

Prijslijst 2026 CESentry

Connect people. Create access.

Speciale aanwijzingen

1. Tenzij anders vermeld zijn de prijzen in deze prijslijst vermeld in euro per stuk
2. De prijzen zijn vrijblijvend. Wij behouden ons het recht voor om onze prijzen aan te passen aan het actuele prijspeil.
3. Met de verschijning van deze prijslijst, geldig vanaf 01.01.2026, worden alle voorgaande prijslijsten ongeldig.
4. De prijzen in deze prijslijst zijn adviesprijzen exclusief montage.
5. Alle prijzen zijn exclusief btw. Deze wordt apart in rekening gebracht.
6. Drukfouten, fouten en technische wijzigingen voorbehouden.
7. Onze actuele Algemene Voorwaarden vindt u te allen tijde via de volgende link:Onze actuele Algemene Voorwaarden vindt u te allen tijde via de volgende link:
8. https://www.ces.eu/nl_us/algemene-voorwaarden.html

WEEE-Reg.-Nr. DE 85643571

Inhoud

Speciale aanwijzingen	2	Sluitmedia	31
Het CESentry systeem	4	Overzicht van de licentiemodellen	35
Elektronische beslagen	6	CESentry Start-set	38
Elektronische cilinders	14	Gereedschap	40
Elektronische cilinder Zwitsers sleutelprofiel	20	Reserveonderdelen elektronisch beslag	41
Elektronisch hangslot	22	Reserveonderdelen elektronische cilinder	42
Elektronische automatencilinder	22	Speciale functies	44
Elektronische ronde cilinder	23	Verlengingen	46
Wandlezers	24	Kleuren	47
Programmering	27	Knopmodellen	48
Desktop-Writer	28	Deurkruk modellen	52
Gateway	29	Dienstverleningen	53
Elektronische randapparatuur	30	Reparaties	55

Het CESentry systeem

CESentry is een cloudgebaseerd, elektronisch sluitsysteem. Het bestaat uit een gebruiksvriendelijk organisatiesysteem en moderne sluit- en toegangsapparaten.

Voor installatie en beheer van het systeem wordt gebruikgemaakt van de CESentry AdminApp of de CESentry-webclient. De toegangsrechten worden veilig in de cloud beheerd en opgeslagen. De sluitapparaten worden naar keuze met een smartphone en de CESentry AccessApp of met RFID-media bediend.

Door hun veelzijdigheid bieden de 13,56 MHz RF-ID technologieën MIFARE en LEGIC optimale beveiliging en multifunctionele toepasbaarheid. Eenvoudige combineerbare programmeerconcepten staan garant voor voordelige en comfortabele mogelijkheden voor maatwerkoplossingen voor particuliere gebruikers tot kleine en middelgrote bedrijven.





Elektronische cilinders

De elektronische cilinders zijn in verschillende uitvoeringen en kleuren verkrijgbaar. Zo is er voor elke deur een passende oplossing. De batterij bevindt zich in de buitenknop en kan snel en eenvoudig worden vervangen.



Elektronisch beslag voor buiten- en binnendeuren

Geschikt voor binnen en buiten. Het beslag is bijzonder slank vormgegeven en aantrekkelijk door zijn hoogwaardige uiterlijk. Verkrijgbaar als smal of breed langschild, evenals als compact schild.



Wandlezer

Voor toegangscontrole bij automatische deuren, schuifdeuren, draaideuren of slagboomsystemen worden wandlezers gebruikt. Met de Bluetooth® Low Energy-functie van de wandlezer kan een smartphone als een afstandsbediening worden gebruikt en kan bijvoorbeeld een garagedeur of een slagboom vanuit een voertuig worden geopend..



Eenvoudig te beheren

Met de AdminApp of de webclient verleent u eenvoudig rechten aan medewerkers, bezoekers of dienstverleners. Dankzij een intuïtief, platformoverkoepelend bedieningsconcept kunt u wijzigingen ook onderweg in de AdminApp of met de webclient op de pc of tablet uitvoeren.



Sluitmedia

Naast de smartphone als toegangsmedium kunnen ook RFID-media zoals elektronische sleutels, ID-kaarten of sleutelhangers worden gebruikt.

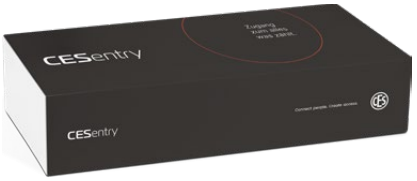

Startkit

Veilige en flexibele oplossing voor thuis of op kantoor.

Elektronische beslagen

Smalschild



Smalschild rvs en zwart

CESentry EB11xx

- Multi-ID-systeem 13,56 MHz, LEGIC en MIFARE
- Bluetooth® Low Energy
- Uitvoering als smalschild
- Weerbestendige uitvoering IP54, geschikt voor toepassing op buitendeuren
- Brandwerende uitvoering, geschikt voor brandwerende deuren tot T120
- Geschikt voor deuren volgens EN 179
- Buiten/binnen rvs met tweezijdige L-vormige klink (standaard versie FSB1076)

Voorbeeldbestelling: EB11xx

Artikel-nummer	HO Uitvoering deurkruk buiten	HI* Uitvoering deurkruk binnen	HD** Krukrich-ting	C kleur beslag	T Deur dikte	CH Cilinder uitsparing	D Afstand	SP Krukstift	ERSP Gebeur-tenis geheugen	PTo Bescher-mingstype buiten	PTi*** Bescher-mingstype binnen
	Zie deur-kruk modellen	Zie deur-kruk modellen	L, R	0, B	35...184	PB, PO, PI	55...98	7...10	MITE, OERS	WR / FR	WR / FR
EB1120	FSB1070	FSB1070	L	0	55	PB	92	8	MITE	WR	FR

* Alleen voor tegenbeslag
** De positie van de deurkruk kan zonder speciaal gereedschap worden gewijzigd.
*** Alleen voor dubbelbeslag

L = Links, R = Rechts, 0 = Standaard (rvs), B = Zwart, PB = Cilinder uitsparing dubbelzijdig, PO = Cilinder uitsparing buiten, PI = Cilinder uitsparing binnen, MITE = Met gebeurtenis geheugen, OERS = Zonder gebeurtenis geheugen
WR = Weerbestendig, FR = Brandwerend

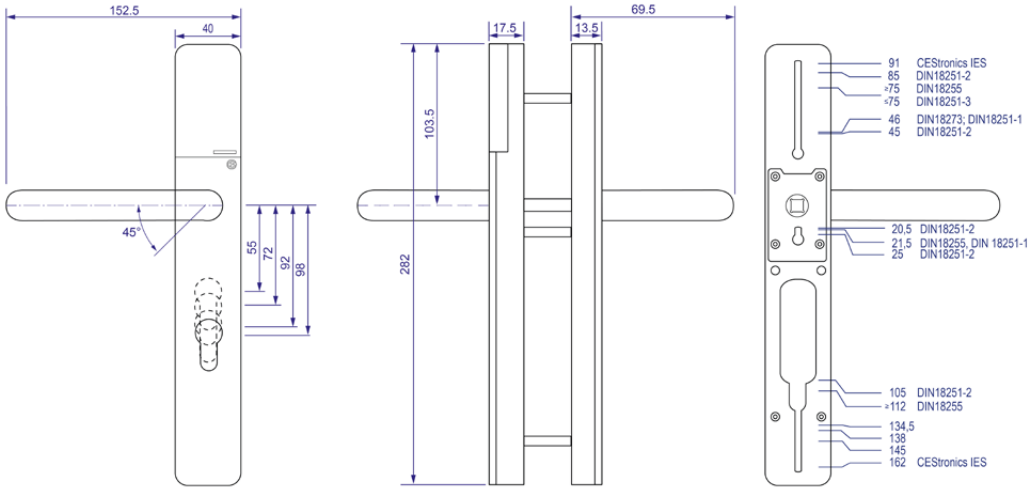

Elektronisch beslag langschild



	Elektronisch beslag langschild	
Artikelnummer	**Benaming/uitvoering**	**Prijs in EUR**
EB1110	**Elektronisch langschild** Uitvoering CESentry, Toegangszijde en tegenzijde smalschild, EURO-design, ID-technologie LEGIC advant / MIFARE DESFire, met Bluetooth® Low Energy	580,00
EB1100	**Elektronisch langschild** uitvoering CESentry, smalschild, alleen toegangszijde, voor toepassing op binnendeuren, EURO-design, ID-technologie LEGIC advant / MIFARE DESFire, met Bluetooth® Low Energy	475,00
EB1120	**Elektronisch langschild** Uitvoering CESentry, Toegangszijde smalschild, tegenzijde breedschild, EURO-design, ID-technologie LEGIC advant / MIFARE DESFire, met Bluetooth® Low Energy	580,00
EB1130	**Elektronisch langschild** Uitvoering CESentry, dubbelzijdig, toegangscontrole aan beide zijden, smalschild, EURO-design, ID-technologie LEGIC advant / MIFARE DESFire, met Bluetooth® Low Energy	in voorbereiding

	Voor kleuren, zie pagina 47	
	Deurkrukken, zie pagina 54	

Elektronisch beslag langschild



	Elektronisch beslag langschild	
Artikelnummer	**Benaming/uitvoering**	**Prijs in EUR**
EB1150	**Langschild tegenbeslag** mechanisch smalschild, alleen tegenzijde, voor toepassing op binnendeuren, EURO-design	115,00
EB1160	**Langschild aanvullend beslag** aan beide zijden mechanisch smalschild, EURO-design	in voorbereiding
EB1170	**Elektronisch langschild** Uitvoering CESentry, Toegangszijde en tegenzijde smalschild, EURO-design, inbraakwerend conform ES2, ID-technologie LEGIC advant / MIFARE DESFire, met Bluetooth® Low Energy	
EB1171	**Elektronisch langschild** Uitvoering CESentry, toegangs- en tegenzijde smalschild, EURO-design, inbraakwerend conform SKG3 ID-technologie LEGIC advant / MIFARE DESFire, met Bluetooth® Low Energy	
EB1180	**Elektronisch langschild** Uitvoering CESentry, Toegangszijde smalschild, tegenzijde breedschild, EURO-design, inbraakwerend conform ES2, ID-technologie LEGIC advant / MIFARE DESFire, met Bluetooth® Low Energy	
EB1181	**Elektronisch langschild** Uitvoering CESentry, Toegangszijde smalschild, tegenzijde breedschild, EURO-design, inbraakwerend conform SKG3, ID-technologie LEGIC advant / MIFARE DESFire, met Bluetooth® Low Energy	
-WR	**Weerresistente uitvoering conform IP54**	25,00
-Legic	**Meerprijs voor LEGIC-technologie**	25,00

	Voor kleuren, zie pagina 47	
	Deurkrukken, zie pagina 54	

Elektronisch beslagen

Breedschild



Breedschild rvs en zwart

CESentry EB12xx

- Multi-ID-System 13,56 MHz, LEGIC en MIFARE
- Bluetooth® Low Energy
- Uitvoering als breedschild
- Weerbestendige uitvoering, IP54, geschikt voor toepassing op buitendeuren
- Brandwerende uitvoering, geschikt voor brandwerende deuren tot T120
- Geschikt voor deuren volgens EN 179
- Buiten/binnen rvs met tweezijdige L-vormige klink (standaard versie FSB1076)

Voorbeeldbestelling: EB12xx

Artikel-nummer	HO Uitvoering deurkruk buiten	HI* Uitvoering deurkruk binnen	HD** Krukrich-ting	C kleur beslag	T Deur dikte	CH Cilinder uitsparing	D Afstand	SP Krukstift	ERSP Gebeur-tenis geheugen	PTo Bescher-mingstype buiten	PTi*** Bescher-mingstype binnen
	Zie deur-kruk modellen	Zie deur-kruk modellen	L, R	0, B	35...184	PB, PO, PI	55...98	7...10	MITE, OERS	WR / FR	WR / FR
EB1120	FSB1070	FSB1070	L	0	55	PB	92	8	MITE	WR	FR

* Alleen voor tegenbeslag
** De positie van de deurkruk kan zonder speciaal gereedschap worden gewijzigd.
*** Alleen voor dubbelbeslag

L = Links, R = Rechts, 0 = Standaard (rvs), B = Zwart, PB = Cilinder uitsparing dubbelzijdig, PO = Cilinder uitsparing buiten, PI = Cilinder uitsparing binnen, MITE = Met gebeurtenis geheugen, OERS = Zonder gebeurtenis geheugen
WR = Weerbestendig, FR = Brandwerend

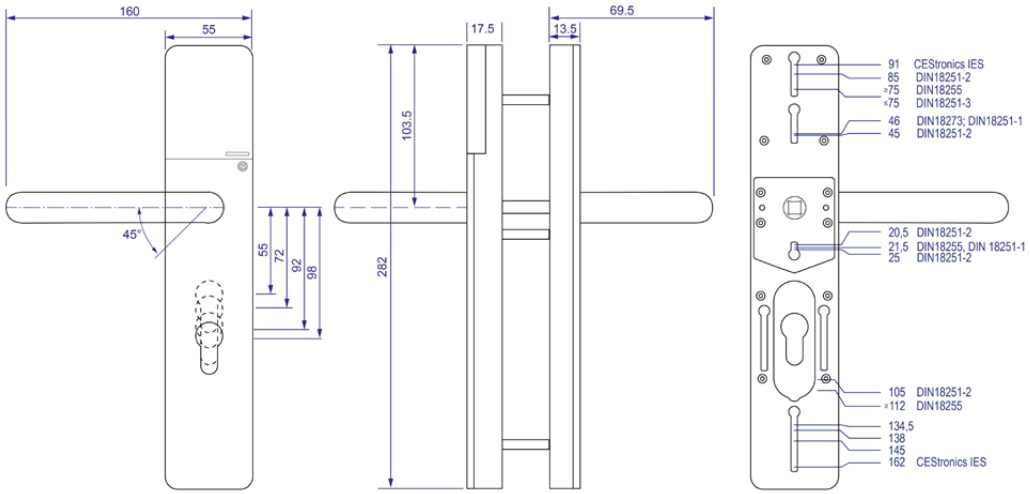

Elektronisch beslag langschild



	Elektronisch beslag langschild	
Artikelnummer	**Benaming/uitvoering**	**Prijs in EUR**
EB1220	**Elektronisch langschild** Uitvoering CESentry, Toegangszijde en tegenzijde breedschild, EURO-design, ID-technologie LEGIC advant / MIFARE DESFire, met Bluetooth® Low Energy	580,00
EB1200	**Elektronisch langschild** uitvoering CESentry, breedschild, alleen toegangszijde, voor toepassing op binnendeuren, EURO-design, ID-technologie LEGIC advant / MIFARE DESFire, met Bluetooth® Low Energy	475,00
EB1210	**Elektronisch langschild** Uitvoering CESentry, Toegangszijde breedschild, tegenzijde smalschild, EURO-design, ID-technologie LEGIC advant / MIFARE DESFire, met Bluetooth® Low Energy	580,00
EB1230	**Elektronisch langschild** Uitvoering CESentry, dubbelzijdig, tweezijdige toegangscontrole, breedschild, EURO-design, ID-technologie LEGIC advant / MIFARE DESFire, met Bluetooth® Low Energy	in voorbereiding

	Voor kleuren, zie pagina 47	
	Deurkrukken, zie pagina 54	

Elektronisch beslag langschild



	Elektronisch beslag langschild	
Artikelnummer	**Benaming/uitvoering**	**Prijs in EUR**
EB1250	**Langschild tegenbeslag** mechanisch breedschild, alleen tegenzijde, voor toepassing op binnendeuren, EURO-design	115,00
EB1260	**Langschild aanvullend beslag** aan beide zijden mechanisch breedschild, EURO-design	in voorbereiding
EB1270	**Elektronisch langschild** Uitvoering CESentry, Toegangszijde en tegenzijde breedschild, EURO-design, inbraakwerend conform ES2, ID-technologie LEGIC advant / MIFARE DESFire, met Bluetooth® Low Energy	
EB1280	**Elektronisch langschild** Uitvoering CESentry, Toegangszijde breedschild, tegenzijde smalschild, EURO-design, inbraakwerend conform ES2, ID-technologie LEGIC advant / MIFARE DESFire, met Bluetooth® Low Energy	
–WR	**Weerresistente uitvoering conform IP54**	25,00
–Legic	**Meerprijs voor LEGIC-technologie**	25,00

	Voor kleuren, zie pagina 47	
	Deurkrukken, zie pagina 54	

Elektronisch beslag

Compact-schild



Compact schild rvs en zwart

CESentry EB32xx

- Multi-ID-System 13,56 MHz, LEGIC und MIFARE
- Bluetooth® Low Energy
- Programmering via Desktop-Writer
- Geschikt voor toepassing op binnendeuren
- Buiten/binnen rvs met tweezijdige L-vormige klink (standaard versie FSB1076)

Voorbeeldbestelling: EB32xx

Artikel-nummer	HO Uitvoering deurkruk buiten	HI* Uitvoering deurkruk binnen	HD** Krukrichting	CR Opt. kleur lezer	C Opt. kleur beslag	T Deurdikte	SP Krukstift	ERSP Gebeur-tenis geheugen
	Zie deur-kruk modellen	Zie deur-kruk modellen	L, R	0, W	0, B	35...184	7...10	MITE, OERS
EB3220	FSB1070	FSB1070	L	0	B	55	8	MITE

* Alleen voor tegenbeslag

** De positie van de deurkruk kan zonder speciaal gereedschap worden gewijzigd.

L = Links, R = Rechts, 0 = Standaard (rvs), B = Zwart, PB = Cilinder uitsparing dubbelzijdig, PO = Cilinder uitsparing buiten, PI = Cilinder uitsparing binnen, MITE = Met gebeurtenis geheugen, OERS = Zonder gebeurtenis geheugen

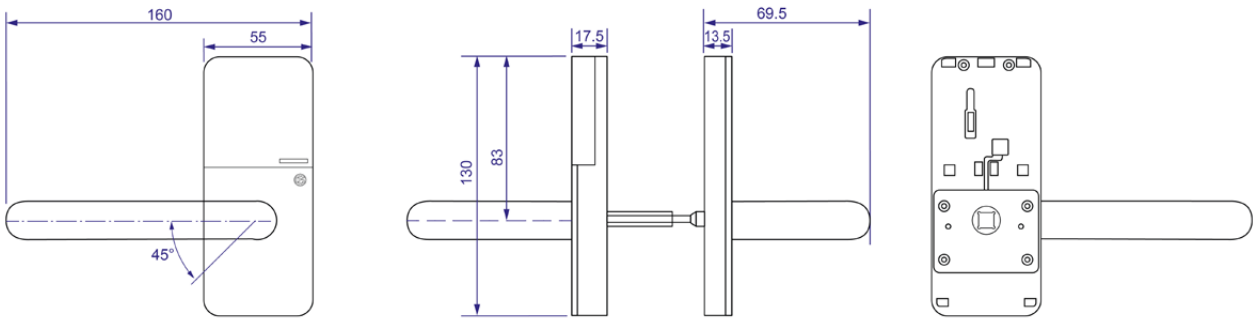

Elektronisch Compact-beslag



	Elektronisch Compact-beslag	
Artikelnummer	**Benaming/uitvoering**	**Prijs in EUR**
EB3220	**Elektronisch Compact-schild** uitvoering CESentry, toegangs- en tegenzijde, voor toepassing op binnendeuren, ID-technologie LEGIC advant / MIFARE DESFire, met Bluetooth® Low Energy	530,00
EB3200	**Elektronisch Compact-schild** uitvoering CESentry, alleen toegangszijde, voor toepassing op binnendeuren, ID-technologie LEGIC advant / MIFARE DESFire, met Bluetooth® Low Energy	470,00
EB3230	**Elektronisch Compact-schild** uitvoering CESentry, dubbelzijdig, tweezijdige toegangscontrole, voor toepassing op binnendeuren, ID-technologie LEGIC advant / MIFARE DESFire, met Bluetooth® Low Energy	in voorbereiding
EB3250	**Compact-schild tegenbeslag** alleen mechanische tegenzijde, voor toepassing op binnendeuren	105,00
EB3260	**Compact-schild aanvullend beslag** tweezijdig mechanisch, voor toepassing op binnendeuren	in voorbereiding
EB3290	**Cilinderrozet** tweezijdig, voorbereid voor EURO-profielcilinders	30,00
–Legic	**Meerprijs voor LEGIC-technologie**	25,00

	Voor kleuren, zie pagina 47	
	Deurkrukken, zie pagina 54	

Elektronische cilinders

ID-systeem MIFARE of LEGIC

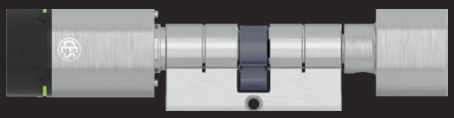

EB815

Dubbele knopcilinder

- Voor eenzijdige identificatie met elektronische sluitmedia
- Optische rood/groensignalering
- Akoestische indicatie via geïntegreerde beeper
- Van buitenaf sluiten alleen met geautoriseerd sluitmedium, binnenzijde permanent sluitend met mechanische knop
- Brandwerende uitvoering, geschikt voor brandwerende deuren tot T120
- Basislengte: 30,5 mm/30,5 mm (K/S)
- Finish: rvs, zwart
- Wordt geleverd met batterij en speciale bevestigingsschroef

---

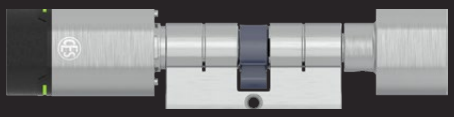

EB815/AP

Antipaniek Dubbele knopcilinder

Productbeschrijving zoals EB815 met de volgende verschillen:

- Geïntegreerde antipaniek-module voor het automatisch resetten van de meenemer
- Positie van de meenemer ingesteld. (Deze cilinder mag alleen in sloten worden geplaatst waarvoor deze is toegestaan)
- Basislengte: 30,5 mm/30,5 mm (K/S)

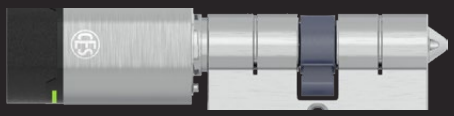

EB802

Blindcilinder

Productbeschrijving zoals EB815 met de volgende verschillen:

- Aan de binnenkant blind, zonder functie of met profielinzetstuk

---

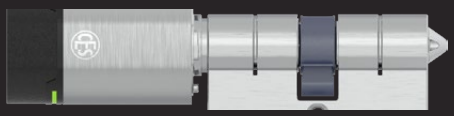

EB802/AP

Antipaniek blindcilinder

Productbeschrijving zoals EB815/AP met de volgende verschillen:

- Aan de binnenkant blind, zonder functie of met profielinzetstuk

---

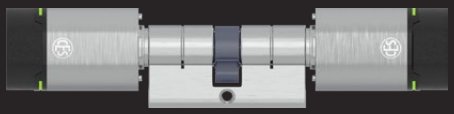

EB8710

Dubbelzijdig lezende cilinder

Productbeschrijving zoals EB815 met de volgende verschillen:

- Voor tweezijdige identificatie met elektronische sluitmedia
- Van buitenzijde en binnenzijde alleen te bedienen met geautoriseerd sluitmedium
- Onafhankelijke toegangsrechten aan beide zijden mogelijk



EB851

Halve knopcilinder

Productbeschrijving zoals EB815 met de volgende verschillen:

- Halve cilinder met elektronische knop aan de buitenzijde
- Van buitenzijde alleen te bedienen met geautoriseerd sluitmedium
- Basislengte: 30,5 mm (S)



EB615

Dubbele knopcilinder
- Zwitsers profiel
- Voor eenzijdige identificatie met elektronische sluitmedia
- Optische rood/groensignalering
- Akoestische indicatie via geïntegreerde beeper
- Van buitenaf sluiten alleen met geautoriseerd sluitmedium, binnenzijde permanent sluitend met mechanische knop
- Basislengte: 30,5 mm/30,5 mm (K/S)
- Finish: rvs, zwart
- Wordt geleverd met batterij en speciale bevestigingsschroef

---

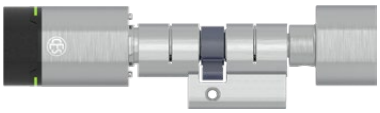

EB615/AP

Antipaniek Dubbele knopcilinder
Productbeschrijving zoals EB615 met de volgende verschillen:
- Geïntegreerde antipaniek-module voor het automatisch resetten van de meenemer
- Positie van de meenemer ingesteld
  (Deze cilinder mag alleen in sloten worden geplaatst waarvoor deze is toegestaan)

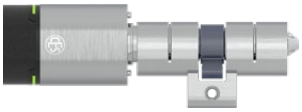

EB602

Blindcilinder
Productbeschrijving zoals EB615 met de volgende verschillen:
Aan de binnenkant blind, zonder functie of met profielinzetstuk

---

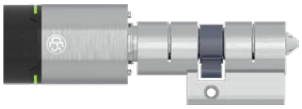

EB602/AP

Antipaniek blindcilinder
Productbeschrijving zoals EB615 met de volgende verschillen:
- Aan de binnenkant blind, zonder functie of met profielinzetstuk

---

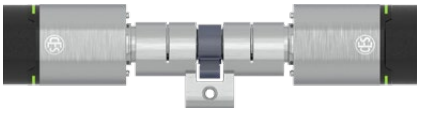

EB6710

Dubbelzijdig lezende cilinder
Productbeschrijving zoals EB615 met de volgende verschillen:
- Voor tweezijdige identificatie met elektronische sluitmedia
- Van buitenzijde en binnenzijde alleen te bedienen met geautoriseerd sluitmedium
- Onafhankelijke toegangsrechten aan beide zijden mogelijk



EB651

Halve knopcilinder
Productbeschrijving zoals EB615 met de volgende verschillen:
- Halve cilinder met elektronische knop aan de buitenzijde
- Van buitenzijde alleen te bedienen met geautoriseerd sluitmedium
- Basislengte: 30,5 mm (S)



EB215

Hangslot
- Voor identificatie met elektronische sluitmedia
- Met comfortfunctie
- Optische rood/groensignalering
- Akoestische indicatie via geïntegreerde beeper
- Van buitenzijde alleen te bedienen met geautoriseerd sluitmedium
- Wordt geleverd met batterij

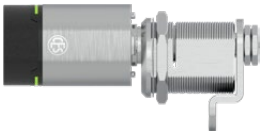

EB5558

Automatencilinder
- Voor identificatie met elektronische sluitmedia
- Optische rood/groensignalering
- Akoestische indicatie via geïntegreerde beeper
- Van buitenzijde alleen te bedienen met geautoriseerd sluitmedium
- 90° draaibaar
- Finish: rvs, zwart
- Wordt geleverd met batterij



EB30

Rond cilinder
- Voor identificatie met elektronische sluitmedia
- Optische rood/groensignalering
- Akoestische indicatie via geïntegreerde beeper
- Van buitenzijde alleen te bedienen met geautoriseerd sluitmedium
- Finish: rvs, zwart
- Wordt geleverd met batterij

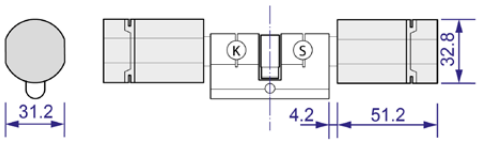

Verlengingen dubbele cilinder

Dubbele cilinder														
Binnenzijde (K) / maten in mm								Buitenzijde (S) / maten in mm						
	90,5	...	65,5	...	40,5	35,5	30,5	30,5	35,5	40,5	...	65,5	...	90,5
Maximale asmaat 90,5 mm, verlenging in stappen van 5 mm								Maximale asmaat 90,5 mm, verlenging in stappen van 5 mm						

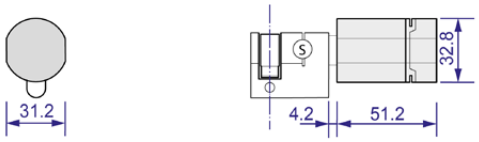

Verlengingen halve cilinder

Halve cilinder														
								Buitenzijde (S) / maten in mm						
								30,5	35,5	40,5	...	65,5	...	90,5
								Maximale asmaat 90,5 mm, verlenging in stappen van 5 mm						

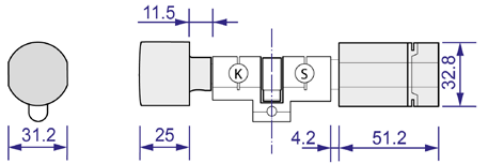

Verlengingen dubbele cilinder- Zwitsers profiel

Dubbele cilinder														
Binnenzijde (K) / maten in mm								Buitenzijde (S) / maten in mm						
	90,5	...	65,5	...	40,5	35,5	30,5	30,5	35,5	40,5	...	65,5	...	90,5
Maximale asmaat 90,5 mm, verlenging in stappen van 5 mm								Maximale asmaat 90,5 mm, verlenging in stappen van 5 mm						

Voorbeeldbestelling elektronische cilinder						
Artikelnummer	Lengte (K) Binnenzijde	Lengte (S) Buitenzijde	Kleur Behuizing	Kleur Lezer	Knopvorm	Gebeurtenis-geheugen
EB815	30,5	40,5	MPCR	O,W	CT	MITE, OERS

Elektronische cilinders



	Elektronische cilinders	
Artikelnummer	**Benaming/uitvoering**	**Prijs in EUR**
EB815	**Elektronische dubbele knopcilinder** uitvoering CESentry, eenzijdig lezend, EURO-sleutelprofiel, ID-technologie LEGIC advant / MIFARE DESFire, met Bluetooth® Low Energy	435,00
EB851	**Elektronische halve cilinder** uitvoering CESentry, alleen buitenzijdig lezend, EURO-sleutelprofiel, ID-technologie LEGIC advant / MIFARE DESFire, met Bluetooth® Low Energy	435,00
EB8710	**Elektronische dubbelzijdig lezende cilinder** uitvoering CESentry, aan beide zijden lezend, EURO-sleutelprofiel, ID-technologie LEGIC advant / MIFARE DESFire, met Bluetooth® Low Energy	600,00
EB802	**Elektronische blindcilinder** uitvoering CESentry, eenzijdig lezend, met blinde zijde, EURO-sleutelprofiel, ID-technologie LEGIC advant / MIFARE DESFire, met Bluetooth® Low Energy	435,00

	Voor speciale uitvoeringen, zie pagina 44	
	Voor lengtetabel, zie pagina 46	
	Voor kleuren, zie pagina 47	
	Voor knopvormen, zie pagina 48	

Elektronische antipaniek cilinder



	Elektronische antipaniek cilinder	
Artikelnummer	**Benaming/uitvoering**	**Prijs in EUR**
EB815/AP	**Elektronische antipaniek cilinder** uitvoering CESentry, eenzijdig lezend, antipaniek uitrusting, EURO-sleutelprofiel, ID-technologie LEGIC advant / MIFARE DESFire, met Bluetooth® Low Energy	545,00
EB802/AP	**Elektronische antipaniek blindcilinder** uitvoering CESentry, eenzijdig lezend, met blinde zijde, antipaniek uitrusting, EURO-sleutelprofiel, ID-technologie LEGIC advant / MIFARE DESFire, met Bluetooth® Low Energy	545,00
–Legic	**Meerprijs voor LEGIC-technologie**	25,00

	Voor speciale uitvoeringen, zie pagina 44	
	Voor lengtetabel, zie pagina 46	
	Voor kleuren, zie pagina 47	
	Voor knopvormen, zie pagina 48	

Elektronische cilinder Zwitsers sleutelprofiel



	Elektronische cilinders	
Artikelnummer	**Benaming/uitvoering**	**Prijs in EUR**
EB615	**Elektronische dubbele knopcilinder** uitvoering CESentry, eenzijdig lezend, Zwitsers sleutelprofiel, ID-technologie LEGIC advant / MIFARE DESFire, met Bluetooth® Low Energy	490,00
EB651	**Elektronische halve cilinder** uitvoering CESentry, alleen buitenzijdig lezend, Zwitsers sleutelprofiel, ID-technologie LEGIC advant / MIFARE DESFire, met Bluetooth® Low Energy	490,00
EB6710	**Elektronische dubbelzijdig lezende cilinder** uitvoering CESentry, aan beide zijden lezend, Zwitsers sleutelprofiel, ID-technologie LEGIC advant / MIFARE DESFire, met Bluetooth® Low Energy	655,00
EB602	**Elektronische blindcilinder** uitvoering CESentry, eenzijdig lezend, met blinde zijde, Zwitsers sleutelprofiel, ID-technologie LEGIC advant / MIFARE DESFire, met Bluetooth® Low Energy	490,00
EB610	**Elektronische hybride cilinder** uitvoering CESentry, eenzijdig lezend, met mechanische sluitzijde, Zwitsers sleutelprofiel ID-technologie LEGIC advant / MIFARE DESFire, met Bluetooth® Low Energy	595,00

	Voor speciale uitvoeringen, zie pagina 44	
	Voor lengtetabel, zie pagina 46	
	Voor kleuren, zie pagina 47	
	Voor knopvormen, zie pagina 48	

Elektronische antipaniek cilinder



	Elektronische antipaniek cilinder	
Artikelnummer	**Benaming/uitvoering**	**Prijs in EUR**
EB615/AP	**Elektronische antipaniek cilinder** uitvoering CESentry, eenzijdig lezend, antipaniek uitrusting, EURO-sleutelprofiel, ID-technologie LEGIC advant / MIFARE DESFire, met Bluetooth® Low Energy	645,00
EB602/AP	**Elektronische antipaniek blindcilinder** uitvoering CESentry, eenzijdig lezend, met blinde zijde, antipaniek uitrusting, Zwitsers sleutelprofiel, ID-technologie LEGIC advant / MIFARE DESFire, met Bluetooth® Low Energy	600,00
–Legic	**Meerprijs voor LEGIC-technologie**	25,00

	Voor speciale uitvoeringen, zie pagina 44	
	Voor lengtetabel, zie pagina 46	
	Voor kleuren, zie pagina 47	
	Voor knopvormen, zie pagina 48	

Elektronisch hangslot



	Elektronisch hangslot	
Artikelnummer	**Benaming/uitvoering**	**Prijs in EUR**
EB215	**Elektronisch hangslot** uitvoering CESentry, met comfortfunctie, ID-technologie LEGIC advant / MIFARE DESFire, met Bluetooth® Low Energy	545,00

Elektronische automatencilinder



	Elektronische automatencilinder	
Artikelnummer	**Benaming/uitvoering**	**Prijs in EUR**
EB5558	**Elektronische automatencilinder** uitvoering CESentry, 90° draaibereik, hendel in diverse uitvoeringen beschikbaar, ID-technologie LEGIC advant / MIFARE DESFire, met Bluetooth® Low Energy	525,00

Voor kleuren, zie pagina 47

Elektronische ronde cilinder



	Elektronische ronde cilinder	
Artikelnummer	**Benaming/uitvoering**	**Prijs in EUR**
EB27	**Elektronische opbouwcilinder** uitvoering CESentry, voor kastsloten, ID-technologie LEGIC advant / MIFARE DESFire, met Bluetooth Low Energy ®	525,00
EB30	**Elektronische buitencilinder** uitvoering CESentry, ID-technologie LEGIC advant / MIFARE DESFire, met Bluetooth® Low Energy	525,00
–Legic	**Meerprijs voor LEGIC-technologie**	25,00

Wandlezers

EBWT-I / EBWT-II



Wandterminal

Voor toegangscontrole bij automatische deuren, schuifdeuren, draaideuren of slagboomsystemen worden wandlezers gebruikt. Met de Bluetooth® Low Energy-functie van de wandlezer kan een smartphone als een afstandsbediening worden gebruikt en kan bijvoorbeeld een garagepoort of een slagboom vanuit een voertuig worden geopend.

- Inbouw- of opbouwversie
- Toepasbaar in behuizingen met verschillende schakelprogramma's of deurcommunicatiemodules
- Afstandsbesturing dankzij Bluetooth® Low Energy-functie
- Bescherming tegen sabotage

Artikelnummer	Behuizing I (buiten)	Behuizing II (binnen)	CR Opt. kleur lezer	C Opt. kleur behui-zing	ERSP Gebeurtenis-geheugen
	Zie behuizingsvarianten	Zie behuizingsvarianten	0,W	0,B	MITE,OERS
EBWT-II	IP-55-AP	CES Standaard	0	B	MITE

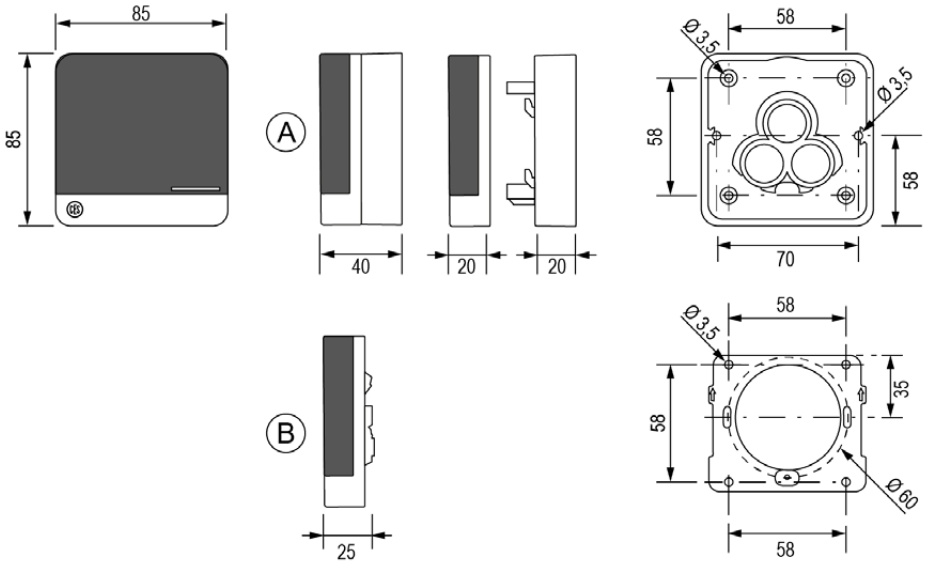

Elektronische wandlezers

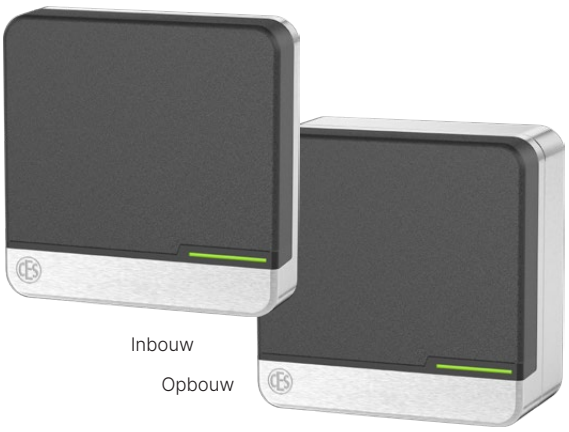

	Elektronische wandlezers	
Artikelnummer	**Benaming/uitvoering**	**Prijs in EUR**
EBWT-I	**Wandlezer** uitvoering CESentry, compact model, zonder behuizing, voor montage op reeds aanwezige schakeldoos van 60 mm, ID-technologie LEGIC advant / MIFARE DESFire, met Bluetooth® Low Energy	425,00
EBWT-II	**Wandlezer** uitvoering CESentry, bestaand uit lezer en besturing, voor beveiligingstoepassingen, buitenkant lezend, zonder behuizing, voor montage op reeds aanwezige schakeldoos van 60 mm, ID-technologie LEGIC advant / MIFARE DESFire, met Bluetooth® Low Energy	590,00
	Wandlezerbehuizing	
Standard Unter-putz	**CES design-behuizing** Afdekplaatje met metalen frame incl. bevestigingsbout en opbouwframe Weerbestendige opbouwversie, IP55 Zwart of wit	zonder meer-prijs
Standard Auf-putz		45,00
	Accessoires	
247724V	**Voeding voor wandlezers WT** Voeding voor DIN-railmontage in beveiligde ruimte 230 V AC / 12 V DC (max. 800 mA) Geschikt voor aansluiting van extra verbruikers (bijv. elektrische deuropener) Kleur: Lichtgrijs	95,00



	Behuizing voor intercomsystemen	
Artikelnummer	**Benaming/uitvoering**	**Prijs in EUR**
Siedle Vario	**Siedle Vario-behuizing zilver-metallic voor WT (RAL 9006)**	125,00
	Andere Siedle-kleuren Siedle Vario	
	Donkergrijs mica (DB703)	140,00
	Wit (RAL 9016)	140,00
	Antracietgrijs (RAL 7016) / Basaltgrijs (RAL7012) / Grijs aluminium (RAL 9007)	160,00
	Andere kleuren / speciale kleuren, geef RAL-code en kleur op	Op aanvraag
Telecom-Behnke	**WT met Telecom Behnke-afdekplaatje in “Serie 20”-design**	15,00
	Behuizing voor schakelprogramma’s	
WT-G	**GIRA: S 55, helderwit glanzend, andere kleuren op aanvraag**	95,00
WT-G	**GIRA: Serie drukvlakschakelaars, helderwit glanzend**	95,00
	TX44, alle Gira-kleuren	115,00
	Busch-Jäger: Futur Linear / Solo / Carat / Axcent, Studiowit glanzend	95,00
	Merten: M, Poolwit hoogglanzend, andere kleuren op aanvraag	95,00
	Jung AS500 / A594-0 WW / CD 500 / Alpinewit	95,00

Programmering

Offline

Programmering via webclient of AdminApp
via smartphone, tablet of PC

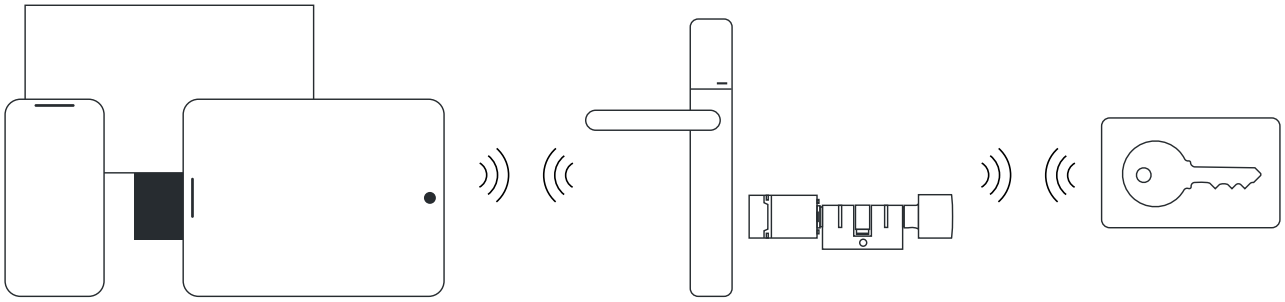



Desktop-Writer



Desktop-Writer

Programmeren van sluitapparaten en sluitmedia gaat handig en gemakkelijk via de Desktop-Writer.

De toegangsrechten van sluitmedia worden in de sluitapparten geprogrammeerd. Sluitmedia worden in de webclient ingelezen.

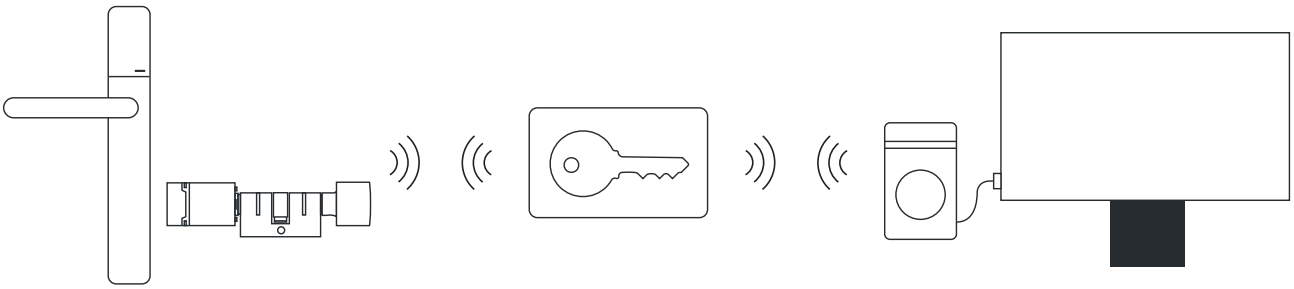

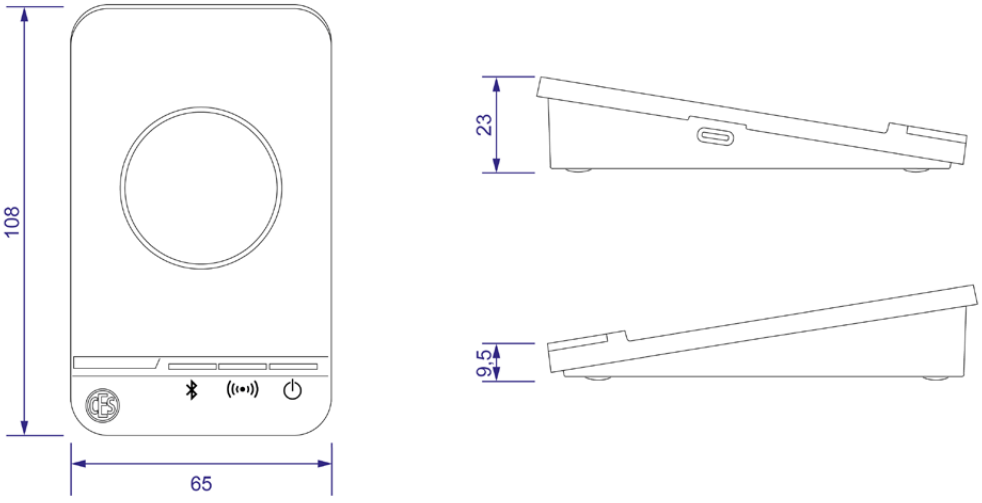

Gateway



Gateway

De gateway verbindt de CESentry-sluitapparaten online met de CES-backend.

Toegangsrechten, configuraties en firmware-updates worden automatisch overgedragen, zonder handmatige tussenkomst ter plaatse.

Gebeurtenissen en statusinformatie zijn realtime beschikbaar in de webclient. Als een gateway uitvalt, neemt een andere gateway binnen bereik automatisch de verbinding over.

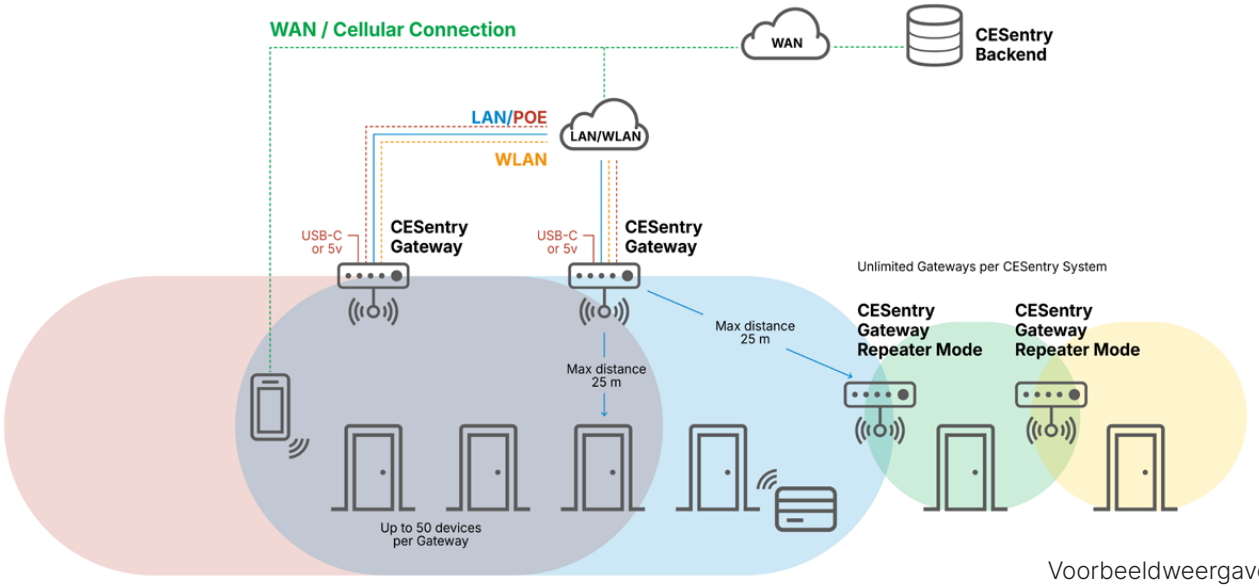

Voorbeeldweergave

	Elektronische randapparatuur	
Artikelnummer	**Benaming/uitvoering**	**Prijs in EUR**
345060	**Desktop-Writer** uitvoering CESentry, voor het beschrijven en lezen van RFID-media en programmeren van CESentry-sluitapparaten, LEGIC en MIFARE, met Bluetooth® Low Energy	445,00
348133V	**Key Transport Card volgens de OSS-standaard** Voor het overdragen van installatiespecifiek sleutelmateriaal volgens de BSI-richtlijnen en de OSS-standaard.	30,00
345061	**Gateway** uitvoering CESentry voor de online verbinding van CESentry-sluitapparaten inclusief wandhouder en montageframe met Bluetooth® Low Energy	395,00

Sluitmedia

CESentry is compatibel met LEGIC en MIFARE 13,56 MHz-RFID-systemen.

Naast de smartphone als toegangsmedium kunnen ook RFID-media worden gebruikt.

- CES elektronische sleutel (in combinatie met mechanische sluittechniek)
- Key-card in ISO-formaat
- Sleutelhanger



Elektronische sleutel



Key-card in ISO-formaat



Premium sleutelhanger



SlimLine sleutelhanger

Media





	Media	
Artikelnummer	**Benaming/uitvoering**	**Prijs in EUR**
342545V	**Key-card als DESFire** neutraal wit, incl. markering door oplopende nummering, 1 VE = 5 stuks	**50,00**
342237V	**Key-card LEGIC advant** uitvoering met sluitmedium ATC4096-MP neutraal wit, incl. markering door oplopende nummering, 1 VE = 5 stuks	**50,00**
342541V	**Premium sleutelhanger MIFARE DESFire** diverse kleuren, met rvs hanger, incl. markering door oplopende nummering, 1 VE = 5 stuks	**100,00**
342580V	**Premium sleutelhanger LEGIC advant** ATC4096-MP311 diverse kleuren, met rvs hanger, incl. markering door oplopende nummering, 1 VE = 5 stuks	**100,00**
342540V	**SlimLine sleutelhanger DESFire EV3** Sluitmedium: DESFire EV3 8k inclusief markering door oplopende nummering 1 VE = 5 stuks Kleuren: Zwart, rood, groen, blauw, geel en wit.	**55,00**
342356V	**Sleutelhanger LEGIC advant** ATC4096-MP311 diverse kleuren, incl. markering door oplopende nummering, 1 VE = 5 stuks	**55,00**

Media



	Media	
Artikelnummer	**Benaming/uitvoering**	**Prijs in EUR**
ESM-C	**CES elektronische sleutel MIFARE DESFire** sluitmedium: EV2 8k, diverse kleuren, incl. markering door oplopende nummering	45,00
ESL-C	**CES elektronische sleutel LEGIC advant** sluitmedium: ATC 4096, diverse kleuren, incl. markering door oplopende nummering	45,00
342559V	**CES clip voor elektronisch sluitmedium MIFARE DESFire Ev2 8k** voor achteraf bevestigen aan CES-sleuteloog diverse kleuren, incl. markering door oplopende nummering, 1 VE = 5 stuks	150,00
342561V	**CES clip voor elektronisch sluitmedium LEGIC advant 4096** voor achteraf bevestigen aan CES-sleuteloog diverse kleuren, incl. markering door oplopende nummering, 1 VE = 5 stuks	150,00

Elektronische Emergency-Key



	Elektronische Emergency-Key	
Artikelnummer	**Benaming/uitvoering**	**Prijs in EUR**
345900V	**Emergency-Key** CES-sleutelhanger voor onbelemmerd instellen op permanent open in noodgevallen, ID-technologie MIFARE DESFire	30,00
345901V	**Emergency-Key** CES-sleutel voor onbelemmerd instellen op permanent open in noodgevallen, ID-technologie MIFARE DESFire	65,00
345902V	**Emergency-Key** CES elektronisch sluitmedium voor onbelemmerd instellen op permanent open in noodgevallen, ID-technologie MIFARE DESFire	40,00

Overzicht van de licentiemodellen

CES biedt verschillende oplossingen die zijn bedoeld voor uiteenlopende doelgroepen:
- CESentry Basic voor thuis of kleine bedrijven
- CESentry Business voor kleine en middelgrote bedrijven (mkb)

	CESentry Basic voor kleine systemen met maximaal 40 ID's*	**CESentry Business** voor kleine en middelgrote bedrijven met systemen tot 1000 ID's*
Aantal ID's*	20 (standaard)	100 (standaard)
Soort ID's*	1 ID = 1 sluitmedium / mobiel apparaat / sluitapparaat	
Upgrademogelijkheid**(op-dracht tegen betaling)	+20 ID's of upgrade naar Business	+100 tot max. 2000
Beheer	Webclient, AdminApp (iOS en Android)	
Sluitmedia	Mobiel apparaat (Smartphone met app), RFID-media	
Tijdmodellen		
Periode	√	√
Dagelijks	√	√
Tijdstip	–	√
Herhalend	–	√
Daglijst	–	√
Blokkeermodus	–	√
Actieve modus	–	√
Office-functie	–	√
Parametergroep	–	√
Sluitapparaatgroepen	–	√
Personengroepen	–	√
Looptijd van licentie	ongelimiteerd	36 maanden
Beperkingen na het verlopen van de licentie	Het systeem kan worden bekeken maar niet meer worden gewijzigd. Uitzondering: In geval van “sleutelverlies” kunnen rechten toch worden geblokkeerd om de beveiliging bij de deuren te garanderen. OPMERKING: De toegangsrechten blijven behouden, dus de functie "Deur open" is nog steeds beschikbaar.	

* Eén sluitmedium / mobiel apparaat of één sluitapparaat komt steeds overeen met één ID.
** De upgrade kan in de toekomst worden gekocht via de AdminApp en de CES Webshop / Online Shop.

	Licenties	
Artikelnummer	**Benaming/uitvoering**	**Prijs in EUR**
345950	**CESentry Basic-licentie** licentie voor beheer van 1 CESentry sluitsysteem met maximaal 20 ID's. De licentie geeft recht op gratis gebruik van de CES Admin-en Access-app.	0,00
345951	**Uitbreiding Basic-licentie** eenmalige uitbreiding van CESentry Basic-licentie met nog eens 20 ID's	99,00
345953	**Upgrade van Basic-naar Business-licentie** Upgrade van CESentry Basic-licentie naar CESentry Business-licentie	495,00
	De CESentry Basic-licentie heeft een onbeperkte looptijd en kan door een upgrade worden omgezet in de CESentry Business-licentie. *Na de upgrade gelden de voorwaarden voor de CESentry Business-licentie.*	

	Business-licentie	
Artikelnummer	**Benaming/uitvoering**	**Prijs in EUR**
345954	**CESentry Business-licentie** Licentie voor beheer van 1 CESentry sluitsysteem met maximaal 100 ID's. De licentie geeft recht op gratis gebruik van de CES Admin-en Access-app. Uitbreidbaar met telkens 100 ID's tot maximaal 2000 ID's Looptijd 36 maanden	**495,00**
345955	**Uitbreiding Business-licentie** uitbreiding van CESentry Business-licentie met 100 extra ID's Looptijd 36 maanden	**95,00**
	Verlenging Business-licentie	
345956	**Verlenging Business-licentie** verlenging van CESentry Business-licentie na afloop van 36 maanden	**495,00** **plus** **uitbreidingen**
	De CESentry Business-licentie kan worden uitgebreid tot maximaal 1000 ID's en heeft een looptijd van 36 maanden. *Aan het einde van de 36 maanden moet de licentie worden verlengd.* *De verlenging van de licentie omvat altijd de verlenging van de Business-licentie plus de bestaande licentie-uitbreidingen.* *Als alleen Business-licentie 345954 wordt verlengd, inclusief 100 ID's, kost de verlenging € 495,00.* *Als een Business-licentie 345954 met in totaal 200 ID's wordt verlengd, kost de verlenging € 495,00 plus € 95,00 voor de bestaande licentie-uitbreiding.* *De verlenging van een Business-licentie met 1000 ID's kost € 1350,00.* *Voor de verlengingsdatum van de licentie inclusief alle licentie-uitbreidingen is de begindatum van de looptijd van de Business-licentie bepalend.* *Dus als op 01-07-2024 een Business-licentie is aangeschaft, moet de licentie op 30-06-2027 worden verlengd.* *Als deze Business-licentie bijvoorbeeld op 01-01-2026 met 100 ID's wordt uitgebreid, moet de verlenging van de Business-licentie plus de licentie-uitbreiding ook op 30-06-2027 plaatsvinden.*	

CESentry Start-set

Elektronisch sluiten, praktisch profijt

In een handomdraai geïnstalleerd
Het inbouwen van een CESentry sluitcilinder is heel eenvoudig: Het systeem werkt op batterijen en het model van de elektronische cilinder is identiek aan dat van een mechanische cilinder. Gewoon de mechanische cilinder eruit, de elektronische cilinder erin - en klaar.



Eenvoudig te programmeren
Voor de programmering van de sluitcilinder heeft u alleen een smartphone nodig. Toegangsrechten kunnen eenvoudig via de AdminApp worden toegekend.



Deuren gemakkelijk openen
Met een smartphone of sluitmedium kunt u deuren heel gemakkelijk openen.

Altijd uit te breiden
Wilt u meer mensen toegang geven tot uw woning of kantoor? Er kunnen altijd nieuwe toegangsrechten of sluitapparaten worden toegevoegd.

Startersets

	Startersets	
Artikelnummer	**Benaming/uitvoering**	**Prijs in EUR**
EBSTART	**Starterset cilinder,** dubbele knopcilinder, uitvoering CESentry, eenzijdig lezen, basislengte: 30,5 mm / 30,5 mm (K/S) incl. 1x RFID-sleutelhanger, incl. Basic-licentie voor maximaal 20 ID's; incl. montagegereedschap	350,00
EBSTART2	**Starterset cilinder,** Halve cilinder, uitvoering CESentry, alleen buitenkant lezen, basislengte: 30,5 mm (S) incl. 1x RFID-sleutelhanger, inkl. Basic-licentie voor maximaal 20 ID's; incl. montagegereedschap	350,00

Voor lengtetabel, zie pagina 46

Gereedschap

	Gereedschap	
Artikelnummer	Benaming/uitvoering	Prijs in EUR
346206	Montagesleutel elektronische knop	30,00
349129	Demontagegereedschap Compact-schild	30,00

Reserveonderdelen elektronisch beslag

	Reserveonderdelen elektronisch beslag	
Artikelnummer	Benaming/uitvoering	Prijs in EUR
96067	Batterij AA LR6 1,5V; VE=8 stuks	35,00
349051	Readerklep Compact-Schild	7,50
349056	Batterijhouder toegangszijde smalschild	7,50
349057	Batterijhoude toegangszijde breedschild	7,50
349083	Verzonken kop M4 ringetjes; VE=20 stuks	20,00
349088F	Schoefdraad M4 breed; VE=10 stuks	20,00
349089F	Schoefdraad M5 breed; VE=10 stuks	25,00
349097	Batterijhouder Euro tegenzijde smalschild	7,50
349098	Batterijhouder Euro tegenzijde breedschild	7,50
349104	Adapter kortschildboring smalschild	25,00
L4042	Schroef accuvak, VE=20 stuks	7,50
349105	Krukstift; VE=5 stuks	25,00
349105/0014	Krukstift, 9 mm, VE=5 stuks	25,00
349105/0027	Krukstift 10 mm, VE=5 stuks	25,00
349150	Deurkruk FSB1076, L-vorm	45,00
349150	Deurkruk FSB1070, U-vorm	45,00
349150	Deurkruk FSB1070G U-vorm verkropt	115,00
349150	Deurkruk FSB1053 Ulm	60,00
349150	Deurkruk FSB1053G Ulm verkropt	115,00
349113	Beslagelektronica	270,00

Reserveonderdelen elektronische cilinder

	Reserveonderdelen elektronische cilinder	
Artikelnummer	Benaming/uitvoering	Prijs in EUR
346052	Vergrendelingsmechanisme	105,00
346053	Sluithendel voor EB815	65,00
346054	Sluithendel voor EB8710	80,00
346057	Elektronische knop LEGIC en MIFARE	250,00
346058	Sluithendel voor EB615	105,00
346059	Sluithendel voor EB6710	105,00
346161	Mechanische knop EB roestvast staal	60,00
346067	Mechanische knop EB messing	60,00
346068	Sluithendel voor EB815/41	65,00
346069	Sluithendel voor EB815/39	55,00
346201V	Huls elektronische knop VE = 5 stuks	140,00
346115	Asverlenging, VE = 10 stuks	15,00
346121	Mechanische knopas voor EB815	85,00
346123V	Reserveafdichting, VE = 10 stuks	25,00
346126F	Cilinderhuis voor EB815	60,00
346127F	Cilinderhuis voor EB8710	60,00
346128F	Cilinderhuis voor EB851	60,00
346129F	Cilinderhuis voor EB815/AP	170,00
346130	Cilinderhuis voor 615	115,00
346131F	Cilinderhuis voor EB6710	115,00
346132F	Cilinderhuis voor EB651	115,00
346133F	Cilinderhuis voor EB615/AP	225,00
346144	Cilinderhuis voor EB5746	60,00
346145	Adapter voor EB5746, VE=10 stuks	70,00
346155	Cilinderhuis voor EB5999	60,00
346162	Batterij CR123A, VE = 5 stuks	45,00
346199	Klemring, VE = 20 stuks	25,00

Reserveonderdelen elektronische cilinder

	Reserveonderdelen elektronische cilinder	
Artikelnummer	Benaming/uitvoering	Prijs in EUR
	Reservecilinder EB815	215,00
	Reservecilinder EB851	215,00
	Reservecilinder EB8710	255,00
	Reservecilinder EB802	215,00
	Reservecilinder EB815/AP	395,00
	Reservecilinder EB802/AP	395,00
	Reservecilinder EB615	270,00
	Reservecilinder EB651	270,00
	Reservecilinder EB6710	310,00
	Reservecilinder EB602	270,00
	Reservecilinder EB615/AP	450,00
	Reservecilinder EB602/AP	450,00
	Reservecilinder EB215	325,00
	Reservecilinder EB5558	305,00
	Reservecilinder EB5746	215,00
	Reservecilinder EB5999	215,00

Cilindergroep zonder knoppen

Speciale functies



Speciale functie	Functiebeschrijving	EB815	EB851	EB8710	EB802	
.../3	Speciale uitvoering mechanische knopas met zeskantige binnenzijde				+	
.../14	Speciale uitvoering met brandweer-driekantsleutel M4/M6/M10				+	
.../30	Speciale uitvoering mechanische knopas met muntgleuf				+	
.../33	Speciale uitvoering sluithendel met straal 13,5 mm	+	+	+	+	
.../34	Speciale uitvoering mechanische knopas met vierkant, binnenliggend				+	
.../35	Speciale uitvoering een M6-schroefdraad aan achterkant, beneden		+			
.../39	Speciale uitvoering BIFFAR-dubbele sluithendel	+	+	+	+	
.../41	10-tands tandwiel uitvoering Ø 24 mm	+	+	+	+	
.../42	Sluithendel ABUS-ster	+	+	+	+	
.../46	Mechanische vierkante as 6 of 8 mm	+				
.../51	Twee M4-schroefdraden aan achterkant		+			
.../60	Mechanische binnenknop met glijkoppeling	+				
.../97	1 mm ingekorte cilinderbehuizing voor deurprofielen met alleen kerndoorvoer	+	+	+	+	
.../102	Zwenkhendelgreep		+			
.../104	Korte kant 7,5 mm		+			
.../112	Sluithendel met straal 10,8 mm	+	+	+	+	
.../113	Een M4-schroefdraad aan achterkant, beneden		+			
.../120	Mechanische knopas met M4-schroefdraadboring	+				
.../121	Mechanische knopas, vlak gefreesd 60°, 7 mm	+				
.../123	Zijdelingse bevestigingsboring	+	+	+	+	
.../124	Een M5-schroefdraad aan achterkant, beneden		+			
.../127	Voor glazen deuren, met korte binnenkant	+			+	
.../130	Mechanische knopas Ø 8 mm	+				
.../131	Mechanische knopas Ø 7,9 mm	+				
.../132	Mechanische vierkante as 8,2 mm	+				
.../133	Sluithendel met straal 13,1 mm, breedte 5,2 mm	+	+	+	+	
.../137	Mechanische vierkante as 6 of 8 mm, lengte 85 mm	+				
.../139	Mechanische knopas Ø 6 mm, lengte 11,8 mm	+				
.../142	Sluithendel met straal 11,3 mm, breedte 4,3 mm	+	+	+	+	
.../143	Mechanische knopas met 8 mm binnenvierkant				+	
.../158	Mechanische vierkante as 5 mm	+				
.../160	18-tands tandwiel uitvoering Ø 30 mm	+	+	+	+	
.../163	Sluithendel met straal 13,5 mm, breedte 4,5 mm	+	+	+	+	
.../167	Mechanische knopas met platte meenemer, kan op lengte worden gezaagd, breedte 7,5 mm	+	+			
.../176	Mechanische knopas Ø 7 mm	+				
.../182	Mechanische knopas Ø 7 mm, zonder gat	+				

	EB810	EB815/AP	EB802/AP	EB615	EB651	EB6710	EB602	EB610	EB615/AP	EB602/AP	EB715	EB751	EB7710	EB702	EB710	EB715/AP	EB702/AP	Toeslag
			+				+			+				+			+	22,00
			+				+			+				+			+	22,00
			+				+			+				+			+	22,00
	+	+	+	+	+	+	+	+	+	+	+	+	+	+	+	+	+	65,00
			+				+			+				+			+	22,00
					+							+						22,00
	+	+	+	+	+	+	+	+	+	+	+	+	+	+	+	+	+	65,00
	+	+	+	+	+	+	+	+	+	+	+	+	+	+	+	+	+	65,00
	+	+	+	+	+	+	+	+	+	+	+	+	+	+	+	+	+	130,00
		+		+					+		+					+		130,00
					+							+						22,00
		+		+					+		+					+		65,00
	+	+	+	+	+	+	+	+	+	+	+	+	+	+	+	+	+	22,00
					+							+						130,00
					+							+						65,00
	+	+	+	+	+	+	+	+	+	+	+	+	+	+	+	+	+	65,00
					+							+						22,00
		+		+					+		+					+		22,00
		+		+					+		+					+		130,00
	+	+	+	+	+	+	+	+	+	+	+	+	+	+	+	+	+	22,00
					+							+						22,00
				+			+				+			+				130,00
		+		+					+		+					+		130,00
		+		+					+		+					+		130,00
		+		+					+		+					+		22,00
	+	+	+	+	+	+	+	+	+	+	+	+	+	+	+	+	+	65,00
		+		+					+		+					+		22,00
		+		+					+		+					+		22,00
	+	+	+	+	+	+	+	+	+	+	+	+	+	+	+	+	+	130,00
			+				+			+				+			+	22,00
		+		+					+		+					+		22,00
	+	+	+	+	+	+	+	+	+	+	+	+	+	+	+	+	+	130,00
	+	+	+	+	+	+	+	+	+	+	+	+	+	+	+	+	+	130,00
		+		+	+				+		+	+				+		22,00
		+		+					+		+					+		22,00
		+		+					+		+					+		22,00

Verlengingen

Lengte A (K, binnen)	Lengte B (S, buiten)	Totale lengte	Meerprijs
30,5	30,5	61	0,00
30,5	35,5	66	10,00
30,5	40,5	71	20,00
30,5	45,5	76	30,00
30,5	50,5	81	40,00
30,5	55,5	86	50,00
30,5	60,5	91	60,00
30,5	65,5	96	70,00
30,5	70,5	101	80,00
30,5	75,5	106	90,00
30,5	80,5	111	100,00
35,5	35,5	71	20,00
35,5	40,5	76	30,00
35,5	45,5	81	40,00
35,5	50,5	86	50,00
35,5	55,5	91	60,00
35,5	60,5	96	70,00
35,5	65,5	101	80,00
35,5	70,5	106	90,00
35,5	75,5	111	100,00
35,5	80,5	116	220,00
40,5	40,5	81	40,00
40,5	45,5	86	50,00
40,5	50,5	91	60,00
40,5	55,5	96	70,00
40,5	60,5	101	80,00
40,5	65,5	106	90,00
40,5	70,5	111	100,00
40,5	75,5	116	220,00
40,5	80,5	121	240,00
45,5	45,5	91	60,00
45,5	50,5	96	70,00
45,5	55,5	101	80,00
45,5	60,5	106	90,00
45,5	65,5	111	100,00
45,5	70,5	116	220,00
45,5	75,5	121	240,00

Lengte A (K, binnen)	Lengte B (S, buiten)	Totale lengte	Meerprijs
45,5	80,5	126	260,00
50,5	50,5	101	80,00
50,5	55,5	106	90,00
50,5	60,5	111	100,00
50,5	65,5	116	220,00
50,5	70,5	121	240,00
50,5	75,5	126	260,00
50,5	80,5	131	280,00
55,5	55,5	111	100,00
55,5	60,5	116	220,00
55,5	65,5	121	240,00
55,5	70,5	126	260,00
55,5	75,5	131	280,00
55,5	80,5	136	300,00
60,5	60,5	121	240,00
60,5	65,5	126	260,00
60,5	70,5	131	280,00
60,5	75,5	136	300,00
60,5	80,5	141	320,00
65,5	65,5	131	280,00
65,5	70,5	136	300,00
65,5	75,5	141	320,00
65,5	80,5	146	340,00
70,5	70,5	141	320,00
70,5	75,5	146	340,00
70,5	80,5	151	360,00
75,5	75,5	151	360,00
75,5	80,5	156	380,00
80,5	80,5	161	400,00
Overige lengtes op aanvraag			

Kleuren

Kleurnummer	Kleurcode	Omschrijving	Meerprijs elektronisch beslag	Meerprijs elektronisch cilinder
Standard		RVS look	**0,00**	**0,00**
Standard		zwart	**0,00**	**0,00**
01	MMVG	messing mat vernikkeld	**Op aanvraag**	**0,00**
02	MMGB	messing mat geborsteld	**Op aanvraag**	**12,00**
03	MPOL	messing gepolijst	**Op aanvraag**	**12,00**
04	MMCR	mat verchroomd velours	**Op aanvraag**	**12,00**
05	MPCR	gepolijst verchroomd	**Op aanvraag**	**12,00**
06	MPV	gepolijst vernikkeld	**Op aanvraag**	**12,00**
07	MBR	messing gebruineerd	**Op aanvraag**	**65,00**
08	MALT	messing oudduits	**Op aanvraag**	**65,00**
15	MBRD	donker gebruineerd	**Op aanvraag**	**65,00**
16	MBRH	helder gebruineerd	**Op aanvraag**	**65,00**
17	MANT	messing antiek	**Op aanvraag**	**65,00**
18	KANT	koper antiek	**Op aanvraag**	**65,00**
20	MVGE	mat vernikkeld protective	**Op aanvraag**	**12,00**
31	MMVB	mat vernikkeld geborsteld	**Op aanvraag**	**0,00**
33	MGCR	mat verchroomd geborsteld	**Op aanvraag**	**12,00**
49	MGV	mat vernikkeld velours	**Op aanvraag**	**12,00**

Knopmodellen

Model	Afkorting	Beschrijving
	A	A-knop
	CR	CR-knop
	CT	CT-knop
	EB	EB-knop
	EH	EH-knop
	E	E-knop
	ES	ES-knop

Model	Afkorting	Beschrijving
	ET	ET-knop
	F	F-knop
	FL	FL-knop
	HH	HH-knop
	H	H-knop
	J	J-knop
	S	S-knop

Opties
Kleuren en knoppen

Prijscategorie 1	Prijscategorie 2	Prijscategorie 3
12,00€	22,00€	65,00€

Kleur-code		Knop-type	Knop-code		Prijs-categorie
MMVG	+	H	H/NF	=	Standard
			H/NG	=	Standard
		CT	UKNG	=	2
		ET	ETNG	=	2
		CR	CRNG	=	1
		E	E/NF	=	2
		A	A/NF	=	2
		S	S/NG	=	2
		HH	HHNF	=	2
		ES	ESNF	=	2
		EH	EHNF	=	2
MMVB	+	H	H/NG	=	Standard
		CT	UKNG	=	2
		ET	ETNG	=	2
		CR	CRNG	=	1
		E	E/NG	=	2
		A	A/NG	=	2
		S	S/NG	=	2
MMGB	+	H	H/MG	=	1
		CT	UKMG	=	2
		ET	ETMG	=	2
		CR	CRMG	=	1
MPOL	+	H	H/MP	=	1
		CT	UKMP	=	2
		ET	ETMP	=	2
		CR	CRMP	=	1
MPOU	+	H	H/MU	=	1
		CT	UKMU	=	2
		ET	ETMU	=	2
		CR	CRMU	=	1
MESN	+	H	H/MN	=	2
		CT	UKMN	=	2
		ET	ETMN	=	2
		CR	CRMN	=	2

Kleur-code		Knop-type	Knop-code		Prijs-categorie
MMCR	+	H	H/MC	=	2
		CT	UKMC	=	2
		ET	ETMC	=	2
		CR	CRMC	=	2
MPCR	+	H	H/PC	=	2
		CT	UKPC	=	2
		ET	ETPC	=	2
		CR	CRPC	=	2
MGCR	+	H	H/CG	=	2
		CT	UKCG	=	2
		CR	CRCG	=	2
MPV	+	H	H/PV	=	1
		CT	UKPV	=	2
		ET	ETPV	=	2
M_SS	+	H	H/EF	=	1
		H	H/NI	=	2
		CT	UKEF	=	2
		ET	ETEF	=	2
		EB	EBEF	=	Standard
		CR	CREF	=	1
		S	S/EF	=	2
MGV	+	H	H/MV	=	1
		CT	UKMV	=	2
		ET	ETMV	=	2
		CR	CRMV	=	1
MGVE	+	H	H/GE	=	1
MALT	+	H	H/AD	=	2
		CT	UKAD	=	2
		ET	ETAD	=	2
		CR	CRAD	=	2
MANT	+	H	HMAN	=	2
		CT	UKMA	=	2
		CR	CRMA	=	2
MBRH	+	H	H/BH	=	2
		CT	UKBH	=	2
		ET	ETBH	=	2



Opties
Kleuren en knoppen

Prijscategorie 1	Prijscategorie 2	Prijscategorie 3
12,00€	22,00€	65,00€

Kleur-code		Knop-type	Knop-code		Prijs-categorie
MBR	+	H	H/BÜ	=	2
		CT	UKBÜ	=	2
		CR	CRBÜ	=	2
MBRD	+	H	H/BD	=	2
		CT	UKBD	=	2
		ET	ETBD	=	2
		CR	CRBD	=	2
MMSW	+	H	H/SG	=	2
		CT	UKSW	=	2
		ET	ETSW	=	2
		CR	CRSG	=	2
F79	+	H	H/79	=	2
		CT	UK79	=	2
		ET	ET79	=	2
		CR	CR79	=	2
KANT	+	H	H/KAN	=	2
		CT	UKKA	=	2
C500	+	H	H/WL	=	2
		CT	UKWL	=	2
		ET	ETWL	=	2
		CR	CRWL	=	2
		E	E/WL	=	2
C502	+	H	H/WL	=	2
		CT	UKWL	=	2
		ET	ETWL	=	2
		CR	CRWL	=	2
		E	E/WL	=	2
C506	+	H	H/WL	=	2
		CT	UKWL	=	2
		ET	ETWL	=	2
		CR	CRWL	=	2
		E	E/WL	=	2

Kleur-code		Knop-type	Knop-code		Prijs-categorie
C520	+	CT	UKBB	=	2
		ET	ETBB	=	2
		CR	CRBB	=	2
C640	+	H	H/64	=	2
		CT	UK64	=	2
		ET	ET64	=	2
		CR	CR64	=	2
		E	E/64	=	2
C642	+	H	H/64	=	2
		CT	UK64	=	2
		ET	ET64	=	2
		CR	CR64	=	2
		E	E/64	=	2
C650	+	H	H/65	=	2
		CT	UK65	=	2
		ET	ET65	=	2
		CR	CR65	=	2
		E	E/65	=	2
		A	A/65	=	2
C652	+	H	H/65	=	2
		CT	UK65	=	2
		ET	ET65	=	2
		CR	CR65	=	2
		E	E/65	=	2
		A	A/65	=	2
C660	+	H	H/66	=	2
		CT	UK66	=	2
		ET	ET66	=	2
C662	+	H	H/66	=	2
		CT	UK66	=	2
		ET	ET66	=	2



Opties
Kleuren en knoppen

Prijscategorie 1	Prijscategorie 2	Prijscategorie 3
12,00€	22,00€	65,00€

Kleur-code		Knop-type	Knop-code		Prijs-categorie
C670	+	H	H/67	=	2
		CT	UK67	=	2
		ET	ET67	=	2
		CR	CR67	=	2
C672	+	H	H/67	=	2
		CT	UK67	=	2
		ET	ET67	=	2
		CR	CR67	=	2
C680	+	H	H/68	=	2
		CT	UK68	=	2
		ET	ET68	=	2
		CR	CR68	=	2
C682	+	H	H/68	=	2
		CT	UK68	=	2
		ET	ET68	=	2
		CR	CR68	=	2
C690	+	H	H/69	=	2
		CT	UK69	=	2
		ET	ET69	=	2
		EB	EB69	=	Standard
		CR	CR69	=	2
		E	E/69	=	2
C692	+	H	H/69	=	2
		CT	UK69	=	2
		ET	ET69	=	2
		CR	CR69	=	2
		E	E/69	=	2



Deurkruk modellen

Model	Afkorting	Beschrijving	Meerprijs
	FSB1070	Deurkruk FSB 1070 “U-vorm”, conform EN179conform	15,00
	FSB1076	Deurkruk FSB 1076 “L-vorm”	zonder meerprijs
	FSB1053	Deurkruk FSB 1053 “klink Ulm”, conform EN179	40,00
	FSB1053G	Deurkruk FSB 1053G “klink Ulm”, verkropt, conform EN179	110,00
	FSB1070G	Deurkruk FSB 1070 “U-vorm”, verkropt, conform EN179	110,00
	FSB1244	Deurkruk FSB 1244	Op aanvraag
	FSB1245	Deurkruk FSB 1245	Op aanvraag
	FSB1245G	Deurkruk FSB 1245, verkropt	Op aanvraag
	FSB1267	Deurkruk FSB 1267	Op aanvraag
	FSB1004	Deurkruk FSB 1004	Op aanvraag

Andere FSB-deurkrukmodellen op aanvraag

Dienstverleningen

	Dienstverleningen	
Artikelnummer	**Benaming / uitvoering**	**Netto-Prijs in EUR**
D001	**Elektronisch sluitplan** Opzetten van het elektronische sluitplan en de databank met tijdprofielen door CES in fabriek/vestiging. De opzet hiervan moet door de klant (opdrachtgever/gebruiker) in de vorm van een lijst/tabel met alle relevante gegevens ter beschikking worden gesteld.	Op aanvraag
D002	**Programmeren van elektronische apparaten (cilinders, wandlezers en beslagen) door CES in fabriek/ vestiging naar opgave van de klant (opdrachtgever / gebruiker) volgens elektronisch sluitplan.** Prijs per apparaat.	16,50
D003	**Programmering van de sluitmedia** Programmeren van elektronische sluitmedia (sleutelhanger, kaart, sleutel) bij CES in fabriek/ vestiging naar opgave van de klant (opdrachtgever / gebruiker) volgens elektronisch sluitplan. Prijs per sleutelhanger, kaart, sleutel.	3,30
D011	**Speciale nummering sluitmedia** Laser-identificatie naar opgave van de klant en voorafgaande controle op haalbaarheid Klantgegevens moeten als grafisch bestand of in tabelvorm, afhankelijk van toepassing, aanwezig zijn. Prijs per sluitmedium	6,00
D005	**Übersetzung fehlt**	
D006	**Übersetzung fehlt**	
D007	**Übersetzung fehlt**	
D008	**Speciale oplossingen voor hardware / software** Speciale oplossingen voor de hardware / software (op aanvraag)	Op aanvraag

	Dienstverleningen	
Artikelnummer	**Benaming / uitvoering**	**Netto-Prijs in EUR**
D009	**Projectplanning** Projectplanning van mechatronische systemen door systeemtechnici van CES. Inhoud: - Een coördinatiegesprek met de aannemer of vakmensen (elektromonteurs, montagemonteurs, verantwoordelijke voor brandbeveiliging enz.) Documenten die door de klant moeten worden aangeleverd (bouwtekeingen, plattegronden e.d.) dienen hiervoor als basis. Opstellen van specificatiedocumentatie Extra, onvoorziene werkzaamheden, door specifieke aanpassen op verzoek van de klant, onderbrekingen en wachttijden door vertragingen (bijv. niet verschijnen van vakmensen) worden extra in rekening gebracht. Per dag maximaal 8 uur incl. reiskosten, vasteland Nederland	1.195,00
D104	**Eisenspecificatie / documentatie** Voorbereiding van een systeemgerelateerde eisenspecificatie op basis van de vereisten van de klant. Inhoud: - Een coördinatiegesprek met de aannemer of vakmensen (elektromonteurs, montagemonteurs, verantwoordelijke voor brandbeveiliging enz.) Documenten die door de klant moeten worden aangeleverd (bouwtekeingen, plattegronden e.d.) dienen hiervoor als basis. - Opstellen van een specificatiedocument Extra, onvoorziene diensten/werkzaamheden, door specifieke aanpassen op verzoek van de klant, onderbrekingen en wachttijden door vertragingen (bijv. niet verschijnen van vakmensen) worden extra in rekening gebracht. Per dag maximaal 8 uur incl. reiskosten, vasteland Nederland	Op aanvraag
D010	**Ingebruikname** Ingebruikname van mechatronic systemen door technisch personeel van CES. Inhoud: In bedrijf stellen van de, volgens de CES handleidingen, in het werk gemonteerde, apparaten. Voorwaarde: De apparaten zijn op locatie gemonteerd, eventuele leidingen zijn gelegd en kabels en aansluitingen van het CES apparaat zijn volgens de CES handleidingen uitgevoerd. Extra, onvoorziene werkzaamheden, door specifieke aanpassingen op wens van de klant, fouten bij de voorbereiding en onderbrekingen in de werkzaamheden en wachttijden door vertraging op de bouw (bv. niet komen opdagen van de vakmensen, niet aangegeven/ omschreven leidingen e.d.) worden achteraf extra in rekening gebracht. Per dag maximaal 8 uur incl. reiskosten, vasteland Nederland.	1.195,00

	Reparaties / vervanging (elektrische cilinders, WT, elektrische beslag)	
Nettoprijs in EUR	**Benaming / Uitrusting**	**Nettoprijs in EUR**
89,00	**Controlekosten** Vaste prijs per apparaat	**89,00**
149,00	**Reparatiefaculteit** incl. materiaal en testrapport	**149,00**

C.Ed. Schulte GmbH
Zylinderschlossfabrik
Friedrichstraße 243
D-42551 Velbert
✆ +49 2051 204 0
✉ info@ces.eu

www.ces.eu

Technische wijzigingen voorbehouden · BE NL · V13 · 11.26