

Preisliste 2026
CESentry

Connect people. Create access.

Besondere Hinweise

1. Die Preise dieser Preisliste verstehen sich, wenn nicht anders angegeben in Euro per Stück.
2. Die Preise sind freibleibend. Wir behalten uns vor,die Berechnung unserer Erzeugnisse zum Tagespreis vorzunehmen.
3. Mit dem Erscheinen dieser Preisliste, gültig ab 01.01.2026 treten alle früheren Preisaufstellungen außer Kraft.
4. Die Notierungen dieser Liste sind unverbindliche Preisempfehlungen und verstehen sich ohne Montage.
5. Mehrwertsteuer wird in der gesetzlich vorgeschriebenen Höhe gesondert in Rechnung gestellt.
6. Druckfehler, Irrtümer und technische Änderungen vorbehalten
7. Unsere aktuell gültigen Allgemeinen Geschäftsbedingungen (AGB) finden Sie jederzeit unter folgendem Link:
8. https://www.ces.eu/de_us/agb.html

WEEE-Reg.-Nr. DE 85643571

Inhalt

Besondere Hinweise	2	Schließmedien	31
Das CESentry System	4	Lizenzmodelle im Überblick	35
Elektronik-Beschläge	6	CESentry Starter-Set	38
Elektronikzylinder	14	Werkzeug	40
Elektronikzylinder Schweizer Profil	20	Ersatzteile Elektronik-Beschlag	41
Elektronik-Anti-Panik-Zylinder	21	Ersatzteile Elektronikzylinder	42
Elektronik-Hangschloss	22	Sonderfunktionen	44
Elektronik-Hebelzylinder	22	Verlängerungen	46
Elektronik-Rundzylinder	23	Färbungen	47
Wandterminals	24	Knaufformen	48
Programmierung	27	Drückerformen	52
Desktop-Writer	28	Dienstleistungen	53
Gateway	29	Reparaturen	55
Elektronik-Peripheriegeräte	30		

Das CESentry System

CESentry ist ein cloudbasiertes, elektronisches Schließsystem.
Es besteht aus einem anwenderfreundlichen Organisationssystem
und modernen Schließ- und Zutrittsgeräten.

Die Einrichtung und die Verwaltung des Systems erfolgen über die CESentry AdminApp oder den CESentry Web-Client. Die Zutrittsrechte werden sicher in der Cloud verwaltet und gespeichert.
Die Schließgeräte werden wahlweise mit einem Smartphone und der CESentry AccessApp oder mit RFID-Medien bedient.

Die Verwendbarkeit der 13,56 MHz RFID-Technologien MIFARE und LEGIC bieten hohe Sicherheit bei gleichzeitiger Multiapplikationsfähigkeit. Einfache, miteinander kombinierbare Programmierkonzepte bieten preiswerte und komfortable Möglichkeiten für maßgeschneiderte Lösungen vom Privatanwender bis zu Kleinen und Mittleren Unternehmen.





Elektronikzylinder

Die Elektronikzylinder sind in verschiedenen Ausführungen und Färbungen erhältlich. So gibt es für jede Tür eine passende Lösung. Die Batterie befindet sich im Außenknauf und kann schnell und unkompliziert ausgetauscht werden.



Elektronik-Beschläge für Außen- und Innentüren

Der Elektronik-Beschlag ist besonders schlank gestaltet und besticht durch seine hochwertige Optik. Erhältlich als schmales oder breites Langschild, sowie als Compact-Schild.



Wandterminals

Für die Zutrittskontrolle an Automatiktüren, Schiebetüren, Drehtüren oder Schrankenanlagen kommen Wandterminals zum Einsatz. Mit der Bluetooth® Low Energy Funktion des Wandterminals kann ein Smartphone wie eine Fernbedienung eingesetzt werden und beispielsweise ein Garagentor oder eine Schranke aus einem Fahrzeug heraus öffnen.

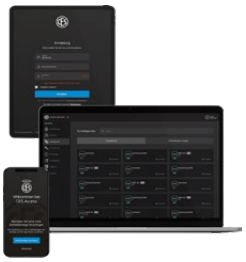

Verwaltung

Mit der AdminApp oder dem Web-Client vergeben Sie ganz einfach Berechtigungen an Mitarbeiter, Besucher oder Dienstleister. Dank eines intuitiven, plattformübergreifenden Bedienkonzeptes können Sie Änderungen alternativ in der AdminApp von unterwegs oder mit dem Webclient am PC oder Tablet durchführen.



Schließmedien

Neben dem Smartphone als Zutrittsmedium können auch RFID-Medien wie Elektronik-Schlüssel, Ausweiskarten oder Schlüsselanhänger eingesetzt werden.

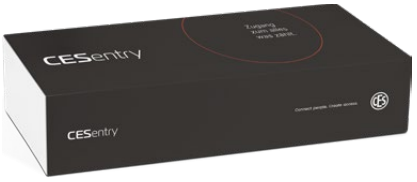

Starterset

Als sichere und flexible Lösung für zu Hause oder das Büro.

Elektronik-Beschläge

Schmalschild



Schmalschild Edelstahl und Schwarz

CESentry EB11xx

- Multi-ID-System 13,56 MHz, LEGIC und MIFARE
- Bluetooth® Low Energy
- Ausführung als Schmalschild
- Wetterfeste Ausführung IP54, geeignet für den Einsatz an Außentüren
- Feuerschutzausführung, geeignet zum Einsatz an Brandschutztüren bis T120
- Geeignet für den Einsatz an Türen gemäß EN 179
- Außen/innen Edelstahl mit beidseitigem Drücker in L-Form (Standardausführung FSB1076)

Bestellbeispiel: EB11xx

Artikel-nummer	HO Drücker-ausführung außen	HI* Drücker-ausführung innen	HD** Drücker-stellung	C Opt. Färbung Beschlag	T Tür-stärke	CH Zylinder-lochung	D Entfernung	SP Vierkant	ERSP Ereignis-speicher	PTo Schutzart Außen	PTi*** Schutzart Innen
	Siehe Drücker-formen	Siehe Drücker-formen	L, R	0, B	35...184	PB, PO, PI	55...98	7...10	MITE, OERS	WR / FR	WR / FR
EB1120	FSB1070	FSB1070	L	0	55	PB	92	8	MITE	WR	FR

* Nur beim Gegenbeschlag
** Die Drückerstellung kann ohne Spezialwerkzeug geändert werden
*** Nur für Dualbeschlag

L = Links, R = Rechts, 0 = Standard (Edelstahl), B = Schwarz, PB = Zylinderlochung beidseitig, PO = Zylinderlochung außen, PI = Zylinderlochung innen,
MITE = Mit Ereignisspeicher, OERS = Ohne Ereignisspeicher,
WR = Wasserresistent, FR = Feuerresistent

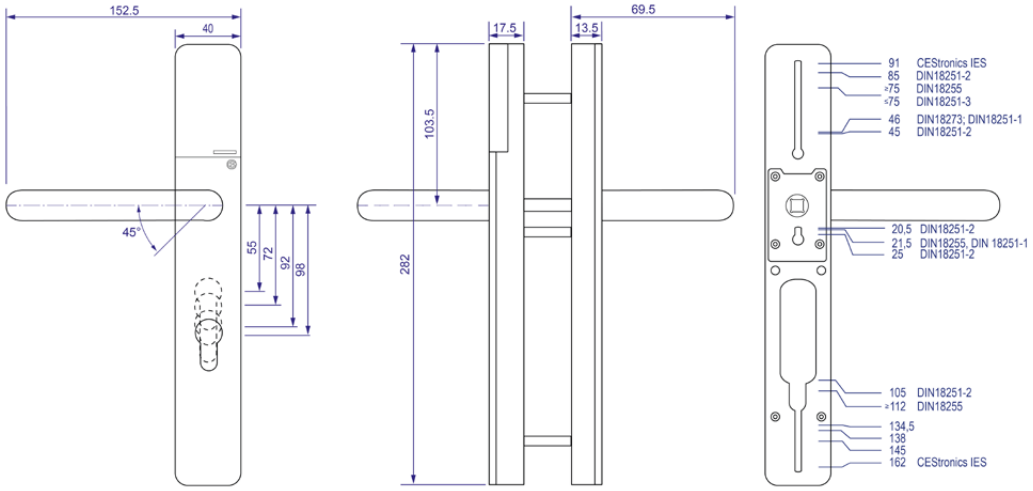

Elektronik-Langschildbeschläge



	Elektronik-Langschildbeschläge	
Artikelnummer	**Bezeichnung/Ausstattung**	**Preis in EUR**
EB1110	**Elektronik-Langschild** Ausführung CESentry, Zutritts- und Gegenseite Schmalschild, EURO-Design, ID-Technologie LEGIC advant / MIFARE DESFire, mit Bluetooth® Low Energy	580,00
EB1100	**Elektronik-Langschild** Ausführung CESentry, Schmalschild, nur Zutrittsseite, zur Anwendung an Innentüren, EURO-Design, ID-Technologie LEGIC advant / MIFARE DESFire, mit Bluetooth® Low Energy	475,00
EB1120	**Elektronik-Langschild** Ausführung CESentry, Zutrittsseite Schmalschild, Gegenseite Breitschild, EURO-Design, ID-Technologie LEGIC advant / MIFARE DESFire, mit Bluetooth® Low Energy	580,00
EB1130	**Elektronik-Langschild** Ausführung CESentry, Dual, beidseitig Zutritrittskontrolle, Schmalschild, EURO-Design, ID-Technologie LEGIC advant / MIFARE DESFire, mit Bluetooth® Low Energy	945,00

	Färbungen, siehe Seite 47	
	Drückerformen, siehe Seite 52	

Elektronik-Langschildbeschläge



	Elektronik-Langschildbeschläge	
Artikelnummer	**Bezeichnung/Ausstattung**	**Preis in EUR**
EB1150	**Langschild Gegenbeschlag** mechanisches Schmalschild, nur Gegenseite, zur Anwendung an Innentüren, EURO-Design	115,00
EB1160	**Langschild Komplementärbeschlag** beidseitig mechanisches Schmalschild, EURO-Design	235,00
EB1170	**Elektronik-Langschild** Ausführung CESentry, Zutritts- und Gegenseite Schmalschild, EURO-Design, einbruchhemmend gemäß ES2, ID-Technologie LEGIC advant / MIFARE DESFire, mit Bluetooth® Low Energy	740,00
EB1171	**Elektronik-Langschild** Ausführung CESentry, Zutritts- und Gegenseite Schmalschild, EURO-Design, einbruchhemmend gemäß SKG3 ID-Technologie LEGIC advant / MIFARE DESFire, mit Bluetooth® Low Energy	in Vorbereitung
EB1180	**Elektronik-Langschild** Ausführung CESentry, Zutrittseite Schmalschild, Gegenseite Breitschild, EURO-Design, einbruchhemmend gemäß ES2, ID-Technologie LEGIC advant / MIFARE DESFire, mit Bluetooth® Low Energy	740,00
EB1181	**Elektronik-Langschild** Ausführung CESentry, Zutrittseite Schmalschild, Gegenseite Breitschild, EURO-Design, einbruchhemmend gemäß SKG3 ID-Technologie LEGIC advant / MIFARE DESFire, mit Bluetooth® Low Energy	in Vorbereitung
–WR	**Wetterresistente Ausführung entsprechend IP54**	25,00
–Legic	**Aufpreis für LEGIC-Technologie**	25,00

	Färbungen, siehe Seite 47	
	Drückerformen, siehe Seite 52	

Elektronik-Beschläge

Breitschild



Breitschild Edelstahl und Schwarz

CESentry EB12xx

- Multi-ID-System 13,56 MHz, LEGIC und MIFARE
- Bluetooth® Low Energy
- Ausführung als Breitschild
- Wetterfeste Ausführung IP54, geeignet für den Einsatz an Außentüren
- Feuerschutzausführung, geeignet zum Einsatz an Brandschutztüren bis T120
- Geeignet für den Einsatz an Türen gemäß EN 179
- Außen/innen Edelstahl mit beidseitigem Drücker in L-Form (Standardausführung FSB1076)

Bestellbeispiel: EB12xx

Artikel-nummer	HO Drücker-ausführung außen	HI* Drücker-ausführung innen	HD** Drücker-stellung	C Opt. Färbung Beschlag	T Tür-stärke	CH Zylinder-lochung	D Entfernung	SP Vierkant	ERSP Ereignis-speicher	PTo Schutzart Außen	PTi*** Schutzart Innen
	Siehe Drücker-formen	Siehe Drücker-formen	L, R	0, B	35...184	PB, PO, PI	55...98	7...10	MITE, OERS	WR / FR	WR / FR
EB1120	FSB1070	FSB1070	L	0	55	PB	92	8	MITE	WR	FR

* Nur beim Gegenbeschlag
** Die Drückerstellung kann ohne Spezialwerkzeug geändert werden
*** Nur für Dualbeschlag

L = Links, R = Rechts, 0 = Standard (Edelstahl), B = Schwarz, PB = Zylinderlochung beidseitig, PO = Zylinderlochung außen, PI = Zylinderlochung innen,
MITE = Mit Ereignisspeicher, OERS = Ohne Ereignisspeicher,
WR = Wasserresistent, FR = Feuerresistent

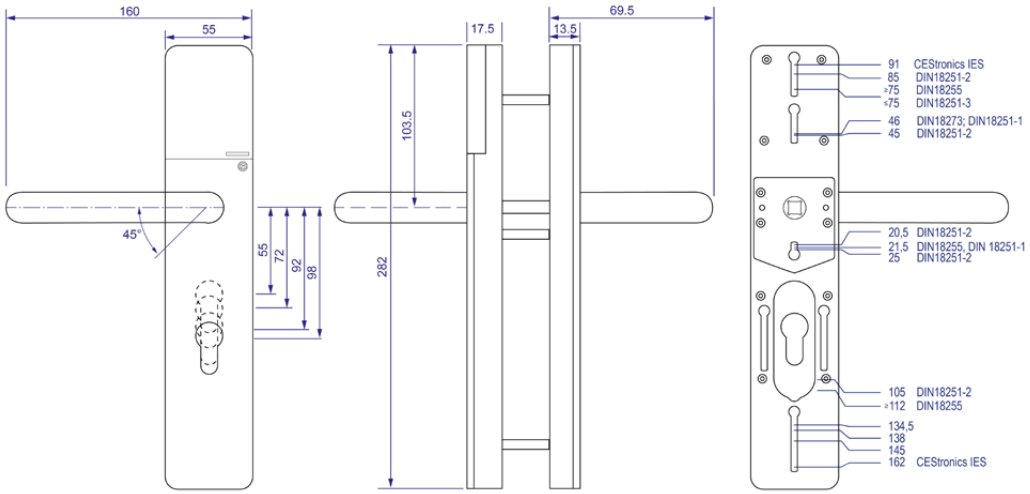

Elektronik-Langschildbeschläge



	Elektronik-Langschildbeschläge	
Artikelnummer	**Bezeichnung/Ausstattung**	**Preis in EUR**
EB1220	**Elektronik-Langschild** Ausführung CESentry, Zutritts- und Gegenseite Breitschild, EURO-Design, ID-Technologie LEGIC advant / MIFARE DESFire, mit Bluetooth® Low Energy	580,00
EB1200	**Elektronik-Langschild,** Ausführung CESentry, Breitschild, nur Zutrittsseite, zur Anwendung an Innentüren, EURO-Design, ID-Technologie LEGIC advant / MIFARE DESFire, mit Bluetooth® Low Energy	475,00
EB1210	**Elektronik-Langschild,** Ausführung CESentry, Zutrittsseite Breitschild, Gegenseite Schmalschild, EURO-Design, ID-Technologie LEGIC advant / MIFARE DESFire, mit Bluetooth® Low Energy	580,00
EB1230	**Elektronik-Langschild** Ausführung CESentry, Dual, beidseitig Zutritrittskontrolle, Breitschild, EURO-Design, ID-Technologie LEGIC advant / MIFARE DESFire, mit Bluetooth® Low Energy	945,00

	Färbungen, siehe Seite 47	
	Drückerformen, siehe Seite 52	

Elektronik-Langschildbeschläge



	Elektronik-Langschildbeschläge	
Artikelnummer	**Bezeichnung/Ausstattung**	**Preis in EUR**
EB1250	**Langschild Gegenbeschlag** mechanisches Breitschild, nur Gegenseite, zur Anwendung an Innentüren, EURO-Design	115,00
EB1260	**Langschild Komplementärbeschlag** beidseitig mechanisches Breitschild, EURO-Design	235,00
EB1270	**Elektronik-Langschild** Ausführung CESentry, Zutritts- und Gegenseite Breitschild, EURO-Design, einbruchhemmend gemäß ES2, ID-Technologie LEGIC advant / MIFARE DESFire, mit Bluetooth® Low Energy	740,00
EB1280	**Elektronik-Langschild** Ausführung CESentry, Zutrittseite Breitschild, Gegenseite Schmalschild, EURO-Design, einbruchhemmend gemäß ES2, ID-Technologie LEGIC advant / MIFARE DESFire, mit Bluetooth® Low Energy	740,00
–WR	**Wetterresistente Ausführung entsprechend IP54**	25,00
–Legic	**Aufpreis für LEGIC-Technologie**	25,00

	Färbungen, siehe Seite 47	
	Drückerformen, siehe Seite 52	

Elektronik-Beschläge

Compact-Schild



Compact-Schild Edelstahl und Schwarz

CESentry EB32xx

- Multi-ID-System 13,56 MHz, LEGIC und MIFARE
- Bluetooth® Low Energy
- Geeignet für den Einsatz an Innentüren
- Außen/innen Edelstahl mit beidseitigem Drucker in L-Form (Standardausführung FSB1076)

Bestellbeispiel: EB32xx

Artikel-nummer	HO Drücker-ausführung außen	HI* Drücker-ausführung innen	HD** Drücker-stellung	CR Opt. Färbung Leser	C Opt. Färbung Beschlag	T Tür stärke	SP Vierkant	ERSP Ereignis-speicher
	Siehe Drückerformen	Siehe Drückerformen	L, R	0, W	0, B	35...184	7...10	MITE, OERS
EB3220	FSB1070	FSB1070	L	0	B	55	8	MITE

* Nur beim Gegenbeschlag

** Die Drückerstellung kann ohne Spezialwerkzeug geändert werden

L = Links, R = Rechts, 0 = Standard (Edelstahl), B = Schwarz, PB = Zylinderlochung beidseitig, PO = Zylinderlochung außen, PI = Zylinderlochung innen, MITE = Mit Ereignisspeicher, OERS = Ohne Ereignisspeicher

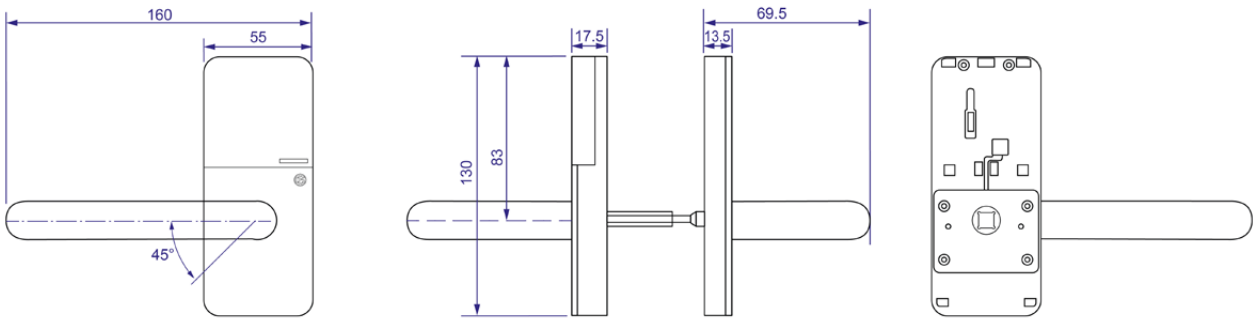

Elektronik-Compact-Beschläge



	Elektronik-Compact-Beschläge	
Artikelnummer	**Bezeichnung/Ausstattung**	**Preis in EUR**
EB3220	**Elektronik-Compact-Schild** Ausführung CESentry, Zutritts- und Gegenseite, zur Anwendung an Innentüren, ID-Technologie LEGIC advant / MIFARE DESFire, mit Bluetooth® Low Energy	530,00
EB3200	**Elektronik-Compact-Schild** Ausführung CESentry, nur Zutrittsseite, zur Anwendung an Innentüren, ID-Technologie LEGIC advant / MIFARE DESFire, mit Bluetooth® Low Energy	470,00
EB3230	**Elektronik-Compact-Schild** Ausführung CESentry, Dual, beidseitig Zutritrittskontrolle, zur Anwendung an Innentüren, ID-Technologie LEGIC advant / MIFARE DESFire, mit Bluetooth® Low Energy	935,00
EB3250	**Compact-Schild Gegenbeschlag** nur mechanische Gegensseite, zur Anwendung an Innentüren	105,00
EB3260	**Compact-Schild Komplementärbeschlag** beidseitig mechanisch, zur Anwendung an Innentüren	210,00
EB3290	**Zylinderrosette** beidseitig, vorgerichtet für EURO-Profilzylinder	30,00
–Legic	**Aufpreis für LEGIC-Technologie**	25,00

	Färbungen, siehe Seite 47	
	Drückerformen, siehe Seite 52	

Elektronikzylinder

ID-System MIFARE oder LEGIC

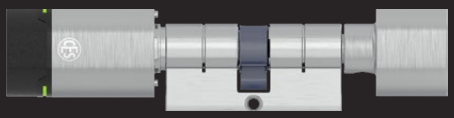

EB815

Doppelknaufzylinder

- Zur einseitigen Identifikation mit elektronischen Schließmedien
- Optische Rot/Grün Anzeige
- Akustische Anzeige über integrierten Beeper
- Außenseitig schließen nur mit berechtigtem Schließmedium, innenseitig permanent schließend über mechanischen Knauf
- Feuerschutzausfuhrung, geeignet zum Einsatz an Brandschutzturen bis T120
- Grundlänge: 30,5 mm/30,5mm (K/S)
- Finish: Edelstahl, schwarz
- Lieferung inklusive Betriebsbatterie und Spezialbefestigungsschraube

---

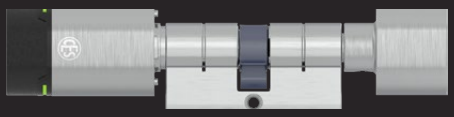

EB815/AP

Doppelknauf-Anti-Panik Zylinder

Produktbeschreibung wie EB815, davon abweichend:

- Integriertes Anti-Panik-Modul zur automatischen Rückstellung des Schließhebels
- Definierte Schließhebel-Stellung (Dieser Zylinder darf nur in Schlössern eingesetzt werden, für die eine Zulassung des Zylinders besteht).
- Grundlänge: 30,5 mm/30,5 mm (K/S)

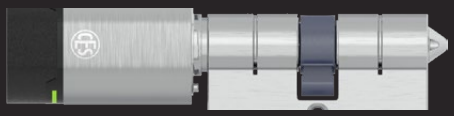

EB802

Blindzylinder

Produktbeschreibung wie EB815, davon abweichend:

- Innenseitig blind, ohne Funktion oder mit Profileinsatz

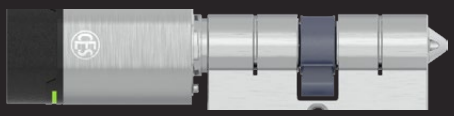

EB802/AP

Anti-Panik Blindzylinder

Produktbeschreibung wie EB815/AP, davon abweichend:

- Innenseitig blind, ohne Funktion oder mit Profileinsatz

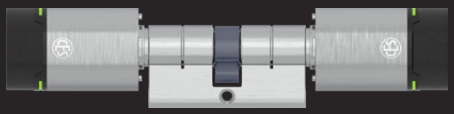

EB8710

Dualzylinder

Produktbeschreibung wie EB815, davon abweichend:

- Zur beidseitigen Identifikation mit elektronischen Schließmedien
- Außenseitig und innenseitig schließend nur mit berechtigtem Schließ-medium
- Beidseitig unabhängige Berechtigungssteuerung

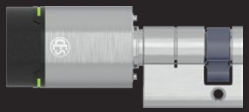

EB851

Knauf-Halbzylinder

Produktbeschreibung wie EB815, abweichend:

- Knaufhalbzylinder mit Elektronik-Knauf auf der Außenseite
- Außenseitig schließen nur mit berechtigtem Schließmedium
- Grundlänge: 30,5 mm (S)



EB615

Doppelknaufzylinder
- Schweizer Profil
- Zur einseitigen Identifikation mit elektronischen Schließmedien
- Optische Rot/Grün Anzeige
- Akustische Anzeige über integrierten Beeper
- Außenseitig schließen nur mit berechtigtem Schließmedium, innenseitig permanent schließend über mechanischen Knauf
- Grundlänge: 30,5 mm/30,5mm (K/S)
- Finish: Edelstahl, schwarz
- Lieferung inklusive Betriebsbatterie und Spezialbefestigungsschraube

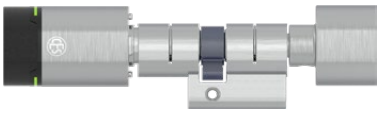

EB615/AP

Doppelknauf-Anti-Panik Zylinder
Produktbeschreibung wie EB615, davon abweichend:
- Integriertes Anti-Panik-Modul zur automatischen Rückstellung des Schließhebels
- Definierte Schließhebel-Stellung
  (Dieser Zylinder darf nur in Schlössern eingesetzt werden, für die eine Zulassung des Zylinders besteht)

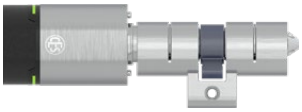

EB602

Blindzylinder
Produktbeschreibung wie EB615, davon abweichend:
Innenseitig blind, ohne Funktion oder mit Profileinsatz

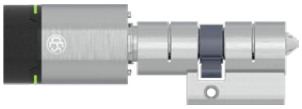

EB602/AP

Anti-Panik Blindzylinder
Produktbeschreibung wie EB615, davon abweichend:
- Innenseitig blind, ohne Funktion oder mit Profileinsatz

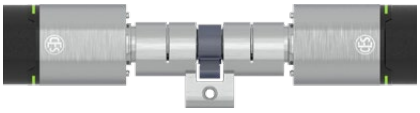

EB6710

Dualzylinder
Produktbeschreibung wie EB615, davon abweichend:
- Zur beidseitigen Identifikation mit elektronischen Schließmedien
- Außenseitig und innenseitig schließend nur mit berechtigtem Schließmedium
- Beidseitig unabhängige Berechtigungssteuerung



EB651

Knauf-Halbzylinder
Produktbeschreibung wie EB615, abweichend:
- Knaufhalbzylinder mit Elektronik-Knauf auf der Außenseite
- Außenseitig schließen nur mit berechtigtem Schließmedium
- Grundlänge: 30,5 mm (S)



EB215

Hangschloss
- Zur Identifikation mit elektronischen Schließmedien
- Mit Komfortfunktion
- Optische Rot/Grün Anzeige
- Akustische Anzeige über integrierten Beeper
- Außenseitig schließen nur mit berechtigtem Schließmedium
- Lieferung inklusive Betriebsbatterie

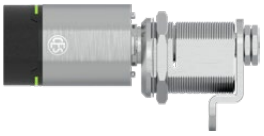

EB5558

Hebelzylinder
- Zur Identifikation mit elektronischen Schließmedien
- Optische Rot/Grün Anzeige
- Akustische Anzeige über integrierten Beeper
- Außenseitig schließen nur mit berechtigtem Schließmedium
- 90° Schwenkbereich
- Finish: Edelstahl, schwarz
- Lieferung inklusive Betriebsbatterie



EB30

Rundzylinder
- Zur Identifikation mit elektronischen Schließmedien
- Optische Rot/Grün Anzeige
- Akustische Anzeige über integrierten Beeper
- Außenseitig schließen nur mit berechtigtem Schließmedium
- Finish: Edelstahl, schwarz
- Lieferung inklusive Betriebsbatterie

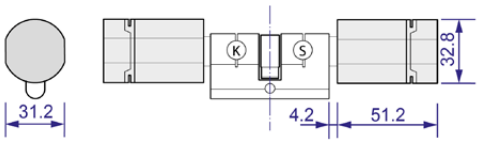

Verlängerungen Doppelzylinder

Doppelzylinder														
Innenseite (K) / Maße in mm								Außenseite (S) / Maße in mm						
	90,5	...	65,5	...	40,5	35,5	30,5	30,5	35,5	40,5	...	65,5	...	90,5
Maximales Achsmaß 90,5 mm, Verlängerung in je 5mm Schritten								Maximales Achsmaß 90,5 mm, Verlängerung in je 5mm Schritten						

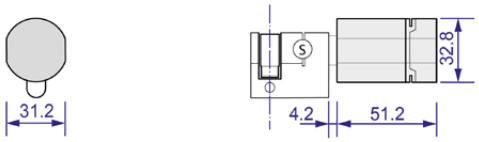

Verlängerungen Halbzylinder

Halbzylinder														
								Außenseite (S) / Maße in mm						
								30,5	35,5	40,5	...	65,5	...	90,5
								Maximales Achsmaß 90,5 mm, Verlängerung in je 5mm Schritten						

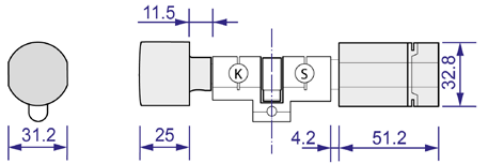

Verlängerungen Doppelzylinder - Schweizer Profil

Doppelzylinder														
Innenseite (K) / Maße in mm								Außenseite (S) / Maße in mm						
	90,5	...	65,5	...	40,5	35,5	30,5	30,5	35,5	40,5	...	65,5	...	90,5
Maximales Achsmaß 90,5 mm, Verlängerung in je 5mm Schritten								Maximales Achsmaß 90,5 mm, Verlängerung in je 5mm Schritten						

Bestellbeispiel Elektronik-Zylinder						
Artikelnummer	Länge (K) Innenseite	Länge (S) Außenseite	Färbung Gehäuse	Färbung Leser	Knaufform	Ereignis-speicher
EB815	30,5	40,5	MPCR	O,W	CT	MITE, OERS

Elektronikzylinder



	Elektronikzylinder	
Artikelnummer	**Bezeichnung/Ausstattung**	**Preis in EUR**
EB815	**Elektronik-Doppelknaufzylinder** Ausführung CESentry, einseitig lesend, EURO-Profil, ID-Technologie LEGIC advant / MIFARE DESFire, mit Bluetooth® Low Energy	435,00
EB851	**Elektronik-Halbzylinder** Ausführung CESentry, nur außenseitig lesend, EURO Profil, ID-Technologie LEGIC advant / MIFARE DESFire, mit Bluetooth® Low Energy	435,00
EB8710	**Elektronik-Dualzylinder** Ausführung CESentry, beidseitig lesend, EURO Profil, ID-Technologie LEGIC advant / MIFARE DESFire, mit Bluetooth® Low Energy	600,00
EB802	**Elektronik-Blindzylinder** Ausführung CESentry, einseitig lesend, mit Blindseite, EURO Profil, ID-Technologie LEGIC advant / MIFARE DESFire, mit Bluetooth® Low Energy	435,00

	Sonderausführungen, siehe Seite 44	
	Längentabelle, siehe Seite 46	
	Färbungen, siehe Seite 47	
	Knaufformen, siehe Seite 48	

Elektronik-Anti-Panik-Zylinder



	Elektronik-Anti-Panik-Zylinder	
Artikelnummer	**Bezeichnung/Ausstattung**	**Preis in EUR**
EB815/AP	**Elektronik-Anti-Panik-Zylinder** Ausführung CESentry, einseitig lesend, Anti-Panik-Ausstattung, EURO Profil, ID-Technologie LEGIC advant / MIFARE DESFire, mit Bluetooth® Low Energy	545,00
EB802/AP	**Elektronik-Anti-Panik-Blindzylinder** Ausführung CESentry, einseitig lesend, mit Blindseite, Anti-Panik-Ausstattung, EURO Profil, ID-Technologie LEGIC advant / MIFARE DESFire, mit Bluetooth® Low Energy	545,00
–Legic	**Aufpreis für LEGIC-Technologie**	25,00

	Sonderausführungen, siehe Seite 44	
	Längentabelle, siehe Seite 46	
	Färbungen, siehe Seite 47	
	Knaufformen, siehe Seite 48	

Elektronikzylinder Schweizer Profil



	Elektronikzylinder	
Artikelnummer	**Bezeichnung/Ausstattung**	**Preis in EUR**
EB615	**Elektronik-Doppelknaufzylinder** Ausführung CESentry, einseitig lesend, Schweizer Profil, ID-Technologie LEGIC advant / MIFARE DESFire, mit Bluetooth® Low Energy	490,00
EB651	**Elektronik-Halbzylinder** Ausführung CESentry, nur außenseitig lesend, Schweizer Profil, ID-Technologie LEGIC advant / MIFARE DESFire, mit Bluetooth® Low Energy	490,00
EB6710	**Elektronik-Dualzylinder** Ausführung CESentry, beidseitig lesend, Schweizer Profil, ID-Technologie LEGIC advant / MIFARE DESFire, mit Bluetooth® Low Energy	655,00
EB602	**Elektronik-Blindzylinder** Ausführung CESentry, einseitig lesend, mit Blindseite, Schweizer Profil, ID-Technologie LEGIC advant / MIFARE DESFire, mit Bluetooth® Low Energy	490,00
EB610	**Elektronik-Hybridzylinder** Ausführung CESentry, einseitig lesend, mit mechanischer Schließseite, Schweizer Profil, ID-Technologie LEGIC advant / MIFARE DESFire, mit Bluetooth® Low Energy	595,00

	Sonderausführungen, siehe Seite 44	
	Längentabelle, siehe Seite 46	
	Färbungen, siehe Seite 47	
	Knaufformen, siehe Seite 48	

Elektronik-Anti-Panik-Zylinder



	Elektronik-Anti-Panik-Zylinder	
Artikelnummer	**Bezeichnung/Ausstattung**	**Preis in EUR**
EB615/AP	**Elektronik-Anti-Panik-Zylinder** Ausführung CESentry, einseitig lesend, Anti-Panik-Ausstattung, EURO-Schweizer Profil, ID-Technologie LEGIC advant / MIFARE DESFire, mit Bluetooth® Low Energy	645,00
EB602/AP	**Elektronik-Anti-Panik-Blindzylinder** Ausführung CESentry, einseitig lesend, mit Blindseite, Anti-Panik-Ausstattung, Schweizer Profil, ID-Technologie LEGIC advant / MIFARE DESFire, mit Bluetooth® Low Energy	600,00
–Legic	**Aufpreis für LEGIC-Technologie**	25,00

	Sonderausführungen, siehe Seite 44	
	Längentabelle, siehe Seite 46	
	Färbungen, siehe Seite 47	
	Knaufformen, siehe Seite 48	

Elektronik-Hangschloss



	Elektronik-Hangschloss	
Artikelnummer	**Bezeichnung/Ausstattung**	**Preis in EUR**
EB215	**Elektronik-Hangschloss** Ausführung CESentry, mit Komfortfunktion, ID-Technologie LEGIC advant / MIFARE DESFire, mit Bluetooth® Low Energy	545,00

Elektronik-Hebelzylinder



	Elektronik-Hebelzylinder	
Artikelnummer	**Bezeichnung/Ausstattung**	**Preis in EUR**
EB5558	**Elektronik-Hebelzylinder** Ausführung CESentry, 90° Schwenkbereich, Hebel in verschiedenen Ausführungen verfügbar, ID-Technologie LEGIC advant / MIFARE DESFire, mit Bluetooth® Low Energy	525,00

Färbungen, siehe Seite 47

Elektronik-Rundzylinder



	Elektronik-Rundzylinder	
Artikelnummer	**Bezeichnung/Ausstattung**	**Preis in EUR**
EB27	**Elektronik-Aufschraubzylinder** Ausführung CESentry, für Kastenschlösser, ID-Technologie LEGIC advant / MIFARE DESFire, mit Bluetooth® Low Energy	525,00
EB30	**Elektronik-Außenzylinder** Ausführung CESentry, ID-Technologie LEGIC advant / MIFARE DESFire, mit Bluetooth® Low Energy	525,00
–Legic	**Aufpreis für LEGIC-Technologie**	25,00

Wandterminals

EBWT-I / EBWT-II



Wandterminal

Für die Zutrittskontrolle an Automatiktüren, Schiebetüren, Drehtüren oder Schrankenanlagen kommen Wandterminals zum Einsatz. Mit der Bluetooth® Low Energy Funktion des Wandterminals kann ein Smartphone wie eine Fernbedienung eingesetzt werden und beispielsweise ein Garagentor oder eine Schranke aus einem Fahrzeug heraus öffnen.

- Unterputz- oder Aufputz-Version
- Einsetzbar in Gehäusen verschiedener Schalterprogramme oder Türkommunikationsmodule
- Fernsteuerung dank Bluetooth® Low Energy Funktion
- Schutz vor Sabotage

Artikelnummer	Gehäuse I (Außen)	Gehäuse II (Innen)	CR Opt. Färbung Leser	C Opt. Färbung Gehäuse	ERSP Ereignisspeicher
	siehe Gehäusevarianten	siehe Gehäusevarianten	0,W	0,B	MITE,OERS
EBWT-II	IP-55-AP	CES Standard	0	B	MITE

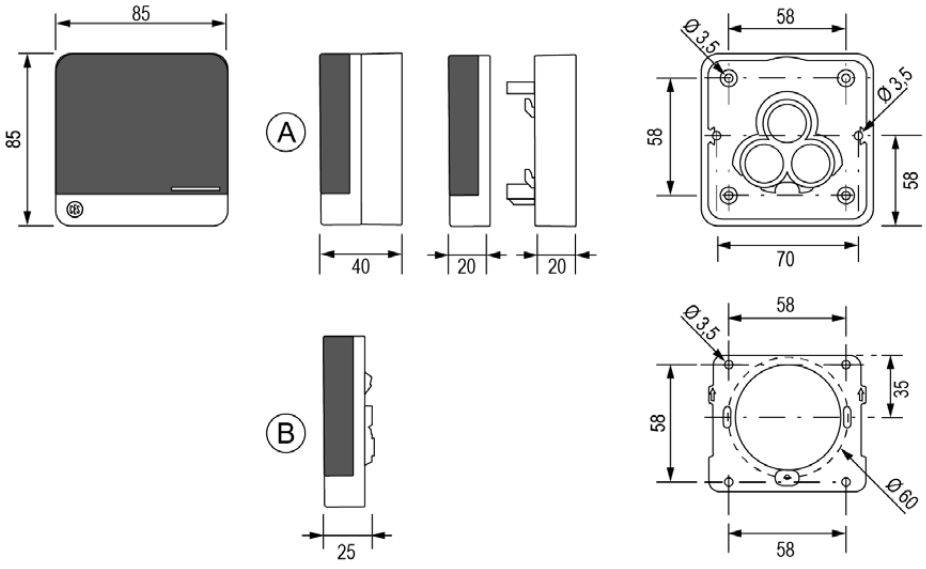

Elektronik-Wandterminal

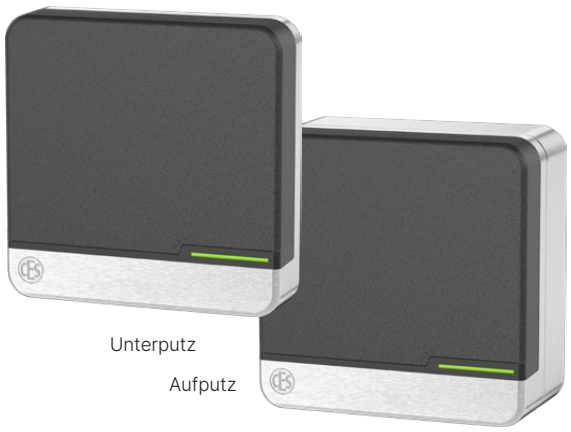

	Elektronik-Wandterminal	
Artikelnummer	**Bezeichnung/Ausstattung**	**Preis in EUR**
EBWT-I	**Wandterminal** Ausführung CESentry, kompakte Bauform, ohne Gehäuse, zur Montage auf vorhandene 60mm Schalterdosen, ID-Technologie LEGIC advant / MIFARE DESFire, mit Bluetooth® Low Energy	425,00
EBWT-II	**Wandterminal** Ausführung CESentry, bestehend aus Leser und Steuerung, für Sicherheitsanwendungen, Außenseitig lesend, ohne Gehäuse, zur Montage auf vorhandene 60mm Schalterdosen, ID-Technologie LEGIC advant / MIFARE DESFire, mit Bluetooth® Low Energy	590,00
	Wandterminal-Gehäuse	
Standard Unterputz	**CES Design-Gehäuse** Blende mit Metallrahmen inkl. Befestigungsschraube Ausführung Unterputz Schwarz oder Weiß	ohne Aufpreis
Standard Aufputz	**CES Design-Gehäuse** Blende mit Metallrahmen inkl. Befestigungsschraube und Aufputzrahmen Ausführung Aufputz-Wetterfest, IP55 Schwarz oder Weiß	45,00
	Zubehör	
247724V	**Netzteil für Wandterminals WT** Netzteil zur Hutschienen-Montage im gesicherten Bereich 230V AC / 12 V DC (max. 800 mA) geeignet für den Anschluss zusätzlicher Verbraucher (z.B. Elektro-Türöffner) Farbe: Lichtgrau	95,00



	Gehäuse für Türsprechanlagen	
Artikelnummer	**Bezeichnung/Ausstattung**	**Preis in EUR**
Siedle Vario	**Siedle Vario Gehäuse Silber-Metallic für WT** (RAL 9006)	125,00
	Alternative Siedle Färbungen Siedle Vario	
	Dunkelgrau-Glimmer (DB703)	140,00
	Weiß (RAL 9016)	140,00
	Antrazithgrau (RAL 7016) / Basaltgrau (RAL7012) / Grau-Aluminium (RAL 9007)	160,00
	Weitere Farben / Sonderfarben, bitte RAL-Kennzeichnung und Farbe angeben	Auf Anfrage
Telecom-Behnke	**WT mit Telecom Behnke Blende im „Serie 20" Design**	15,00
	Gehäuse für Schalterprogramme	
WT-G	**GIRA: S 55, reinweiß glänzend, weitere Farben auf Anfrage**	95,00
WT-G	**GIRA: Serie Flächenschalter, reinweiß glänzend**	95,00
	TX44, alle Gira Farben	115,00
	Busch-Jäger: Futur Linear / Solo / Carat / Axcent, Studioweiß glänzend	95,00
	Merten: M, Polarweiß hochglanz, weitere Farben auf Anfrage	95,00
	Jung AS500 / A594-0 WW / CD 500 / Alpinweiß	95,00

Programmierung

Offline

Programmierung mit Webclient oder AdminApp
über Smartphone, Tablet oder PC

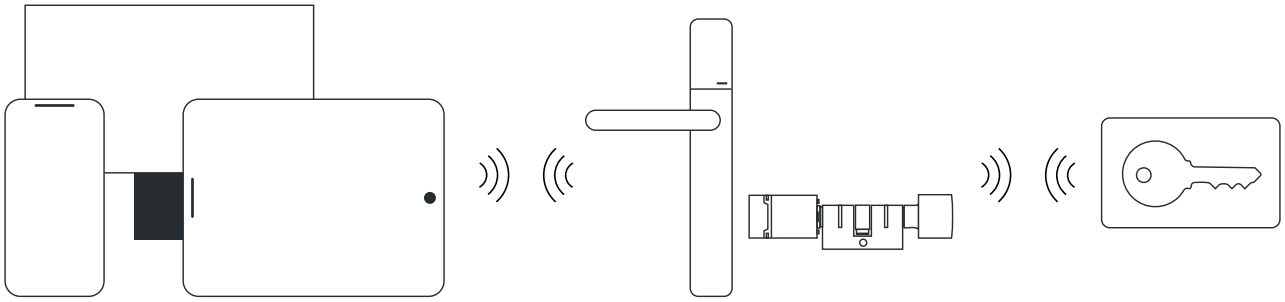



Desktop-Writer



Desktop-Writer

Über den Desktop-Writer erfolgt komfortabel und einfach die Programmierung von Schließgeräten und Schließmedien.

Die Zutrittsberechtigungen werden in die Schließgeräte übertragen und die Schließmedien im Web-Client registriert.

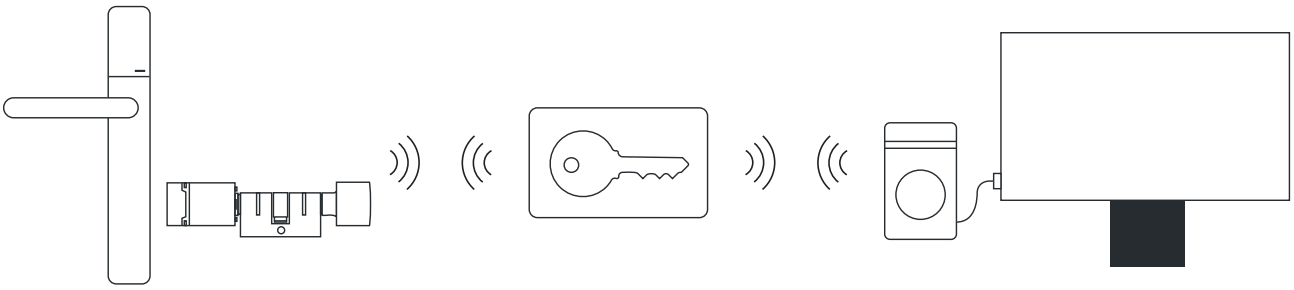

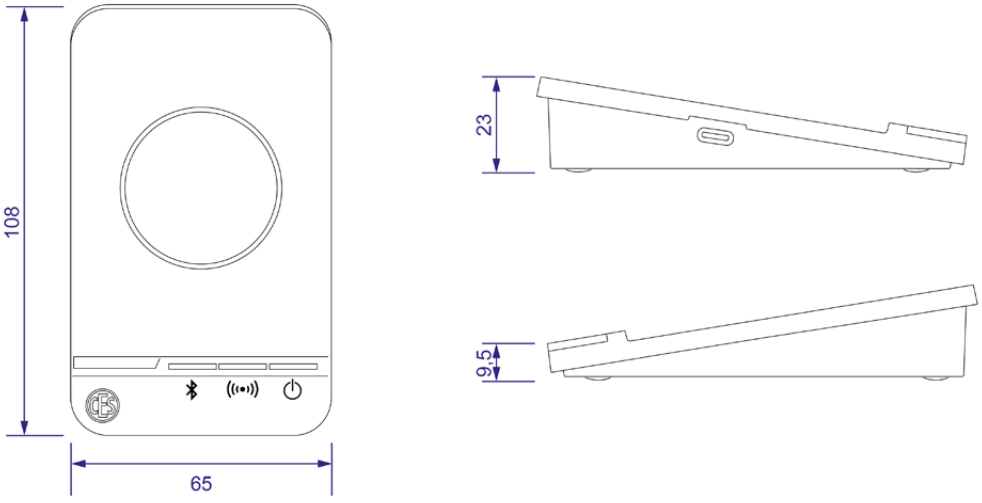

Gateway



Gateway

Das Gateway verbindet die CESentry-Schließgeräte online mit dem CES-Backend.

Berechtigungen, Konfigurationen und Firmware-Updates werden automatisch übertragen, ganz ohne manuelles Eingreifen vor Ort.

Ereignisse und Statusinformationen stehen in Echtzeit im Web-Client zur Verfügung.

Fällt ein Gateway aus, übernimmt automatisch ein anderes Gateway in Reichweite.

CESentry Gateway – schematische Darstellung

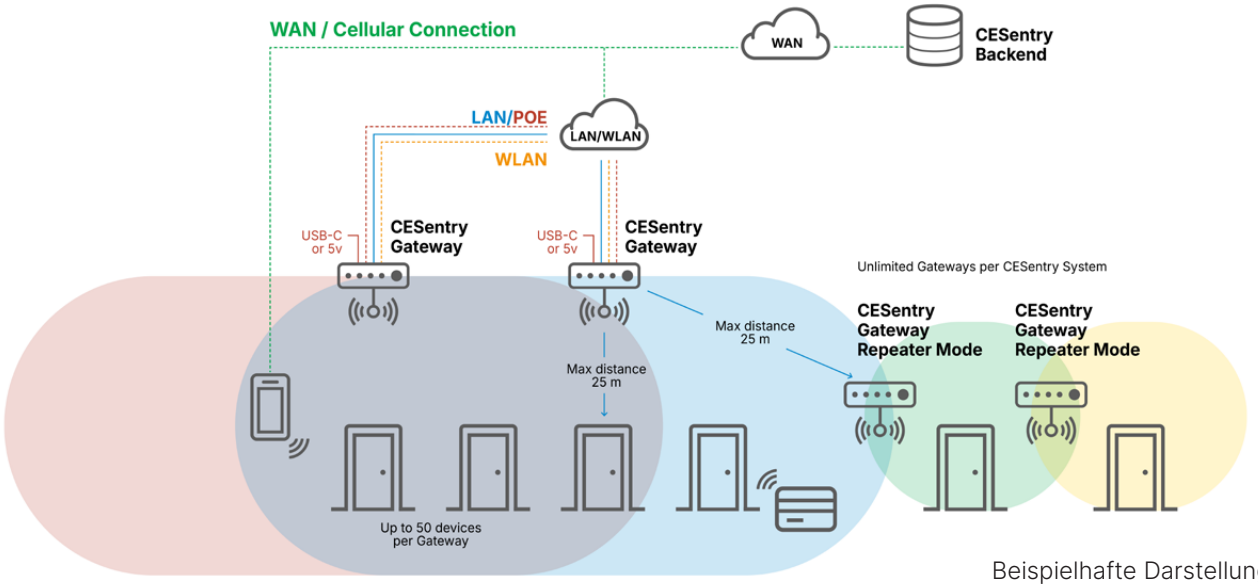

Beispielhafte Darstellung

	Elektronik-Peripheriegeräte	
Artikelnummer	**Bezeichnung/Ausstattung**	**Preis in EUR**
345060	**Desktop-Writer** Ausführung CESentry, zum Beschreiben und Lesen von RFID-Medien und Programmieren von CESentry-Schließgeräten, LEGIC und MIFARE, Bluetooth® Low Energy	445,00
348133V	**Key Transport Card nach OSS Standard** zum Übertragen von anlagenspezifischem Schlüsselmaterial nach BSI-Leitlinie und OSS Standard	30,00
345061	**Gateway** Ausführung CESentry, zur Online-Anbindung von CESentry-Schließgeräten, zur Kommunikation von Schließgeräten mit Fremdsystemen, ID-Technologie MIFARE DESFire, Bluetooth® Low Energy	395,00

Schließmedien

CESentry ist kompatibel zu LEGIC und MIFARE 13,56 MHz-RFID-Systemen.

Neben dem Smartphone als Zutrittsmedium können auch RFID-Medien eingesetzt werden.

- CES Elektronik-Schlüssel (in Kombination mit mechanischer Schließtechnik)
- Ausweiskarte im ISO Format
- Schlüsselanhänger



Elektronik-Schlüssel



Ausweiskarte im ISO Format



Premium Schlüsselanhänger



SlimLine Schlüsselanhänger

Medien





	Medien	
Artikelnummer	**Bezeichnung/Ausstattung**	**Preis in EUR**
342545V	**Ausweiskarte als DESFire** neutral weiß, inkl. Kennzeichnung durch fortlaufende Nummerierung, 1 VE = 5 Stück	50,00
342237V	**Ausweiskarte LEGIC advant** Ausführung mit Transponder ATC4096-MP neutral weiß, inkl. Kennzeichnung durch fortlaufende Nummerierung, 1 VE = 5 Stück	50,00
342541V	**Premium Schlüsselanhänger MIFARE DESFire** Auswahl Farben, mit Edelstahlbügel, inkl. Kennzeichnung durch fortlaufende Nummerierung, 1 VE = 5 Stück	100,00
342580V	**Premium Schlüsselanhänger LEGIC advant** ATC4096-MP311 Auswahl Farben, mit Edelstahlbügel, inkl. Kennzeichnung durch fortlaufende Nummerierung, 1 VE = 5 Stück	100,00
342540V	**SlimLine Schlüsselanhänger DESFire EV3** Transponder: DESFire EV3 8k inklusive Kennzeichnung durch fortlaufende Nummerierung 1 VE = 5 Stück Farben: Schwarz, Rot, Grün, Blau, Gelb und Weiß.	55,00
342356V	**Schlüsselanhänger LEGIC advant** ATC4096-MP311 Auswahl Farben, inkl. Kennzeichnung durch fortlaufende Nummerierung, 1 VE = 5 Stück	55,00

Medien



	Medien	
Artikelnummer	**Bezeichnung/Ausstattung**	**Preis in EUR**
ESM-C	**CES Elektronik-Schlüssel MIFARE DESFire** Transponder: EV2 8k, Auswahl Farben, inklusive Kennzeichnung durch fortlaufende Nummerierung	45,00
ESL-C	**CES Elektronik-Schlüssel LEGIC advant** Transponder: ATC 4096, Auswahl Farben, inklusive Kennzeichnung durch fortlaufende Nummerierung	45,00
342559V	**CES Elektronik-Transponderclip MIFARE DESFire EV2 8k** zum nachträglichen aufstecken auf CES-Schlüsselreide, Auswahl Farben, inkl. Kennzeichnung durch fortlaufende Nummerierung, 1 VE = 5 Stück	150,00
342561V	**CES Elektronik-Transponderclip LEGIC advant ATC 4096** zum nachträglichen aufstecken auf CES-Schlüsselreide, Auswahl Farben, inkl. Kennzeichnung durch fortlaufende Nummerierung, 1 VE = 5 Stück	150,00

Elektronik-Emergency-Key



	Elektronik-Emergency-Key	
Artikelnummer	**Bezeichnung/Ausstattung**	**Preis in EUR**
345900V	**Emergency-Key** CES Schlüsselanhänger zum uneingeschränkten Dauer-Auf-Schalten im Notfall, ID-Technologie MIFARE DESFire	30,00
345901V	**Emergency-Key** CES Schlüssel zum uneingeschränkten Dauer-Auf-Schalten im Notfall, ID-Technologie MIFARE DESFire	65,00
345902V	**Emergency-Key** CES Elektronik-Transponderclip zum uneingeschränkten Dauer-Auf-Schalten im Notfall, ID-Technologie MIFARE DESFire	40,00

Lizenzmodelle im Überblick

Für unterschiedliche Zielgruppen bietet CES verschiedene Lösungen:
- CESentry Basic für Zuhause oder Kleinstunternehmen
- CESentry Business für kleine und mittlere Unternehmen (KMU)

	CESentry Basic für kleine Anlagen mit bis zu maximal 40 IDs*	**CESentry Business** für kleine und mittlere Unternehmen mit Anlagen bis zu 1000 IDs*
Anzahl IDs*	20 (Standard)	100 (Standard)
Art der IDs*	1 ID = 1 Schließmedium / Smartphone / Schließgerät	
Upgrade-Möglichkeit** (kostenpflichtige Beauftragung)	+20 IDs oder Upgrade auf Business	+100 bis max. 2000
Administration	Webclient, AdminApp (iOS und Android)	
Schließmedien	Mobiles Gerät (Smartphone mit App), RFID-Medien	
Zeitmodelle		
Zeitraum	√	√
Tagesaktuell	√	√
Zeitpunkt	–	√
Wiederholend	–	√
Tagesliste	–	√
Sperrmodus	–	√
Freischaltmodus	–	√
Office-Funktion	–	√
Parameter-Gruppe	–	√
Schließgeräte-Gruppen	–	√
Personen-Gruppen	–	√
Laufzeit der Lizenz	unbegrenzt	36 Monate
Einschränkungen nach Lizenzablauf	Die Anlage ist einsehbar aber nicht mehr veränderbar. Ausnahme: Im Falle eines „Schlüsselverlustes“ können weiterhin Berechtigungen gesperrt werden, um die Sicherheit an den Türen zu gewährleisten. HINWEIS: Die Schließberechtigungen bleiben erhalten, die Funktion „Öffnen der Tür“ ist damit weiterhin gegeben.	

* Ein Schließmedium / Mobiles Gerät oder ein Schließgerät entspricht jeweils einer ID.
** Das Upgrade kann zukünftig über die AdminApp und den CES Webshop / Online-Shop erworben werden.

	Basic-Lizenz	
Artikelnummer	**Bezeichnung/Ausstattung**	**Preis in EUR**
345950	**CESentry Basic-Lizenz** Lizenz zur Verwaltung von 1 CESentry Schließanlage mit bis zu 20 IDs. Die Lizenz berechtigt zur kostenlosen Nutzung der CES Admin-und Access-App.	0,00
345951	**Lizenz-Erweiterung Basic** einmalige Erweiterung der CESentry Basic-Lizenz um weitere 20 IDs	99,00
345953	**Lizenz-Upgrade Basic zu Business** Upgrade der CESentry Basic-Lizenz auf CESentry Business-Lizenz	495,00
	Die CESentry Basic-Lizenz hat eine unbegrenzte Laufzeit und kann per Upgrade auf die CESentry Business-Lizenz umgestellt werden. Nach der Umstellung gelten die Bedingungen zur CESentry Business-Lizenz.	

	Business-Lizenz	
Artikelnummer	**Bezeichnung/Ausstattung**	**Preis in EUR**
345954	**CESentry Business-Lizenz** Lizenz zur Verwaltung von 1 CESentry Schließanlage mit bis zu 100 IDs. Die Lizenz berechtigt zur kostenlosen Nutzung der CES Admin-und Access-App. Erweiterbar um je 100 Ids auf bis zu 2.000 IDs Laufzeit 36 Monate	**495,00**
345955	**Lizenz-Erweiterung Business** Erweiterung der CESentry Business-Lizenz um zusätzliche 100 Ids Laufzeit 36 Monate	**95,00**
	Business-Lizenz Erneuerung	
345956	**Lizenz-Erneuerung Business** Erneuerung der CESentry Business-Lizenz nach Ablauf von 36 Monaten	**495,00** **zzgl. Erweiterungen**
	Die CESentry Business-Lizenz ist auf bis zu 1.000 IDs erweiterbar und hat eine Laufzeit von 36 Monaten. *Nach Ablauf der 36 Monate muss die Lizenz erneuert werden.* *Die Erneuerung der Lizenz beinhaltet immer die Erneuerung der Business-Lizenz zuzüglich der bestehenden Lizenz-Erweiterungen.* *Wird nur die Business Lizenz 345954 erneuert beinhaltet das 100 IDs, der Preis der Erneuerung ist 495,00 €.* *Wird eine Business Lizenz 345954 mit insgesamt 200 IDs erneuert, dann ist der Preis der Erneuerung 495,00€ zuzüglich 95,00 € für die bestehende Lizenz-Erweiterung.* *Die Erneuerung einer Business Lizenz mit 1000 IDs kostet 1350,00 €.* *Für das Datum der Erneuerung der Lizenz inkl. aller Lizenz-Erweiterungen ist das Startdatum der Laufzeit der Business-Lizenz maßgeblich.* *Wird also am 01.07.2024 eine Business-Lizenz erworben, dann ist die Erneuerung am 30.06.2027 fällig.* *Wird diese Business-Lizenz z.B. am 01.01.2026 um 100 IDs erweitert, dann ist die Erneuerung der Business-Lizenz zzgl. der Lizenz-Erweiterung ebenfalls am 30.06.2027 fällig.*	

CESentry Starter-Set

Elektronisch schließen, praktisch profitieren

Schnell installiert
Der Einbau eines CESentry Schließzylinders ist überaus einfach: Das System ist batteriebetrieben, die Bauform des Elektronikzylinders entspricht der eines Mechanikzylinders – einfach Mechanikzylinder ausbauen, Elektronikzylinder einbauen, fertig.



Komfortabel programmieren
Für die Programmierung des Schließzylinders benötigen Sie nur ein Smartphone. Berechtigungen können einfach über die AdminApp vergeben werden.



Einfach Türen öffnen
Mit Smartphone oder Schließmedium lassen sich Türen ganz einfach öffnen.

Jederzeit erweiterbar
Sie möchten Ihre Wohnung oder Ihr Büro weiteren Personen zugänglich machen? Neue Berechtigungen oder Schließgeräte lassen sich bei CESentry jederzeit integrieren.

Startersets

	Startersets	
Artikelnummer	**Bezeichnung/Ausstattung**	**Preis in EUR**
EBSTART	**Starterset Zylinder,** Doppelknaufzylinder, Ausführung CESentry, einseitig lesend, Grundlänge: 30,5 mm / 30,5 mm (K/S) inkl. 1x RFID-Schlüsselanhänger, inkl. Basic-Lizenz für bis zu 20 IDs; inkl. Montagewerkzeug	350,00
EBSTART2	**Starterset Zylinder,** Halbzylinder, Ausführung CESentry, nur außenseitig lesend, Grundlänge: 30,5 mm (S), inkl. 1x RFID-Schlüsselanhänger, inkl. Basic-Lizenz für bis zu 20 IDs; inkl. Montagewerkzeug	350,00

Längentabelle, siehe Seite 46

	Werkzeug	
Artikelnummer	Bezeichnung/Ausstattung	Preis in EUR
346206	Montageschlüssel Elektronikknauf	30,00
349129	Entnahmewerkzeug Compact-Schild	30,00

Ersatzteile Elektronik-Beschlag

	Ersatzteile Elektronik-Beschlag	
Artikelnummer	Bezeichnung/Ausstattung	Preis in EUR
96067	Batterie AA LR6 1,5V; VE=8 Stück	35,00
349051	Leseblende Compact-Schild	7,50
349056	Batteriehalter Zutrittsseite Schmalschild	7,50
349057	Batteriehalter Zutrittsseite Breitschild	7,50
349083	Senkkopf M4 Unterlegscheiben; VE=20 Stück	20,00
349088F	Gewindebolzen M4 Breit; VE=10 Stück	20,00
349089F	Gewindebolzen M5 Breit; VE=10 Stück	25,00
349097	Batteriehalter Euro Gegenseite Schmalschild	7,50
349098	Batteriehalter Euro Gegenseite Breitschild	7,50
349104	Adapter Kurzschildmontage Schmalschild	25,00
L4042	Schraube Batteriefach, VE=20 Stück	7,50
349105	Vierkantstift; VE=5 Stück	25,00
349105/0014	Vierkantstift, 9 mm, VE=5 Stück	25,00
349105/0027	Vierkantstift 10 mm, VE=5 Stück	25,00
349150	Drücker FSB1076, Form L	45,00
349150	Drücker FSB1070, Form U	45,00
349150	Drücker FSB1070G Form U gekröpft	115,00
349150	Drücker FSB1053 Ulmer	60,00
349150	Drücker FSB1053G Ulmer gekröpft	115,00
349113	Beschlagselektronik	270,00

Ersatzteile Elektronikzylinder

	Ersatzteile Elektronikzylinder	
Artikelnummer	Bezeichnung/Ausstattung	Preis in EUR
346052	Sperrmechanik	105,00
346053	Schließhebel für EB815	65,00
346054	Schließhebel für EB8710	80,00
346057	Elektronikknauf LEGIC und MIFARE	250,00
346058	Schließhebel für EB615	105,00
346059	Schließhebel für EB6710	105,00
346161	mechanischer Knauf EB Edelstahl	60,00
346067	mechanischer Knauf EB Messing	60,00
346068	Schließhebel für EB815/41	65,00
346069	Schließhebel für EB815/39	55,00
346201V	Elektronikknauf-Hülse, VE = 5 Stück	140,00
346115	Wellen-Verlängerung, VE = 10 Stück	15,00
346121	mechanische Knaufwelle für EB815	85,00
346123V	Ersatzdichtung, VE = 10 Stück	25,00
346126F	Zylindergehäuse für EB815	60,00
346127F	Zylindergehäuse für EB8710	60,00
346128F	Zylindergehäuse für EB851	60,00
346129F	Zylindergehäuse für EB815/AP	170,00
346130	Zylindergehäuse für 615	115,00
346131F	Zylindergehäuse für EB6710	115,00
346132F	Zylindergehäuse für EB651	115,00
346133F	Zylindergehäuse für EB615/AP	225,00
346144	Zylindergehäuse für EB5746	60,00
346145	Adapter für EB5746, VE=10 Stück	70,00
346155	Zylindergehäuse für EB5999	60,00
346162	Batterie CR123A, VE = 5 Stück	45,00
346199	Klemmring, VE = 20 Stück	25,00

Ersatzteile Elektronikzylinder

	Ersatzteile Elektronikzylinder	
Artikelnummer	Bezeichnung/Ausstattung	Preis in EUR
	Ersatzzylinder EB815	215,00
	Ersatzzylinder EB851	215,00
	Ersatzzylinder EB8710	255,00
	Ersatzzylinder EB802	215,00
	Ersatzzylinder EB815/AP	395,00
	Ersatzzylinder EB802/AP	395,00
	Ersatzzylinder EB615	270,00
	Ersatzzylinder EB651	270,00
	Ersatzzylinder EB6710	310,00
	Ersatzzylinder EB602	270,00
	Ersatzzylinder EB615/AP	450,00
	Ersatzzylinder EB602/AP	450,00
	Ersatzzylinder EB215	325,00
	Ersatzzylinder EB5558	305,00
	Ersatzzylinder EB5746	215,00
	Ersatzzylinder EB5999	215,00

* Zylindergruppe ohne Knäufe

Sonderfunktionen



Sonderfunktion	Funktionsbeschreibung	EB815	EB851	EB8710	EB802	
.../3	Mechanische Knaufwelle mit Innensechskant				+	
.../14	Mit Feuerwehrdreikant M4/M6/M10				+	
.../30	Mechanische Knaufwelle mit Münzschlitz				+	
.../33	Schließhebel mit Radius 13,5mm	+	+	+	+	
.../34	Mechanische Knaufwelle mit Vierkant, innenliegend				+	
.../35	Ein rückseitiges M6 Gewinde, unten		+			
.../39	BIFFAR-Doppelschließhebel	+	+	+	+	
.../41	10er Zahnritzel, Ø 24mm	+	+	+	+	
.../42	Schließhebel ABUS-Stern	+	+	+	+	
.../46	Mechanische Vierkantwelle 6 oder 8 mm	+				
.../51	Zwei rückseitige M4 Gewinde		+			
.../60	Mechanischer Innenknauf mit Rutschkupplung	+				
.../97	1mm gekürztes Zylindergehäuse für Türprofile mit Kernlochbohrung	+	+	+	+	
.../102	Schwenkhebelgriff		+			
.../104	Kurze Seite 7,5mm		+			
.../112	Schließhebel mit Radius 10,8mm	+	+	+	+	
.../113	Ein rückseitiges M4 Gewinde, unten		+			
.../120	Mechanische Knaufwelle mit M4 Gewindebohrung	+				
.../121	Mechanische Knaufwelle mit Flachfräsung 60°, 7mm	+				
.../123	Seitliche Befestigungsbohrung	+	+	+	+	
.../124	Ein rückseitiges M5 Gewinde, unten		+			
.../127	Für Glastüren, mit kurzer Innenseite	+			+	
.../130	Mechanische Knaufwelle Ø 8mm	+				
.../131	Mechanische Knaufwelle Ø 7,9mm	+				
.../132	Mechanische Vierkantwelle 8,2mm	+				
.../133	Schließhebel mit Radius 13,1mm, Breite 5,2mm	+	+	+	+	
.../137	Mechanische Vierkantwelle 6 oder 8mm, Länge 85mm	+				
.../139	Mechanische Knaufwelle Ø 6mm, Länge 11,8mm	+				
.../142	Schließhebel mit Radius 11,3mm, Breite 4,3mm	+	+	+	+	
.../143	Mechanische Kaufwelle mit 8mm Innenvierkant				+	
.../158	Mechanische Vierkantwelle 5mm	+				
.../160	18er Zahnritzel, Ø 30mm	+	+	+	+	
.../163	Schließhebel mit Radius 13,5mm, Breite 4,5mm	+	+	+	+	
.../167	Mechanische Knaufwelle mit flachem Mitnehmer, ablängbar, Breite 7,5 mm	+	+			
.../176	Mechanische Knaufwelle Ø 7mm	+				
.../182	Mechanische Knaufwelle Ø 7,95mm, ohne Bohrung	+				

	EB810	EB815/AP	EB802/AP	EB615	EB651	EB6710	EB602	EB610	EB615/AP	EB602/AP	EB715	EB751	EB7710	EB702	EB710	EB715/AP	EB702/AP	Aufpreis
			+				+			+				+			+	22,00
			+				+			+				+			+	22,00
			+				+			+				+			+	22,00
	+	+	+	+	+	+	+	+	+	+	+	+	+	+	+	+	+	65,00
			+				+			+				+			+	22,00
					+							+						22,00
	+	+	+	+	+	+	+	+	+	+	+	+	+	+	+	+	+	65,00
	+	+	+	+	+	+	+	+	+	+	+	+	+	+	+	+	+	65,00
	+	+	+	+	+	+	+	+	+	+	+	+	+	+	+	+	+	130,00
		+		+					+		+					+		130,00
					+							+						22,00
		+		+					+		+					+		65,00
	+	+	+	+	+	+	+	+	+	+	+	+	+	+	+	+	+	22,00
					+							+						130,00
					+							+						65,00
	+	+	+	+	+	+	+	+	+	+	+	+	+	+	+	+	+	65,00
					+							+						22,00
		+		+					+		+					+		22,00
		+		+					+		+					+		130,00
	+	+	+	+	+	+	+	+	+	+	+	+	+	+	+	+	+	22,00
					+							+						22,00
				+			+				+			+				130,00
		+		+					+		+					+		130,00
		+		+					+		+					+		130,00
		+		+					+		+					+		22,00
	+	+	+	+	+	+	+	+	+	+	+	+	+	+	+	+	+	65,00
		+		+					+		+					+		22,00
		+		+					+		+					+		22,00
	+	+	+	+	+	+	+	+	+	+	+	+	+	+	+	+	+	130,00
			+				+			+				+			+	22,00
		+		+					+		+					+		22,00
	+	+	+	+	+	+	+	+	+	+	+	+	+	+	+	+	+	130,00
	+	+	+	+	+	+	+	+	+	+	+	+	+	+	+	+	+	130,00
		+		+	+				+		+	+				+		22,00
		+		+					+		+					+		22,00
		+		+					+		+					+		22,00

Verlängerungen

Länge A (K, innen)	Länge B (S, außen)	Gesamtlänge	Aufpreis
30,5	30,5	61	0,00
30,5	35,5	66	10,00
30,5	40,5	71	20,00
30,5	45,5	76	30,00
30,5	50,5	81	40,00
30,5	55,5	86	50,00
30,5	60,5	91	60,00
30,5	65,5	96	70,00
30,5	70,5	101	80,00
30,5	75,5	106	90,00
30,5	80,5	111	100,00
35,5	35,5	71	20,00
35,5	40,5	76	30,00
35,5	45,5	81	40,00
35,5	50,5	86	50,00
35,5	55,5	91	60,00
35,5	60,5	96	70,00
35,5	65,5	101	80,00
35,5	70,5	106	90,00
35,5	75,5	111	100,00
35,5	80,5	116	220,00
40,5	40,5	81	40,00
40,5	45,5	86	50,00
40,5	50,5	91	60,00
40,5	55,5	96	70,00
40,5	60,5	101	80,00
40,5	65,5	106	90,00
40,5	70,5	111	100,00
40,5	75,5	116	220,00
40,5	80,5	121	240,00
45,5	45,5	91	60,00
45,5	50,5	96	70,00
45,5	55,5	101	80,00
45,5	60,5	106	90,00

Länge A (K, innen)	Länge B (S, außen)	Gesamtlänge	Aufpreis
45,5	65,5	111	100,00
45,5	70,5	116	220,00
45,5	75,5	121	240,00
45,5	80,5	126	260,00
50,5	50,5	101	80,00
50,5	55,5	106	90,00
50,5	60,5	111	100,00
50,5	65,5	116	220,00
50,5	70,5	121	240,00
50,5	75,5	126	260,00
50,5	80,5	131	280,00
55,5	55,5	111	100,00
55,5	60,5	116	220,00
55,5	65,5	121	240,00
55,5	70,5	126	260,00
55,5	75,5	131	280,00
55,5	80,5	136	300,00
60,5	60,5	121	240,00
60,5	65,5	126	260,00
60,5	70,5	131	280,00
60,5	75,5	136	300,00
60,5	80,5	141	320,00
65,5	65,5	131	280,00
65,5	70,5	136	300,00
65,5	75,5	141	320,00
65,5	80,5	146	340,00
70,5	70,5	141	320,00
70,5	75,5	146	340,00
70,5	80,5	151	360,00
75,5	75,5	151	360,00
75,5	80,5	156	380,00
80,5	80,5	161	400,00
weitere Längen auf Anfrage			

Färbungen

Färbungs-Nr.	Färbungs-Kürzel	Bezeichnung	Aufpreis Elektronik-Beschlag	Aufpreis Elektronikzylinder
Standard		Edelstahloptik	**0,00**	**0,00**
Standard		Schwarz	**0,00**	**0,00**
01	MMVG	Messing matt vernickelt	**auf Anfrage**	**0,00**
02	MMGB	Messing matt gebürstet	**auf Anfrage**	**12,00**
03	MPOL	Messing poliert	**auf Anfrage**	**12,00**
04	MMCR	matt verchromt velours	**auf Anfrage**	**12,00**
05	MPCR	poliert verchromt	**auf Anfrage**	**12,00**
06	MPV	poliert vernickelt	**auf Anfrage**	**12,00**
07	MBR	Messing brüniert	**auf Anfrage**	**65,00**
08	MALT	Messing altdeutsch	**auf Anfrage**	**65,00**
15	MBRD	dunkel brüniert	**auf Anfrage**	**65,00**
16	MBRH	hell brüniert	**auf Anfrage**	**65,00**
17	MANT	Messing antik	**auf Anfrage**	**65,00**
18	KANT	Kupfer antik	**auf Anfrage**	**65,00**
20	MVGE	matt vernickelt protective	**auf Anfrage**	**12,00**
31	MMVB	matt vernickelt gebürstet	**auf Anfrage**	**0,00**
33	MGCR	matt verchromt gebürstet	**auf Anfrage**	**12,00**
49	MGV	matt vernickelt velours	**auf Anfrage**	**12,00**

Knaufformen

Form	Kürzel	Beschreibung
	A	A-Knauf
	CR	CR-Knauf
	CT	CT-Knauf
	EB	EB-Knauf
	EH	EH-Knauf
	E	E-Knauf
	ES	ES-Knauf

Form	Kürzel	Beschreibung
	ET	ET-Knauf
	F	F-Knauf
	FL	FL-Knauf
	HH	HH-Knauf
	H	H-Knauf
	J	J-Knauf
	S	S-Knauf

Optionen
Färbungen Knäufe

Preiskategorie 1	Preiskategorie 2	Preiskategorie 3
12,00€	22,00€	65,00€

Farbcode		Knauf-typ	Knauf-code		Preis-kategorie
MMVG	+	H	H/NF	=	Standard
			H/NG	=	Standard
		CT	UKNG	=	2
		ET	ETNG	=	2
		CR	CRNG	=	1
		E	E/NF	=	2
		A	A/NF	=	2
		S	S/NG	=	2
		HH	HHNF	=	2
		ES	ESNF	=	2
		EH	EHNF	=	2
MMVB	+	H	H/NG	=	Standard
		CT	UKNG	=	2
		ET	ETNG	=	2
		CR	CRNG	=	1
		E	E/NG	=	2
		A	A/NG	=	2
		S	S/NG	=	2
MMGB	+	H	H/MG	=	1
		CT	UKMG	=	2
		ET	ETMG	=	2
		CR	CRMG	=	1
MPOL	+	H	H/MP	=	1
		CT	UKMP	=	2
		ET	ETMP	=	2
		CR	CRMP	=	1
MPOU	+	H	H/MU	=	1
		CT	UKMU	=	2
		ET	ETMU	=	2
		CR	CRMU	=	1
MESN	+	H	H/MN	=	2
		CT	UKMN	=	2
		ET	ETMN	=	2
		CR	CRMN	=	2

Farbcode		Knauf-typ	Knauf-code		Preis-kategorie
MMCR	+	H	H/MC	=	2
		CT	UKMC	=	2
		ET	ETMC	=	2
		CR	CRMC	=	2
MPCR	+	H	H/PC	=	2
		CT	UKPC	=	2
		ET	ETPC	=	2
		CR	CRPC	=	2
MGCR	+	H	H/CG	=	2
		CT	UKCG	=	2
		CR	CRCG	=	2
MPV	+	H	H/PV	=	1
		CT	UKPV	=	2
		ET	ETPV	=	2
M_SS	+	H	H/EF	=	1
		H	H/NI	=	2
		CT	UKEF	=	2
		ET	ETEF	=	2
		EB	EBEF	=	Standard
		CR	CREF	=	1
		S	S/EF	=	2
MGV	+	H	H/MV	=	1
		CT	UKMV	=	2
		ET	ETMV	=	2
		CR	CRMV	=	1
MGVE	+	H	H/GE	=	1
MALT	+	H	H/AD	=	2
		CT	UKAD	=	2
		ET	ETAD	=	2
		CR	CRAD	=	2
MANT	+	H	HMAN	=	2
		CT	UKMA	=	2
		CR	CRMA	=	2
MBRH	+	H	H/BH	=	2
		CT	UKBH	=	2
		ET	ETBH	=	2



Optionen
Färbungen Knäufe

Preiskategorie 1	Preiskategorie 2	Preiskategorie 3
12,00€	22,00€	65,00€

Farbcode		Knauf-typ	Knauf-code		Preis-kategorie
MBR	+	H	H/BÜ	=	2
		CT	UKBÜ	=	2
		CR	CRBÜ	=	2
MBRD	+	H	H/BD	=	2
		CT	UKBD	=	2
		ET	ETBD	=	2
		CR	CRBD	=	2
MMSW	+	H	H/SG	=	2
		CT	UKSW	=	2
		ET	ETSW	=	2
		CR	CRSG	=	2
F79	+	H	H/79	=	2
		CT	UK79	=	2
		ET	ET79	=	2
		CR	CR79	=	2
KANT	+	H	H/KAN	=	2
		CT	UKKA	=	2
C500	+	H	H/WL	=	2
		CT	UKWL	=	2
		ET	ETWL	=	2
		CR	CRWL	=	2
		E	E/WL	=	2
C502	+	H	H/WL	=	2
		CT	UKWL	=	2
		ET	ETWL	=	2
		CR	CRWL	=	2
		E	E/WL	=	2
C506	+	H	H/WL	=	2
		CT	UKWL	=	2
		ET	ETWL	=	2
		CR	CRWL	=	2
		E	E/WL	=	2

Farbcode		Knauf-typ	Knauf-code		Preis-kategorie
C520	+	CT	UKBB	=	2
		ET	ETBB	=	2
		CR	CRBB	=	2
C640	+	H	H/64	=	2
		CT	UK64	=	2
		ET	ET64	=	2
		CR	CR64	=	2
		E	E/64	=	2
C642	+	H	H/64	=	2
		CT	UK64	=	2
		ET	ET64	=	2
		CR	CR64	=	2
		E	E/64	=	2
C650	+	H	H/65	=	2
		CT	UK65	=	2
		ET	ET65	=	2
		CR	CR65	=	2
		E	E/65	=	2
		A	A/65	=	2
C652	+	H	H/65	=	2
		CT	UK65	=	2
		ET	ET65	=	2
		CR	CR65	=	2
		E	E/65	=	2
		A	A/65	=	2
C660	+	H	H/66	=	2
		CT	UK66	=	2
		ET	ET66	=	2
C662	+	H	H/66	=	2
		CT	UK66	=	2
		ET	ET66	=	2



Optionen
Färbungen Knäufe

Preiskategorie 1	Preiskategorie 2	Preiskategorie 3
12,00€	22,00€	65,00€

Farbcode		Knauf-typ	Knauf-code		Preis-kategorie
C670	+	H	H/67	=	2
		CT	UK67	=	2
		ET	ET67	=	2
		CR	CR67	=	2
C672	+	H	H/67	=	2
		CT	UK67	=	2
		ET	ET67	=	2
		CR	CR67	=	2
C680	+	H	H/68	=	2
		CT	UK68	=	2
		ET	ET68	=	2
		CR	CR68	=	2
C682	+	H	H/68	=	2
		CT	UK68	=	2
		ET	ET68	=	2
		CR	CR68	=	2
C690	+	H	H/69	=	2
		CT	UK69	=	2
		ET	ET69	=	2
		EB	EB69	=	Standard
		CR	CR69	=	2
		E	E/69	=	2
C692	+	H	H/69	=	2
		CT	UK69	=	2
		ET	ET69	=	2
		CR	CR69	=	2
		E	E/69	=	2



Drückerformen

Form	Kürzel	Beschreibung	Aufpreis
	FSB1070	Drückerform FSB 1070 „U-Form“, EN179 geeignet	15,00
	FSB1076	Drückerform FSB 1076 „L-Form“	ohne Aufpreis
	FSB1053	Drückerform FSB 1053 „Ulmer Klinke“, EN179 geeignet	40,00
	FSB1053G	Drückerform FSB 1053G „Ulmer Klinke, gekröpft“, EN179 geeignet	110,00
	FSB1070G	Drückerform FSB 1070 „U-Form, gekröpft“, EN179 geeignet	110,00
	FSB1244	Drückerform FSB 1244	auf Anfrage
	FSB1245	Drückerform FSB 1245	auf Anfrage
	FSB1245G	Drückerform FSB 1245, gekröpft	auf Anfrage
	FSB1267	Drückerform FSB 1267	auf Anfrage
	FSB1004	Drückerform FSB 1004	auf Anfrage

Weitere FSB Drückerformen auf Anfrage

Dienstleistungen

	Dienstleistungen	
Artikelnummer	**Bezeichnung / Ausstattung**	**Netto-Preis in EUR**
D001	**Elektronik-Schließplan** Erstellung des elektronischen Schließplans und der Kundendatenbank inklusive der zeitlichen Berechtigungen im Werk Velbert. Die Vorgabe hierzu muss vom Nutzer in Form einer Tabelle mit allen relevanten Daten zur Verfügung gestellt werden.	auf Anfrage
D002	**Geräteprogrammierung** Programmierung der Elektronik-Schließgeräte im Werk Velbert nach Nutzer-Vorgaben Pro Schließgerät	16,50
D003	**Schließmedien-Programmierung** Programmierung der Elektronik-Medien (Ausweis, Schlüssel, Anhänger) im Werk Velbert nach Nutzer-Vorgaben Pro Schlüssel/Medium	3,30
D011	**Sondernummerierung Schließmedien** Laser-Kennzeichnung nach Kundenvorgabe und vorheriger Machbarkeitsprüfung Kundendaten müssen als Grafikdatei oder in Tabellenform, je nach Anwendung vorliegen Mindestmenge 50 Stück pro Schließmedium	6,00
D005	**Arbeitszeit** 1 Stunde entsprechen 6 AE, pro AE	20,00
D006	**Fahrtkosten** pro gefahrenem km	1,50
D007	**Fahrtzeit** 1 Stunde entsprechen 6 AE, pro AE	20,00
D008	**Sonderlösungen Hardware / Software** Sonderanpassung von Geräten / Schnittstellen und Sonderfunktionen	auf Anfrage

	Dienstleistungen	
Artikelnummer	**Bezeichnung / Ausstattung**	**Netto-Preis in EUR**
D009	**Projektierung** Projektierung von Mechatronik-Anlagen durch Systemtechniker von CES Inhalt: - Einmalige Koordinationsbesprechung mit Bauleitung oder Handwerkern (Elektriker, Schlosser, Brandschutzbeauftragte etc.) Als Grundlage dienen bauseits zu liefernde Unterlagen (Baupläne, Raumpläne) - Erstellung einer Vorgabendokumentation Zusätzliche nicht vorhersehbare Leistungen bedingt durch kundenspezifische Anpassungen, Unterbrechungen und Wartezeiten durch bauseitige Verzögerungen (z.B. Nichterscheinen von Handwerkern) werden nach Aufwand (D005–D007) zusätzlich verrechnet. pro Tag, inklusive Reisekosten	**1.195,00**
D104	**Pflichtenheft / Dokumentation** Erstellung eines Anlagen bezogenen Pflichtenheftes auf Basis der Kundenanforderungen. Inhalt: - Einmalige Koordinationsbesprechung mit Bauleitung oder Handwerkern (Elektriker, Schlosser, Brandschutzbeauftragte etc.) Als Grundlage dienen bauseits zu liefernde Unterlagen (Baupläne, Raumpläne) - Erstellung einer Vorgabendokumentation Zusätzliche nicht vorhersehbare Leistungen bedingt durch kundenspezifische Anpassungen, Unterbrechungen und Wartezeiten durch bauseitige Verzögerungen (z.B. Nichterscheinen von Handwerkern) werden nach Aufwand (D005–D007) zusätzlich verrechnet.	**auf Anfrage**
D010	**Inbetriebnahme** Inbetriebnahme von Mechatronik-Anlagen durch Systemtechniker von CES Inhalt: Inbetriebnahme der bereits bauseits, nach Vorgabe CES, montierten Schließgeräte. Voraussetzungen: Schließgeräte sind am Montageort montiert, evtl. Leitungen oder Kabel sind nach Vorgabe CES an die Schließgeräte herangeführt und verlegt sowie eindeutig gekennzeichnet. Zusätzliche nicht vorhersehbare Leistungen, bedingt durch kundenspezifische Anpassungen, Vorbereitungsfehler, Unterbrechungen und Wartezeiten durch bauseitige Verzögerungen (z.B. Nichterscheinen von Handwerkern, nicht gekennzeichnete Leitungen) werden nach Aufwand (D005–D007) zusätzlich verrechnet. Pro Tag, inklusive Reisekosten	**1.195,00**

Reparaturen / Austausch (E-Zylinder, WT, E-Beschläge)	
Bezeichnung / Ausstattung	**Netto-Preis in EUR**
Überprüfungspauschale Festpreis pro Gerät	**89,00**
Reparaturpauschale inkl. Material und Prüfbericht	**149,00**

C.Ed. Schulte GmbH
Zylinderschlossfabrik
Friedrichstraße 243
D-42551 Velbert
✆ +49 2051 204 0
✉ info@ces.eu

www.ces.eu

Technische Änderungen ohne Vorankündigung vorbehalten · DE · V11 · 08.26