

Tarifs 2026
CESentry

Connect people. Create access.

Remarques particulières

1. Sauf stipulation contraire, les prix de ces tarifs sont indiqués en euros et par unité.
2. Tous les prix sont sans engagement. Nous nous réservons le droit de facturer nos produits au prix du jour.
3. Avec la parution de cette liste de prix, valable à partir du 01.01.2026, toutes les listes de prix précédentes deviennent caduques.
4. Les cotations de ces tarifs sont des recommandations de
   prix qui s'entendent sans le montage.
5. La TVA applicable est facturée en s'affichant séparément.
6. Sous réserve d'erreurs d'impression, d'erreurs et de modifications techniques.
7. Nos Conditions Générales de Vente (CGV) actuellement en vigueur sont disponibles à tout moment via le lien suivant :
8. https://www.ces.eu/fr_us/terms.html

WEEE-Reg.-Nr. DE 85643571

Contenu

Remarques particulières	2
Le système CESentry	4
Garnitures électroniques	6
Cylindre électronique	14
Cylindre électronique, profil suisse	20
Cadenas électronique	22
Cylindre à came électronique	22
Cylindre rond électronique	23
Terminaux muraux	24
Programmation	27
Desktop-Writer	28
Gateway	29
Périphériques électroniques	30
Médias d´accès	31
Aperçu du modèle de licence	35
CESentry Kit de démarrage	38
Outils	40
Pièces de rechange, garniture électronique	41
Pièces de rechange pour cylindres électroniques	42
Fonction spéciale	44
Rallongements	46
Coloris	47
Formes de bouton	48
Formes de poignée	52
Prestations	53

Le système CESentry

CESentry est un système de fermeture électronique basé sur le cloud.
Il comprend un système d'organisation convivial et des appareils de fermeture et d'accès modernes.

CESentry est un système de fermeture électronique basé sur le cloud.
Il comprend un système d'organisation convivial et des appareils de fermeture et d'accès modernes.
Les technologies RFID MIFARE et LEGIC 13,56 MHz offrent une sécurité élevée avec une capacité de plusieurs applications simultanées. Les concepts de programmation simples et combinables entre eux offrent des possibilités précieuses et confortables pour des solutions pour les particuliers et les petites et moyennes entreprises.





Les cylindres électroniques

Les cylindres électroniques sont disponibles en différentes versions et couleurs. Il existe ainsi une solution adaptée à chaque porte. La pile se trouve dans le bouton extérieur et se remplace rapidement et facilement.



Garnitures

Convient à l'intérieur et à l'extérieur. La garniture est particulièrement fine et se distingue par son côté haut de gamme. Disponible en version longue et étroite, large ou compacte.



Terminal mural

Les terminaux muraux s'utilisent pour le contrôle des accès au niveau des portes automatiques, des portes coulissantes, des tourniquets ou des installations à barrière. Grâce à la fonction Bluetooth® Low Energy du terminal mural, le smartphone s'utilise comme une télécommande et permet d'ouvrir, par exemple, une porte de garage ou une barrière depuis un véhicule.

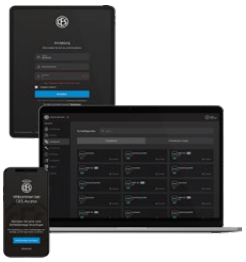

Une gestion simple

L'application AdminApp et le client Web vous permettent d'attribuer facilement des droits d'accès aux collaborateurs, visiteurs ou prestataires de services. Le concept d'utilisation intuitif et pris en charge sur de multiples plateformes vous permet d'effectuer des modifications au sein de l'application AdminApp lorsque vous êtes en déplacement, ou encore via le client Web sur votre PC ou votre tablette.



Médias d'accès

Outre le smartphone comme support d'accès il est également possible d'utiliser des supports RFID ainsi que des clés électroniques, des cartes d'identité et des porte-clés.

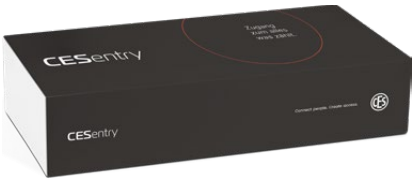

Le kit de dèmarrage

Solution sécurisée et flexible pour la maison ou le bureau

Garnitures électroniques

Plaque étroite



Plaque large noire en acier inoxydable

CESentry EB11xx

- Système Multi-ID LEGIC et MIFARE 13,56 MHz
- Bluetooth® Low Energy
- Modèle plaque étroite
- Version résistante aux intempéries IP54, convient pour une utilisation comme portes extérieures
- Modèle coupe-feu, convient pour une utilisation sur les portes coupe-feu jusqu'à T120
- Convient pour une utilisation sur les portes conformes à la norme EN 179
- Acier inoxydable intérieur/extérieur avec poignée en L des deux côtés (version standard FSB1076)

Exemple de commande : EB11xx

Numéro d'article	HO Modèle de poignée extérieure	HI* Modèle de poignée intérieure	HD** Placement de la poignée	C Option coloris garniture	T Épaisseur de porte	CH Perçage du cylindre	D Distance	SP Carré	ERSP Mémoire d'événements	PTo Type de protection à l'extérieur	PTi*** Type de protection à l'intérieur
	Voir formes de poignée	Voir formes de poignée	L, R	0, B	35...184	PB, PO, PI	55...98	7...10	MITE, OERS	WR / FR	WR / FR
EB1120	FSB1070	FSB1070	L	0	55	PB	92	8	MITE	WR	FR

* Seulement pour contre-garniture
** La position de la poignée peut être modifiée sans util spécial
*** Seulement pour double garniture

L = Gauche, R = Droit, 0 = Standard (acier inoxydable), B = Noir, PB = Perçage du cylindre des deux côtés, PO = Perçage du cylindre à l'extérieur, PI = Perçage du cylindre à l'intérieur, MITE = Avec mémoire d'événements, OERS = Sans mémoire d'événements, WR = Résistant à l'eau, FR = Résistant au feu

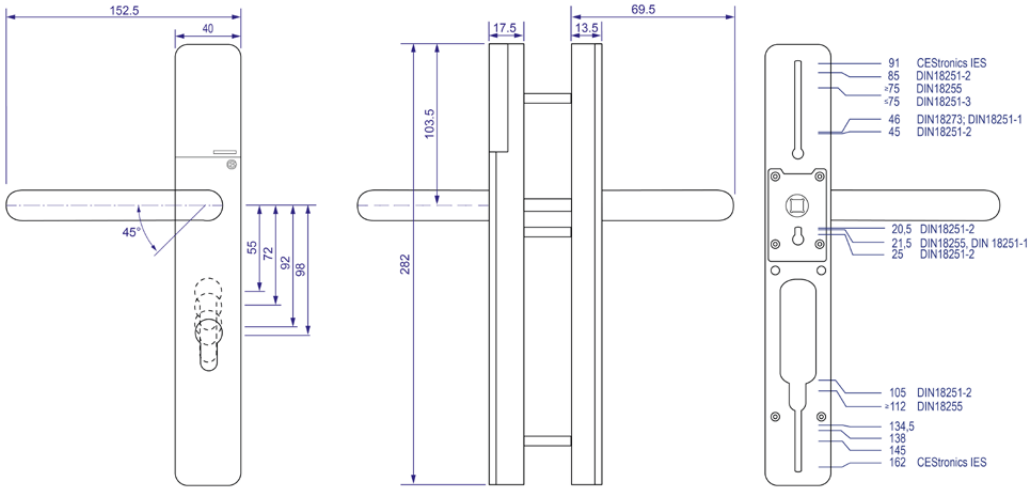

Garnitures à plaque longue



	Garnitures à plaque longue	
Numéro d'article	**Désignation/Équipement**	**Prix en EUR**
EB1110	**Plaque électronique longue** modèle CESentry, plaque étroite côté accès et côté opposé, design EURO, technologie d'identification LEGIC advant / MIFARE DESFire, avec Bluetooth® Low Energy	580,00
EB1100	**Plaque électronique longue** modèle CESentry, plaque étroite, côté accès seulement, utilisation sur les portes intérieures, design , EUROtechnologie d'identification LEGIC advant / MIFARE DESFire, avec Bluetooth® Low Energy	475,00
EB1120	**Plaque électronique longue** modèle CESentry, plaque étroite côté accès et plaque large côté opposé, design EURO, technologie d'identification LEGIC advant / MIFARE DESFire, avec Bluetooth® Low Energy	580,00
EB1130	**Plaque électronique longue** modèle CESentry, double, contrôle d'accès des deux côtés, plaque étroite, design EURO, technologie d'identification LEGIC advant / MIFARE DESFire, avec Bluetooth® Low Energy	945,00

	Coloris spéciaux, voir page 47	
	Formes de poignée, voir page 52	

Garnitures à plaque longue



	Garnitures à plaque longue	
Numéro d'article	**Désignation/Équipement**	**Prix en EUR**
EB1150	**Version longue mécanique comme contre-garniture** plaque mécanique étroite, côté opposé seulement, utilisation sur les portes intérieures, design EURO	115,00
EB1160	**Plaque longue complémentaire** plaque mécanique étroite des deux côtés, design EURO	235,00
EB1170	**Plaque électronique longue** modèle CESentry, plaque étroite côté accès et côté opposé, design EURO, anti-effraction selon ES2, technologie d'identification LEGIC advant / MIFARE DESFire, avec Bluetooth® Low Energy	740,00
EB1171	**Elektronik-Langschild** Ausführung CESentry, Zutritts- und Gegenseite Schmalschild, EURO-Design, einbruchhemmend gemäß SKG3 ID-Technologie LEGIC advant / MIFARE DESFire, mit Bluetooth® Low Energy	
EB1180	**Plaque électronique longue** modèle CESentry, plaque étroite côté accès et plaque large côté opposé, design EURO, anti-effraction selon ES2, technologie d'identification LEGIC advant / MIFARE DESFire, avec Bluetooth® Low Energy	740,00
EB1181	**Elektronik-Langschild** Ausführung CESentry, Zutrittseite Schmalschild, Gegenseite Breitschild, EURO-Design, einbruchhemmend gemäß SKG3 ID-Technologie LEGIC advant / MIFARE DESFire, mit Bluetooth® Low Energy	
–WR	**Version résistante aux intempéries conforme à IP54**	25,00
–Legic	**Supplément pour la technologie LEGIC**	25,00

	Coloris spéciaux, voir page 47	
	Formes de poignée, voir page 52	

Garnitures électroniques

Plaque large



Plaque large noire en acier inoxydable

CESentry EB12xx

- Système Multi-ID LEGIC et MIFARE 13,56 MHz
- Bluetooth® Low Energy
- Modèle plaque large
- Version résistante aux intempéries IP54, convient pour une utilisation comme portes extérieures
- Modèle coupe-feu, convient pour une utilisation sur les portes coupe-feu jusqu'à T120
- Convient pour une utilisation sur les portes conformes à la norme EN 179
- Acier inoxydable intérieur/extérieur avec poignée en L des deux côtés (version standard FSB1076)

Exemple de commande : EB12xx

Numéro d'article	HO Modèle de poignée extérieure	HI* Modèle de poignée intérieure	HD** Placement de la poignée	C Option coloris garniture	T Épaisseur de porte	CH Perçage du cylindre	D Distance	SP Carré	ERSP Mémoire d'événements	PTo Type de protection à l'extérieur	PTi*** Type de protection à l'intérieur
	Voir formes de poignée	Voir formes de poignée	L, R	0, B	35...184	PB, PO, PI	55...98	7...10	MITE, OERS	WR / FR	WR / FR
EB1120	FSB1070	FSB1070	L	0	55	PB	92	8	MITE	WR	FR

* Seulement pour contre-garniture
** La position de la poignée peut être modifiée sans util spécial
*** Seulement pour double garniture

L = Gauche, R = Droit, 0 = Standard (acier inoxydable), B = Noir, PB = Perçage du cylindre des deux côtés, PO = Perçage du cylindre à l'extérieur, PI = Perçage du cylindre à l'intérieur, MITE = Avec mémoire d'événements, OERS = Sans mémoire d'événements, WR = Résistant à l'eau, FR = Résistant au feu

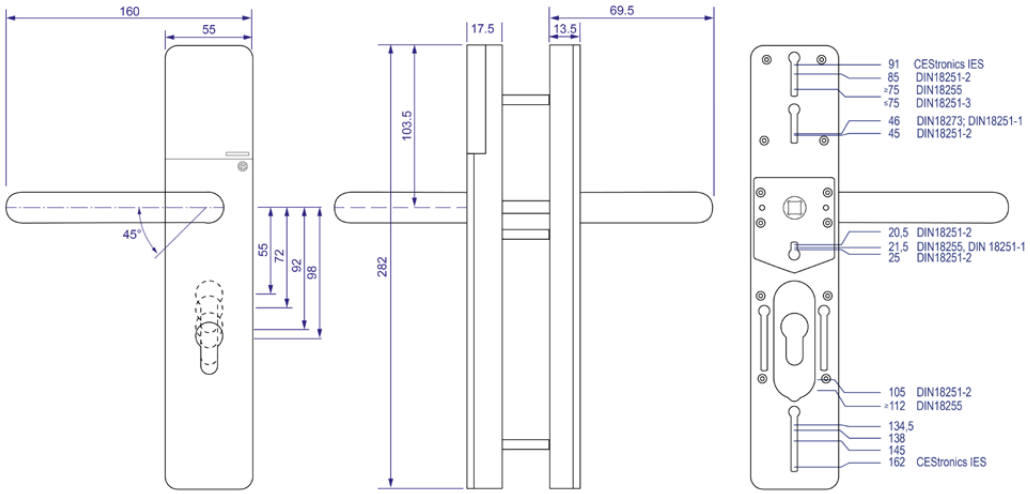

Garnitures à plaque longue



	Garnitures à plaque longue	
Numéro d'article	**Désignation/Équipement**	**Prix en EUR**
EB1220	**Plaque électronique longue** modèle CESentry, plaque large côté accès et côté opposé, design EURO, technologie d'identification LEGIC advant / MIFARE DESFire, avec Bluetooth® Low Energy	580,00
EB1200	**Plaque électronique longue** modèle CESentry, plaque large, côté accès seulement, utilisation sur les portes intérieures, design EURO, technologie d'identification LEGIC advant / MIFARE DESFire, avec Bluetooth® Low Energy	475,00
EB1210	**Plaque électronique longue** modèle CESentry, plaque large côté accès et plaque étroite côté opposé, design EURO, technologie d'identification LEGIC advant / MIFARE DESFire, avec Bluetooth® Low Energy	580,00
EB1230	**Plaque électronique longue** modèle CESentry, double, contrôle d'accès des deux côtés, plaque large, design EURO, technologie d'identification LEGIC advant / MIFARE DESFire, avec Bluetooth® Low Energy	945,00

	Coloris spéciaux, voir page 47	
	Formes de poignée, voir page 52	

Garnitures à plaque longue



	Garnitures à plaque longue	
Numéro d'article	**Désignation/Équipement**	**Prix en EUR**
EB1250	**Version longue mécanique comme contre-garniture** plaque mécanique large, côté opposé seulement, utilisation sur les portes intérieures, design EURO	115,00
EB1260	**Plaque longue complémentaire** plaque mécanique large des deux côtés, design EURO	235,00
EB1270	**Plaque électronique longue** modèle CESentry, plaque large côté accès et côté opposé, design EURO, anti-effraction selon ES2, technologie d'identification LEGIC advant / MIFARE DESFire, avec Bluetooth® Low Energy	740,00
EB1280	**Plaque électronique longue** modèle CESentry, plaque large côté accès et plaque étroite côté opposé, design EURO, anti-effraction selon ES2, technologie d'identification LEGIC advant / MIFARE DESFire, avec Bluetooth® Low Energy	740,00
–WR	**Version résistante aux intempéries conforme à IP54**	25,00
–Legic	**Supplément pour la technologie LEGIC**	25,00

	Coloris spéciaux, voir page 47	
	Formes de poignée, voir page 52	

Garnitures électroniques

Plaque compacte



Plaque compacte noire en acier inoxydable

CESentry EB32xx

- Système Multi-ID LEGIC et MIFARE 13,56 MHz
- Bluetooth® Low Energy
- Programmation via Desktop-Writer
- Convient pour une utilisation sur les portes intérieures
- Acier inoxydable intérieur/extérieur avec poignée en L des deux côtés (version standard FSB1076)

Exemple de commande : EB32xx

Numéro d'article	HO Modèle de poignée extérieure	HI* Modèle de poignée intérieure	HD** Placement de la poignée	CR Option coloris lecteur	C Option coloris garniture	T Épaisseur de porte	SP Carré	ERSP Mémoire d'événements
	Voir formes de poignée	Voir formes de poignée	L, R	0, W	0, B	35...184	7...10	MITE, OERS
EB3220	FSB1070	FSB1070	L	0	B	55	8	MITE

* Seulement pour contre-garniture

** La position de la poignée peut être modifiée sans util spécial

L = Gauche, R = Droit, 0 = Standard (acier inoxydable), B = Noir, PB = Perçage du cylindre des deux côtés, PO = Perçage du cylindre à l'extérieur, PI = Perçage du cylindre à l'intérieur, MITE = Avec mémoire d'événements, OERS = Sans mémoire d'événements

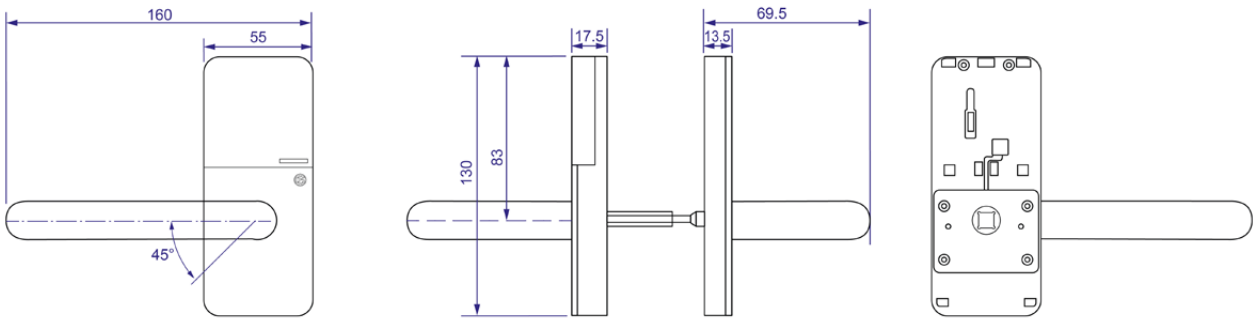

Garnitures électroniques Compact



	Garnitures électroniques Compact	
Numéro d'article	**Désignation/Équipement**	**Prix en EUR**
EB3220	**Plaque électronique Compact** modèle CESentry, côté accès et côté opposé, utilisation sur les portes intérieures, technologie d'identification LEGIC advant / MIFARE DESFire, avec Bluetooth® Low Energy	530,00
EB3200	**Plaque électronique Compact** modèle CESentry, côté accès seulement, utilisation sur les portes intérieures, technologie d'identification LEGIC advant / MIFARE DESFire, avec Bluetooth® Low Energy	470,00
EB3230	**Plaque électronique Compact** modèle CESentry, double, contrôle d'accès des deux côtés, utilisation sur les portes intérieures, technologie d'identification LEGIC advant / MIFARE DESFire, avec Bluetooth® Low Energy	935,00
EB3250	**Plaque Compact comme contre-garniture** mécanique côté opposé seulement, utilisation sur les portes intérieures	105,00
EB3260	**Plaque Compact complémentaire** mécanique des deux côtés, utilisation sur les portes intérieures	210,00
EB3290	**Rosace cylindrique** des deux côtés, conçue pour cylindre européen EURO	30,00
–Legic	**Supplément pour la technologie LEGIC**	25,00

	Coloris spéciaux, voir page 47	
	Formes de poignée, voir page 52	

Cylindre électronique

Système ID MIFARE ou LEGIC

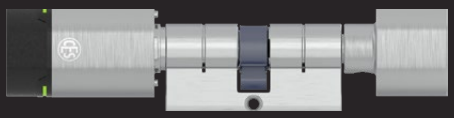

EB815

Cylindre à double bouton

- Identification par média d'accès d'un seul côté
- Indicateur visuel rouge/vert
- Signal sonore via le bipeur intégré
- Fermeture extérieure uniquement à l'aide du média d'accès autorisé, fermeture intérieure permanente par bouton mécanique
- Modèle coupe-feu, convient pour une utilisation sur les portes coupe-feu jusqu'à T120
- Longueur de base : 30,5 mm/30,5 mm (int./ext.)
- Finition : acier inoxydable, noir
- Livré avec batterie incluse et vis de fixation spéciale

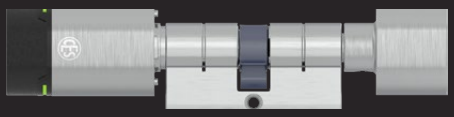

EB815/AP

Cylindre double-bouton anti-panique

Description identique à la référence EB815, avec les différences suivantes :

- Module anti-panique intégré pour le repositionnement automatique du panneton
- Positionnement défini du panneton (Ce cylindre ne peut être monté que dans les serrures pour lesquelles il a été homologué)
- Longueur de base : 30,5 mm/30,5 mm (int./ext.)

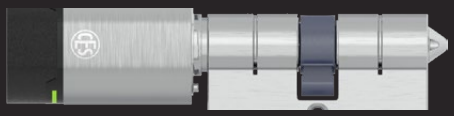

EB802

Cylindre borgne

Description identique à la référence EB815, avec les différences suivantes :

- Borgne à l'intérieur, sans fonction ou avec insert profilé

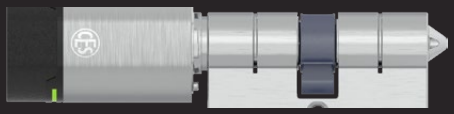

EB802/AP

Cylindre borgne anti-panique

Description identique à la référence EB815/AP, avec les différences suivantes :

- Borgne à l'intérieur, sans fonction ou avec insert profilé

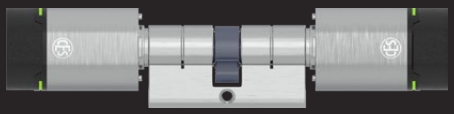

EB8710

Double cylindre

Description identique à la référence EB815, avec les différences suivantes :

- Identification par média d'accès électronique des deux côtés
- Fermeture intérieure et extérieure uniquement avec le média d'accès autorisé



EB851

Demi-cylindre à bouton

Description identique à la référence EB815, avec les différences suivantes :

- Demi-cylindre à bouton avec bouton électronique à l'extérieur
- Fermeture extérieure uniquement avec le média d'accès autorisé
- Longueur de base : 30,5 mm (ext.)



EB615

Cylindre à double bouton
- Profil suisse
- Identification par média d'accès d'un seul côté
- Indicateur visuel rouge/vert
- Signal sonore via le bipeur intégré
- Fermeture extérieure uniquement à l'aide du média d'accès autorisé, fermeture intérieure permanente par bouton mécanique
- Longueur de base : 30,5 mm/30,5 mm (int./ext.)
- Finition : acier inoxydable, noir
- Livré avec batterie incluse et vis de fixation spéciale

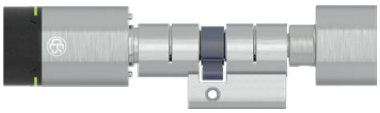

EB615/AP

Cylindre double-bouton anti-panique
Description identique à la référence EB615, avec les différences suivantes :
- Module anti-panique intégré pour le repositionnement automatique du panneton
- Positionnement défini du panneton
  (Ce cylindre ne peut être monté que dans les serrures pour lesquelles il a été)

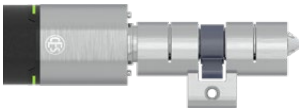

EB602

Cylindre borgne
Description identique à la référence EB615, avec les différences suivantes :
Borgne à l'intérieur, sans fonction ou avec insert profilé

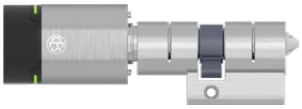

EB602/AP

Cylindre borgne anti-panique
Description identique à la référence EB615, avec les différences suivantes :
- Borgne à l'intérieur, sans fonction ou avec insert profilé

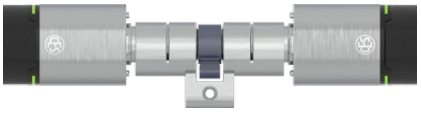

EB6710

Double cylindre
Description identique à la référence EB615, avec les différences suivantes :
- Identification par média d'accès électronique des deux côtés
- Fermeture intérieure et extérieure uniquement avec le média d'accès

---



EB651

Demi-cylindre à bouton
Description identique à la référence EB615, avec les différences suivantes :
- Demi-cylindre à bouton avec bouton électronique à l'extérieur
- Fermeture extérieure uniquement avec le média d'accès autorisé



EB215

Cadenas
- Identification par média d'accès
- Avec fonction de confort
- Indicateur visuel rouge/vert
- Signal sonore via le bipeur intégré
- Fermeture extérieure uniquement avec le média d'accès autorisé
- Livré avec une batterie incluse

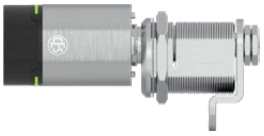

EB5558

Cylindre à came
- Identification par média d'accès
- Indicateur visuel rouge/vert
- Signal sonore via le bipeur intégré
- Fermeture extérieure uniquement avec le média d'accès autorisé
- Pivotable à 90°
- Finition : acier inoxydable, noir
- Livré avec une batterie incluse



EB30

Cylindre rond
- Identification par média d'accès
- Indicateur visuel rouge/vert
- Signal sonore via le bipeur intégré
- Fermeture extérieure uniquement avec le média d'accès autorisé
- Finition : acier inoxydable, noir
- Livré avec une batterie incluse

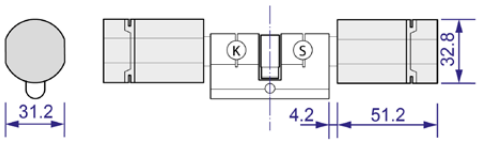

Rallongements de cylindre double

Cylindre double														
Intérieur (int.) / mesures en mm								Extérieur (ext.) / mesures en mm						
	90,5	...	65,5	...	40,5	35,5	30,5	30,5	35,5	40,5	...	65,5	...	90,5
Entraxe maximal de 90,5 mm, rallongement par incréments de 5 mm								Entraxe maximal de 90,5 mm, rallongement par incréments de 5 mm						

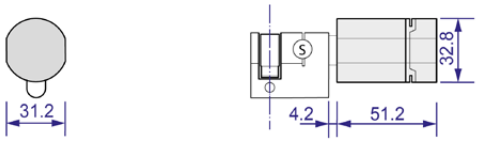

Rallongements de demi-cylindre

Demi-cylindre														
								Extérieur (ext.) / mesures en mm						
								30,5	35,5	40,5	...	65,5	...	90,5
								Entraxe maximal de 90,5 mm, rallongement par incréments de 5 mm						

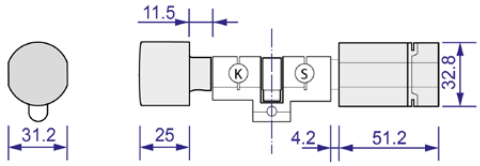

Rallongements de cylindre double - Profil suisse

Cylindre double														
Intérieur (int.) / mesures en mm								Extérieur (ext.) / mesures en mm						
	90,5	...	65,5	...	40,5	35,5	30,5	30,5	35,5	40,5	...	65,5	...	90,5
Entraxe maximal de 90,5 mm, rallongement par incréments de 5 mm								Entraxe maximal de 90,5 mm, rallongement par incréments de 5 mm						

Exemple de commande de cylindre électronique						
Référence	Longueur (int.) intérieure	Longueur (ext.) extérieure	Coloris boîtier	Coloris lecteur	Forme de bouton	Mémoire d'événements
EB815	30,5	40,5	MPCR	O,W	CT	MITE, OERS

Cylindre électronique



	Cylindre électronique	
Numéro d'article	**Désignation/Équipement**	**Prix en EUR**
EB815	**Cylindre à double bouton électronique** modèle CESentry, lecture d'un côté, profil EURO, technologie d'identification LEGIC advant / MIFARE DESFire, avec Bluetooth® Low Energy	435,00
EB851	**Demi-cylindre électronique** modèle CESentry, lecture côté extérieur seulement, profil EURO, technologie d'identification LEGIC advant / MIFARE DESFire, avec Bluetooth® Low Energy	435,00
EB8710	**Double cylindre électronique** modèle CESentry, lecture des deux côtés, profil EURO, technologie d'identification LEGIC advant / MIFARE DESFire, avec Bluetooth® Low Energy	600,00
EB802	**Cylindre borgne électronique** modèle CESentry, lecture d'un côté, avec côté borgne, profil EURO, technologie d'identification LEGIC advant / MIFARE DESFire, avec Bluetooth® Low Energy	435,00

	Modèles spéciaux, voir page 44	
	Tableau des longueurs, voir page 46	
	Coloris spéciaux, voir page 47	
	Formes de bouton, voir page 48	

Cylindre anti-panique électronique



	Cylindre anti-panique électronique	
Numéro d'article	**Désignation/Équipement**	**Prix en EUR**
EB815/AP	**Cylindre anti-panique électronique** modèle CESentry, lecture d'un côté, équipement anti-panique, profil EURO, technologie d'identification LEGIC advant / MIFARE DESFire, avec Bluetooth® Low Energy	545,00
EB802/AP	**Cylindre borgne anti-panique électronique** modèle CESentry, lecture d'un côté, avec côté borgne, équipement anti-panique, profil EURO, technologie d'identification LEGIC advant / MIFARE DESFire, avec Bluetooth® Low Energy	545,00
–Legic	**Supplément pour la technologie LEGIC**	25,00

	Modèles spéciaux, voir page 44	
	Tableau des longueurs, voir page 46	
	Coloris spéciaux, voir page 47	
	Formes de bouton, voir page 48	

Cylindre électronique, profil suisse



	Cylindre électronique	
Numéro d'article	**Désignation/Équipement**	**Prix en EUR**
EB615	**Cylindre à double bouton électronique** modèle CESentry, lecture d'un côté, profil suisse, technologie d'identification LEGIC advant / MIFARE DESFire, avec Bluetooth® Low Energy	490,00
EB651	**Demi-cylindre électronique** modèle CESentry, lecture côté extérieur seulement, profil suisse, technologie d'identification LEGIC advant / MIFARE DESFire, avec Bluetooth® Low Energy	490,00
EB6710	**Double cylindre électronique** modèle CESentry, lecture des deux côtés, profil suisse, technologie d'identification LEGIC advant / MIFARE DESFire, avec Bluetooth® Low Energy	655,00
EB602	**Cylindre borgne électronique** modèle CESentry, lecture d'un côté, avec côté borgne, profil suisse, technologie d'identification LEGIC advant / MIFARE DESFire, avec Bluetooth® Low Energy	490,00
EB610	**Cylindre hybride électronique** modèle CESentry, lecture d'un côté, avec côté fermeture mécanique, profil suisse, technologie d'identification LEGIC advant / MIFARE DESFire, avec Bluetooth® Low Energy	595,00

	Modèles spéciaux, voir page 44	
	Tableau des longueurs, voir page 46	
	Coloris spéciaux, voir page 47	
	Formes de bouton, voir page 48	

Cylindre anti-panique électronique



	Cylindre anti-panique électronique	
Numéro d'article	**Désignation/Équipement**	**Prix en EUR**
EB615/AP	**Cylindre anti-panique électronique** modèle CESentry, lecture d'un côté, équipement anti-panique, profil suisse, technologie d'identification LEGIC advant / MIFARE DESFire, avec Bluetooth® Low Energy	645,00
EB602/AP	**Cylindre borgne anti-panique électronique** modèle CESentry, lecture d'un côté, avec côté borgne, équipement anti-panique, profil suisse, technologie d'identification LEGIC advant / MIFARE DESFire, avec Bluetooth® Low Energy	600,00
–Legic	**Supplément pour la technologie LEGIC**	25,00

	Modèles spéciaux, voir page 44	
	Tableau des longueurs, voir page 46	
	Coloris spéciaux, voir page 47	
	Formes de bouton, voir page 48	

Cadenas électronique



	Cadenas électronique	
Numéro d'article	**Désignation/Équipement**	**Prix en EUR**
EB215	**Cadenas électronique** modèle CESentry, avec fonction confort, technologie d'identification LEGIC advant / MIFARE DESFire, avec Bluetooth® Low Energy	545,00

Cylindre à came électronique



	Cylindre à came électronique	
Numéro d'article	**Désignation/Équipement**	**Prix en EUR**
EB5558	**Cylindre à came électronique** modèle CESentry, plage de pivotement 90°, panneton disponible en différents modèles, technologie d'identification LEGIC advant / MIFARE DESFire, avec Bluetooth® Low Energy	525,00

Coloris spéciaux, voir page 47

Cylindre rond électronique



	Cylindre rond électronique	
Numéro d'article	**Désignation/Équipement**	**Prix en EUR**
EB27	**Cylindre à visser électronique** modèle CESentry, pour serrures en applique, technologie d'identification LEGIC advant / MIFARE DESFire, avec Bluetooth® Low Energy	525,00
EB30	**Cylindre extérieur électronique** modèle CESentry, technologie d'identification LEGIC advant / MIFARE DESFire, avec Bluetooth® Low Energy	525,00
–Legic	**Supplément pour la technologie LEGIC**	25,00

Terminaux muraux

EBWT-I / EBWT-II



Terminal mural

Les terminaux muraux s'utilisent pour le contrôle des accès au niveau des portes automatiques, des portes coulissantes, des portes tournantes ou des installations à barrière. Grâce à la fonction Bluetooth® Low Energy du terminal mural, le smartphone s'utilise comme une télécommande et permet d'ouvrir, par exemple, une porte de garage ou une barrière depuis un

- Version encastrée ou en saillie
- S'utilise dans des boîtiers de différentes gammes d'interrupteurs ou de modules de communication de porte
- Contrôle à distance grâce à la fonction Bluetooth® Low Energy
- Protection contre le sabotage

Référence	Boîtier I (extérieur)	Boîtier II (intérieur)	CR Option coloris du laser	C Option coloris du boîtier	ERSP Mémoire d'événements
	Voir les variantes de boîtier	Voir les variantes de boîtier	0,W	0,B	MITE,OERS
EBWT-II	IP-55-AP	CES Standard	0	B	MITE

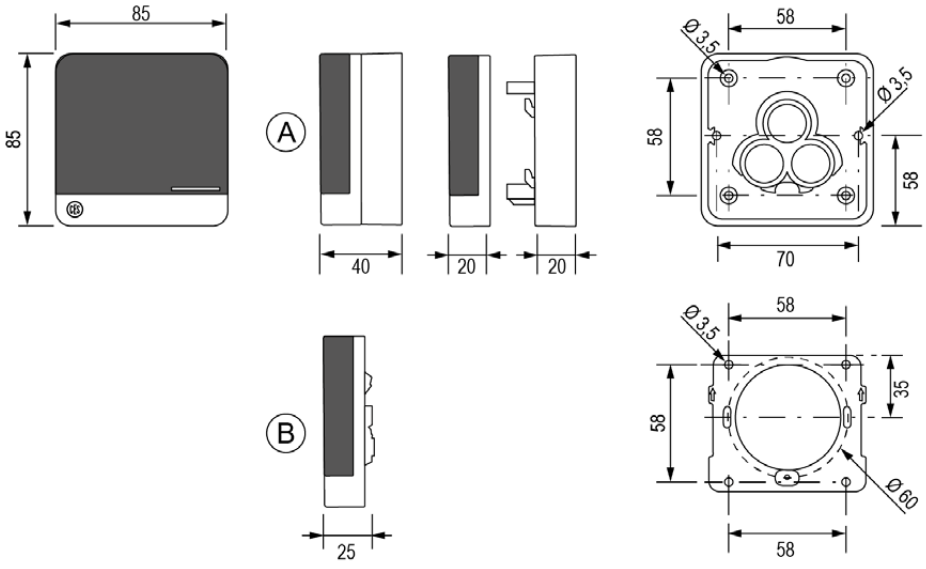

Terminal mural électronique

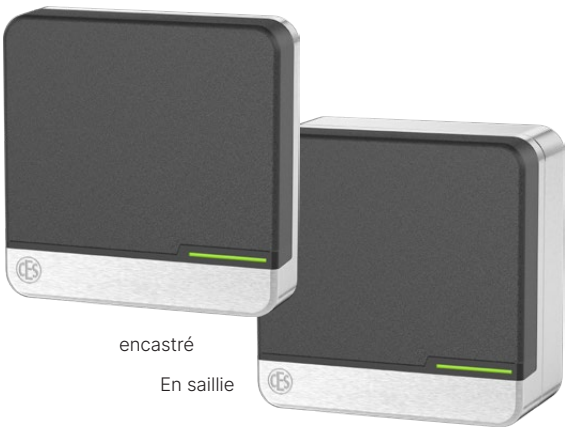

	Terminal mural électronique	
Numéro d'article	**Désignation/Équipement**	**Prix en EUR**
EBWT–I	**Terminal mural** modèle CESentry, forme compacte, sans boîtie, pour l'assemblage de boîtiers d'interrupteur existants 60 mm, technologie d'identification LEGIC advant / MIFARE DESFire, avec Bluetooth® Low Energy	425,00
EBWT–II	**Terminal mural** modèle CESentry, composé d'un lecteur et d'une commande, pour les applications de sécurité, lecture côté extérieur, sans boîtie, pour l'assemblage sur des boîtiers d'interrupteur existants de 60 mm, technologie d'identification LEGIC advant / MIFARE DESFire, avec Bluetooth® Low Energy	590,00
	Boîtiers de terminaux muraux	
Standard en-castré	**Boîtier design CES** Cache avec cadre métallique, vis de fixation incluses Version encastrée Noir ou blanc	Sans supplément
Standard en saillie	**Boîtier design CES** Cache avec cadre métallique, vis de fixation et cadre en saillie inclus Version en saillie, résistante aux intempéries, IP55 Noir ou blanc	45,00
	Options	
247724V	**Bloc d'alimentation pour terminaux muraux WT** Bloc d'alimentation pour montage sur profilés chapeaux en zone protégée 230V AC / 12 V DC (max. 800 mA) permet de raccorder des consommateurs supplémentaires (ouvre-porte électrique p. ex.) Couleur : gris clair	95,00



	Boîtier pour interphones	
Numéro d'article	Désignation/Équipement	Prix en EUR
Siedle Vario	**Boîtier Siedle Vario Argent métallisé pour TM** (RAL 9006)	125,00
	Autres coloris Siedle, Siedle Vario	
	Mica gris foncé (DB703)	140,00
	Blanc (RAL 9016)	140,00
	Gris anthracite (RAL 7016) / Gris basalte (RAL7012) / Gris aluminium (RAL 9007)	160,00
	Autres coloris / couleurs spéciales, veuillez indiquer le code RAL et le coloris	
Telecom-Behnke	**TM avec cache Behnke Telecom, design « Série 20 »**	15,00
	Boîtier pour gammes d'interrupteurs	
WT-G	**GIRA : S 55, blanc pur brillant, autres coloris sur demande**	95,00
WT-G	**GIRA : série de commutateurs de surface, blanc brillant**	95,00
	TX44, tous les coloris Gira	115,00
	Busch-Jäger : Futur Linear / Solo / Carat / Axcent, Blanc studio brillant	95,00
	Merten : M, blanc polaire brillant, autres coloris sur demande	95,00
	Jung AS500 / A594-0 WW / CD 500 / Blanc alpin	95,00

Programmation

Hors ligne

Programmation via le client Web ou l'application d'administration sur smartphone, tablette ou PC

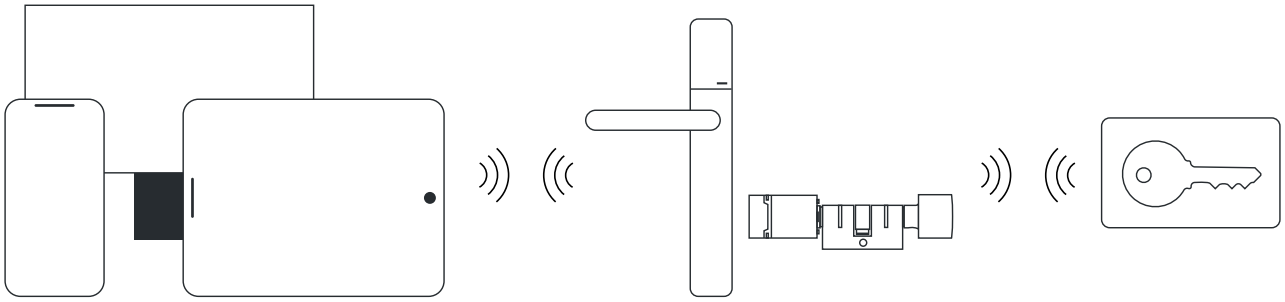



Desktop-Writer



Desktop-Writer

Desktop-Writer permet la programmation simple et confortable des appareils et médias d'accès.

Les droits d'accès relatifs aux médias d'accès sont programmés dans les appareils d'accès. Les médias d'accès sont vérifiés dans le client Web.

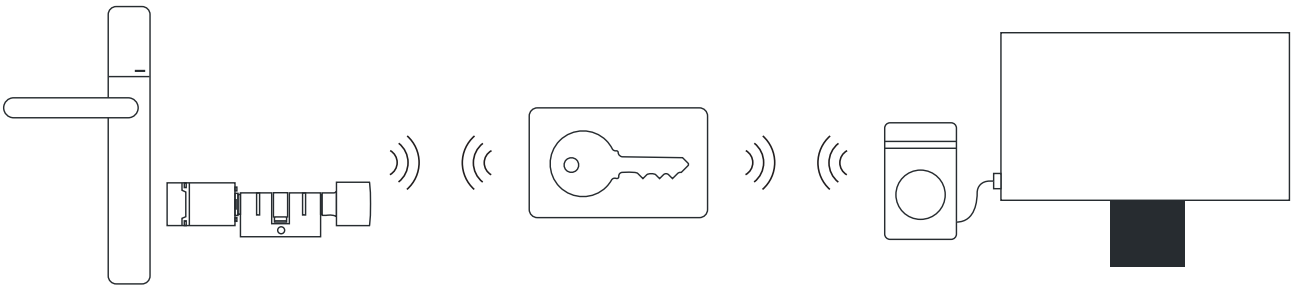

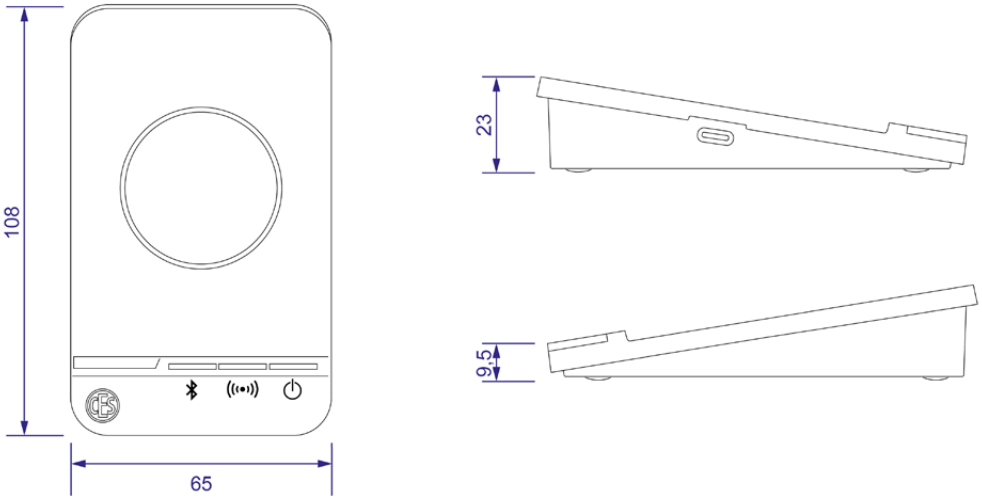

Gateway



Gateway

La passerelle connecte en ligne les dispositifs de fermeture CESentry au backend CES.

Les autorisations d'accès, les configurations et les mises à jour du micrologiciel sont transmises automatiquement, sans intervention manuelle sur site.

Les événements et les informations d'état sont disponibles en temps réel dans l'interface web.

En cas de défaillance d'une passerelle, une autre passerelle à portée prend automatiquement le relais.

CESentry Gateway – vue schématique

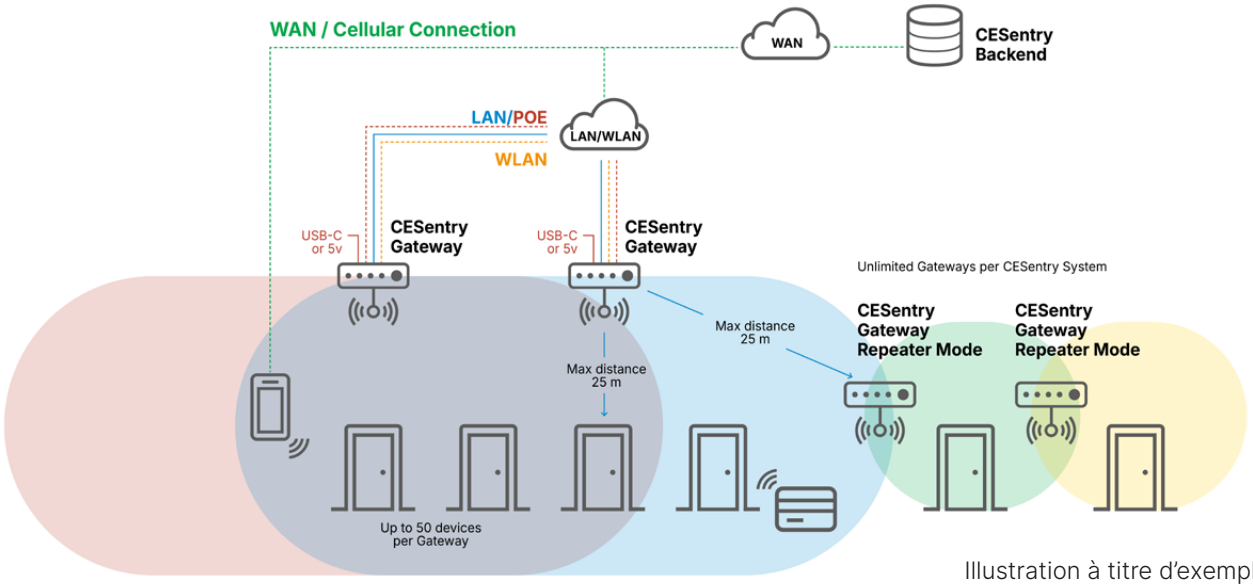

Illustration à titre d'exemple

	Périphériques électroniques	
Numéro d'article	**Désignation/Équipement**	**Prix en EUR**
345060	**Desktop-Writer** modèle CESentry, pour l'écriture et la lecture de supports RFID, programmation d'appareils de fermeture CESentry, LEGIC et MIFARE, avec Bluetooth® Low Energy	445,00
348133V	**Carte de transport de clés conforme à la norme OSS** Pour le transfert de matériel cryptographique spécifique à l'installation, conformément aux directives du BSI et à la norme OSS.	30,00
345061	**Gateway** modèle CESentry, pour la connexion en ligne des appareils de fermeture CESentry, pour la communication d'appareils de fermeture avec des systèmes tiers, technologie d'identification MIFARE DESFire, avec Bluetooth® Low Energy	395,00

Médias d´accès

CESentry est compatible avec les systèmes RFID LEGIC et MIFARE de 13,56 MHz.

Outre le smartphone, les supports RFID peuvent être utilisés comme média d'accès.

- Clé électronique CES (en combinaison avec la technique de fermeture mécanique)
- Carte d'identification au format ISO
- Porte-clés



Clé électronique



Carte d'identification au format ISO



Porte-clé premium



Porte-clé SlimLine

Médias





	Médias	
Numéro d'article	**Désignation/Équipement**	**Prix en EUR**
342545V	**Carte d'identification DESFire** blanc neutre, identification par numérotation continue incluse, 1 lot = 5 pièces	50,00
342237V	**Carte d'identification LEGIC advant** Modèle avec transpondeur ATC4096-MP blanc neutre, identification par numérotation continue incluse, 1 lot = 5 pièces	50,00
342541V	**Porte-clés Premium MIFARE DESFire** Choix de coloris, avec anse en acier inoxydable, identification par numérotation continue incluse, 1 lot = 5 pièces	100,00
342580V	**Porte-clés Premium LEGIC advant** ATC4096-MP311 Choix de coloris, avec anse en acier inoxydable, identification par numérotation continue incluse, 1 lot = 5 pièces	100,00
342540V	**Porte-clé SlimLine DESFire EV3** avec anse en acier inox Transpondeur : DESFire EV3 8k identification par numérotation continue 1 lot = 5 pièces Coloris : noir, rouge,verte, bleu, jaune et blanc	55,00
342356V	**Porte-clés LEGIC advant** ATC4096-MP311 Choix de coloris, identification par numérotation continue incluse, 1 lot = 5 pièces	55,00

Médias



	Médias	
Numéro d'article	**Désignation/Équipement**	**Prix en EUR**
ESM-C	**Clé électronique CES MIFARE DESFire** Badge : EV2 8k, Choix de coloris, identification par numérotation continue incluse	45,00
ESL-C	**Clé électronique CES LEGIC advant** Badge : ATC 4096, Choix de coloris, identification par numérotation continue incluse	45,00
342559V	**Clip pour badge électronique CES MIFARE DESFire EV2 8k** à clipser ultérieurement sur la tête de la clé CES, Choix de coloris, identification par numérotation continue incluse, 1 lot = 5 pièces	150,00
342561V	**Clip pour badge électronique CES LEGIC advant ATC 4096** à clipser ultérieurement sur la tête de la clé CES, Choix de coloris, identification par numérotation continue incluse, 1 lot = 5 pièces	150,00

Emergency-Key électronique



	Emergency-Key électronique	
Numéro d'article	**Désignation/Équipement**	**Prix en EUR**
345900V	**Emergency-Key** Porte-clés CES pour ouverture permanente et illimitée en cas d'urgence, technologie d'identification MIFARE DESFire	30,00
345901V	**Emergency-Key** Clé CES pour ouverture permanente et illimitée en cas d'urgence, technologie d'identification MIFARE DESFire	65,00
345902V	**Emergency-Key** Clip pour badge électronique CES pour ouverture permanente et illimitée en cas d'urgence, technologie d'identification MIFARE DESFire	40,00

Aperçu du modèle de licence

CES propose différentes solutions pour répondre aux besoins de différents groupes cibles :
- CESentry Basic pour les particuliers et les petites entreprises
- CESentry Business pour les petites et moyennes entreprises (PME)

	CESentry Basic pour les petites installations jusqu'à 40 identifiants*	**CESentry Business** pour les petites et moyennes entreprises avec des installations jusqu'à 1 000 identifiants*
Nombre d'identifiants*	20 (standard)	100 (standard)
Type d'identifiant*	1 identifiant = 1 badge / appareil mobile / appareil d'accès	
Possibilité de mise à niveau (commande payante)	+20 identifiants ou mise à niveau vers le modèle Business	+100 jusqu'à + 2 000 identifiants
Administration	Client Web, AdminApp (iOS et Android)	
Badges	Appareil mobile (Smartphone avec application), supports RFID	
Modèles de temps		
Période	√	√
Jour même	√	√
Ponctuel	–	√
Répétition	–	√
Liste de jours	–	√
Mode blocage	–	√
Mode passage libre	–	√
Fonction office	–	√
Groupe de paramètres	–	√
Groupes d'appareils d'accès	–	√
Groupes de personnes	–	√
Durée de la licence	illimité	36 mois
Restrictions au terme de la période de validité de la licence	L'installation est encore visible mais n'est plus modifiable. Exception : en cas de perte de clés, les droits d'accès peuvent être verrouillés afin de garantir la sécurité des accès. REMARQUE : Les droits d'accès sont conservés, la fonction « Ouvrir la porte » reste valide.	

* Un badge / appareil mobile ou un appareil d'accès correspond à un identifiant.
** La mise à niveau pourra être achetée à l'avenir via l'AdminApp et le CES Webshop / Online-Shop.

	Licences	
Numéro d'article	**Désignation/Équipement**	**Prix en EUR**
345950	**Licence de base CESentry** Licence pour la gestion d'un système de fermeture CESentry avec jusqu'à 20 identifiants. La licence donne droit à l'utilisation gratuite de l'application CES Admin et Access.	0,00
345951	**Extension de la licence de base** Extension unique de la licence de base CESentry pour 20 identifiants supplémentaires	99,00
345953	**Mise à jour de la licence de base vers Business** Mise à jour de la licence de base CESentry vers la licence CESentry Business	495,00
	La licence CESentry Basic a une durée illimitée et peut être transformée en licence CESentry Business au moyen d'une mise à niveau. Après la mise à niveau, les conditions de la licence CESentry Business s'appliquent.	

	Licence Business	
Article number	**Désignation/Équipement**	**Prix en EUR**
345954	**Licence CESentry Business** Licence pour la gestion d'un système de fermeture CESentry avec jusqu'à 100 identifiants. La licence donne droit à l'utilisation gratuite de l'application CES Admin et Access. Extensible par 100 identifiants jusqu'à 2 000 identifiants Durée de 36 mois	**495,00**
345955	**Extension de la licence Business** Extension de la licence Business CESentry pour 100 identifiants supplémentaires Durée de 36 mois	**95,00**
	Licence Business Renouvellement	
345956	**Renouvellement de la licence Business** Renouvellement de la licence CESentry Business après une période de 36 mois	**495,00** **plus extensions**
	La licence CESentry Business peut être étendue jusqu'à 1 000 ID et a une durée de 36 mois. *Une fois les 36 mois écoulés, la licence doit être renouvelée.* *Le renouvellement de la licence comprend toujours le renouvellement de la licence Business, plus les extensions de licence existantes.* *Si seule la licence Business 345954 (comprenant 100 ID) est renouvelée, le prix du renouvellement est de 495,00 €.* *Si une licence Business 345954 avec au total 200 ID est renouvelée, le prix du renouvellement est de 495,00 €, plus 95,00 € pour l'extension de licence existante. Le renouvellement d'une licence Business avec 1 000 ID coûte 1 350,00 €.* *Il faut tenir compte de la date de début de la durée de la licence Business pour déterminer la date de renouvellement de la licence, avec toutes les extensions de licence.* *Si, par exemple, une licence Business est achetée le 01/07/2024, le renouvellement sera dû le 30/06/2027.* *Si 100 ID sont ajoutés à cette licence Business par exemple le 01/01/2026, le renouvellement de la licence Business plus l'extension de licence sera également dû le 30/06/2027.*	

CESentry
Kit de démarrage

Fermeture électronique, format pratique

Montage rapide
L'intégration d'un cylindre de verrouillage CESentry est particulièrement aisée : le système fonctionne sur batterie,
le modèle du cylindre électronique correspond à celui d'un cylindre mécanique : démonter le cylindre mécanique, monter le cylindre électronique et le tour est joué.



Programmation comfortable
Pour la programmation du cylindre de verrouillage, un smartphone suffit. Les droits d'accès sont gérés par le biais de l'application d'administration.

Ouverture simple des portes
Les portes s'ouvrent très simplement via le smartphone ou le média d'accès.

Extension illimitée
Vous souhaitez étendre l'accès à votre domicile ou votre bureau à davantage de personnes ? Vous pouvez à tout moment intégrer de nouveaux droits d'accès ou appareils d'accès au système CESentry.



Kits de démarrage

	Kits de démarrage	
Numéro d'article	**Désignation/Équipement**	**Prix en EUR**
EBSTART	**Kit de démarrage cylindres** cylindre à double bouton, modèle CESentry, lecture d'un côté, longueur de base : 30,5 mm / 30,5 mm (K/S), 1 porte-clés RFID inclus, licence de base pour jusqu'à 20 identifiants, outils de montage inclus	350,00
EBSTART2	**Kit de démarrage du cylindre** demi-cylindre, modèle CESentry, lecture côté extérieur seulement longueur de base: 30,5 mm (S), 1 porte-clés RFID inclus, licence de base pour jusqu'à 20 identifiants, outils de montage inclus	350,00

Tableau des longueurs, voir page 46

Outils

	Outils	
Numéro d'article	Désignation/Équipement	Prix en EUR
346206	Clé de montage pour bouton électronique	30,00
349129	Outil de démontage pour plaque Compact	30,00

Pièces de rechange, garniture électronique

	Pièces de rechange, garniture électronique	
Numéro d'article	Désignation/Équipement	Prix en EUR
96067	Batterie AA LR6 1,5 V ; lot = 8 pièces	35,00
349051	Cache de lecture pour plaque Compact	7,50
349056	Support à piles côté accès plaque étroite	7,50
349057	Support à piles côté accès plaque large	7,50
349083	Rondelles à tête fraisée M4 ;	20,00
349088F	Boulon fileté M4 large ; lot = 10 pièces	20,00
349089F	Boulon fileté M5 large ; lot = 10 pièces	25,00
349097	Support à piles euro, côté opposé de la plaque étroite	7,50
349098	Support à piles euro, côté opposé de la plaque large	7,50
349104	Adaptateur pour assemblage sur plaque étroite	25,00
L4042	Vis du compartiment à piles; lot = 20 pièces	7,50
349105	Tige carrée ; lot = 5 pièces	25,00
349105/0014	Tige carrée 9 mm; lot = 5 pièces	25,00
349105/0027	Tige carrée 10 mm ; lot = 5 pièces	25,00
349150	Poignée FSB1076, forme L	45,00
349150	Poignée FSB1070, forme U	45,00
349150	Poignée FSB1070G forme en U coudée	115,00
349150	Poignée FSB1053 Ulmer	60,00
349150	Poignée FSB1053G Ulmer coudée	115,00
349113	Garniture électronique	270,00

Pièces de rechange pour cylindres électroniques

	Pièces de rechange pour cylindres électroniques	
Numéro d'article	Désignation/Équipement	Prix en EUR
346052	Mécanisme de verrouillage	105,00
346053	Panneton pour EB815	65,00
346054	Panneton pour EB8710	80,00
346057	Bouton électronique LEGIC et MIFARE	250,00
346058	Panneton pour EB615	105,00
346059	Panneton pour EB6710	105,00
346161	Bouton électronique EB, aluminium	60,00
346067	Bouton électronique EB, laiton	60,00
346068	Panneton pour EB815/41	65,00
346069	Panneton pour EB815/39	55,00
346201V	Manche de bouton électronique;	140,00
346115	Rallongement d'axe	15,00
346121	Axe de bouton mécanique pour EB815	85,00
346123V	Joint de rechange; lot = 10 pièces	25,00
346126F	Boîtier de cylindre pour EB815	60,00
346127F	Boîtier de cylindre pour EB8710	60,00
346128F	Boîtier de cylindre pour EB851	60,00
346129F	Boîtier de cylindre pour EB815/AP	170,00
346130	Boîtier de cylindre pour 615	115,00
346131F	Boîtier de cylindre pour EB6710	115,00
346132F	Boîtier de cylindre pour EB651	115,00
346133F	Boîtier de cylindre pour EB615/AP	225,00
346144	Boîtier de cylindre pour EB5746	60,00
346145	Adaptateur pour EB5746; lot = 10 pièces	70,00
346155	Boîtier de cylindre pour EB5999	60,00
346162	Batterie CR123A, lot = 5 pièces	45,00
346199	Clip de serrage, lot = 5 pièces	25,00

Pièces de rechange pour cylindres électroniques

	Pièces de rechange pour cylindres électroniques	
Numéro d'article	Désignation/Équipement	Prix en EUR
	Cylindre de rechange EB815	215,00
	Cylindre de rechange EB851	215,00
	Cylindre de rechange EB8710	255,00
	Cylindre de rechange EB802	215,00
	Cylindre de rechange EB815/AP	395,00
	Cylindre de rechange EB802/AP	395,00
	Cylindre de rechange EB615	270,00
	Cylindre de rechange EB651	270,00
	Cylindre de rechange EB6710	310,00
	Cylindre de rechange EB602	270,00
	Cylindre de rechange EB615/AP	450,00
	Cylindre de rechange EB602/AP	450,00
	Cylindre de rechange EB215	325,00
	Cylindre de rechange EB5558	305,00
	Cylindre de rechange EB5746	215,00
	Cylindre de rechange EB5999	215,00

Groupe de cylindres sans boutons

Fonction spéciale



Fonction spéciale	Description du fonctionnement	EB815	EB851	EB8710	EB802	
.../3	Modèle spécial, axe de bouton mécanique hexagonal				+	
.../14	Modèle spécial, avec triangle pompiers M4/M6/M10				+	
.../30	Modèle spécial, axe de bouton mécanique hexagonal avec fente pour pièces de monnaie				+	
.../33	Modèle spécial, panneton avec rayon de 13,5 mm	+	+	+	+	
.../34	Axe de bouton mécanique avec carré, intérieur				+	
.../35	Avec filetage M6 à l'arrière, en bas		+			
.../39	Double panneton BIFFAR	+	+	+	+	
.../41	Pignon denté de 10, Ø 24 mm	+	+	+	+	
.../42	Panneton à 4 crans	+	+	+	+	
.../46	Arbre carré mécanique 6 ou 8 mm	+				
.../51	Avec filetage M4 à l'arrière		+			
.../60	Avec bouton intérieur avec entraîneur à friction	+				
.../97	Boîtier de cylindre raccourci de 1 mm pour profilés de porte avec carottage	+	+	+	+	
.../102	Poignée à levier pivotant		+			
.../104	Côté court 7,5 mm		+			
.../112	Panneton avec rayon de 10,8 mm	+	+	+	+	
.../113	Avec filetage M4 à l'arrière, en bas		+			
.../120	Axe de bouton mécanique avec trou taraudé M4	+				
.../121	Axe de bouton mécanique avec fraisage plat 60°, 7 mm	+				
.../123	Trou de fixation latéral	+	+	+	+	
.../124	Avec filetage M5 à l'arrière, en bas		+			
.../127	Pour portes vitrées, avec côté intérieur court	+			+	
.../130	Axe de bouton mécanique Ø 8 mm	+				
.../131	Axe de bouton mécanique Ø 7,9 mm	+				
.../132	Arbre carré mécanique 8,2 mm	+				
.../133	Panneton avec rayon de 13,1 mm, largeur 5,2 mm	+	+	+	+	
.../137	Arbre carré mécanique 6 ou 8 mm, longueur 85 mm	+				
.../139	Axe de bouton mécanique Ø 6 mm, longueur 11,8 mm	+				
.../142	Panneton avec rayon de 11,3 mm, largeur 4,3 mm	+	+	+	+	
.../143	Axe de bouton mécanique avec carré intérieur de 8 mm				+	
.../158	Arbre carré mécanique 5 mm	+				
.../160	Pignon denté de 18, Ø 30 mm	+	+	+	+	
.../163	Panneton avec rayon de 13,5 mm, largeur 4,5 mm	+	+	+	+	
.../167	Axe de bouton mécanique avec entraîneur plat, pouvant être coupé à longueur, largeur 7,5 mm	+	+			
.../176	Axe de bouton mécanique Ø 7 mm	+				
.../182	Axe de bouton mécanique Ø 7 mm, sans trou	+				

	EB810	EB815/AP	EB802/AP	EB615	EB651	EB6710	EB602	EB610	EB615/AP	EB602/AP	EB715	EB751	EB7710	EB702	EB710	EB715/AP	EB702/AP	Supplément
			+				+			+				+			+	22,00
			+				+			+				+			+	22,00
			+				+			+				+			+	22,00
	+	+	+	+	+	+	+	+	+	+	+	+	+	+	+	+	+	65,00
			+				+			+				+			+	22,00
					+							+						22,00
	+	+	+	+	+	+	+	+	+	+	+	+	+	+	+	+	+	65,00
	+	+	+	+	+	+	+	+	+	+	+	+	+	+	+	+	+	65,00
	+	+	+	+	+	+	+	+	+	+	+	+	+	+	+	+	+	130,00
		+		+					+		+					+		130,00
					+							+						22,00
		+		+					+		+					+		65,00
	+	+	+	+	+	+	+	+	+	+	+	+	+	+	+	+	+	22,00
					+							+						130,00
					+							+						65,00
	+	+	+	+	+	+	+	+	+	+	+	+	+	+	+	+	+	65,00
					+							+						22,00
		+		+					+		+					+		22,00
		+		+					+		+					+		130,00
	+	+	+	+	+	+	+	+	+	+	+	+	+	+	+	+	+	22,00
					+							+						22,00
				+			+				+			+				130,00
		+		+					+		+					+		130,00
		+		+					+		+					+		130,00
		+		+					+		+					+		22,00
	+	+	+	+	+	+	+	+	+	+	+	+	+	+	+	+	+	65,00
		+		+					+		+					+		22,00
		+		+					+		+					+		22,00
	+	+	+	+	+	+	+	+	+	+	+	+	+	+	+	+	+	130,00
			+				+			+				+			+	22,00
		+		+					+		+					+		22,00
	+	+	+	+	+	+	+	+	+	+	+	+	+	+	+	+	+	130,00
	+	+	+	+	+	+	+	+	+	+	+	+	+	+	+	+	+	130,00
		+		+	+				+		+	+				+		22,00
		+		+					+		+					+		22,00
		+		+					+		+					+		22,00

Rallongements

Longueur A (côté bouton, intérieur)	Longueur B (côté sortie, extérieur)	Longueur totale	Supplément
30,5	30,5	61	0,00
30,5	35,5	66	10,00
30,5	40,5	71	20,00
30,5	45,5	76	30,00
30,5	50,5	81	40,00
30,5	55,5	86	50,00
30,5	60,5	91	60,00
30,5	65,5	96	70,00
30,5	70,5	101	80,00
30,5	75,5	106	90,00
30,5	80,5	111	100,00
35,5	35,5	71	20,00
35,5	40,5	76	30,00
35,5	45,5	81	40,00
35,5	50,5	86	50,00
35,5	55,5	91	60,00
35,5	60,5	96	70,00
35,5	65,5	101	80,00
35,5	70,5	106	90,00
35,5	75,5	111	100,00
35,5	80,5	116	220,00
40,5	40,5	81	40,00
40,5	45,5	86	50,00
40,5	50,5	91	60,00
40,5	55,5	96	70,00
40,5	60,5	101	80,00
40,5	65,5	106	90,00
40,5	70,5	111	100,00
40,5	75,5	116	220,00
40,5	80,5	121	240,00
45,5	45,5	91	60,00
45,5	50,5	96	70,00
45,5	55,5	101	80,00
45,5	60,5	106	90,00
45,5	65,5	111	100,00

Longueur A (côté bouton, intérieur)	Longueur B (côté sortie, extérieur)	Longueur totale	Supplément
45,5	70,5	116	220,00
45,5	75,5	121	240,00
45,5	80,5	126	260,00
50,5	50,5	101	80,00
50,5	55,5	106	90,00
50,5	60,5	111	100,00
50,5	65,5	116	220,00
50,5	70,5	121	240,00
50,5	75,5	126	260,00
50,5	80,5	131	280,00
55,5	55,5	111	100,00
55,5	60,5	116	220,00
55,5	65,5	121	240,00
55,5	70,5	126	260,00
55,5	75,5	131	280,00
55,5	80,5	136	300,00
60,5	60,5	121	240,00
60,5	65,5	126	260,00
60,5	70,5	131	280,00
60,5	75,5	136	300,00
60,5	80,5	141	320,00
65,5	65,5	131	280,00
65,5	70,5	136	300,00
65,5	75,5	141	320,00
65,5	80,5	146	340,00
70,5	70,5	141	320,00
70,5	75,5	146	340,00
70,5	80,5	151	360,00
75,5	75,5	151	360,00
75,5	80,5	156	380,00
80,5	80,5	161	400,00
Autres longueurs sur demande			

Coloris

No du coloris	Code du coloris	Désignation	Supplément Garniture électronique	Supplément Cylindre électronique
Standard		aspect inox	**0,00**	**0,00**
Standard		noir	**0,00**	**0,00**
01	MMVG	Laiton nickelé mat	**Sur demande**	**0,00**
02	MMGB	Laiton brossé mat	**Sur demande**	**12,00**
03	MPOL	Laiton poli	**Sur demande**	**12,00**
04	MMCR	Chromé mat velours	**Sur demande**	**12,00**
05	MPCR	Chromé poli	**Sur demande**	**12,00**
06	MPV	Poli nickelé	**Sur demande**	**12,00**
07	MBR	Laiton bruni	**Sur demande**	**65,00**
08	MALT	Laiton rustique	**Sur demande**	**65,00**
15	MBRD	Brun foncé	**Sur demande**	**65,00**
16	MBRH	Brun clair	**Sur demande**	**65,00**
17	MANT	Laiton antique	**Sur demande**	**65,00**
18	KANT	Cuivre antique	**Sur demande**	**65,00**
20	MVGE	Nickelé mat protecteur	**Sur demande**	**12,00**
31	MMVB	Nickelé mat brossé	**Sur demande**	**0,00**
33	MGCR	Chromé mat brossé	**Sur demande**	**12,00**
49	MGV	Nickelé mat velours	**Sur demande**	**12,00**

Formes de bouton

Form	Code	Description
	A	Bouton A
	CR	Bouton CR
	CT	Bouton CT
	EB	Bouton EB
	EH	Bouton EH
	E	Bouton E
	ES	Bouton ES

Form	Code	Description
	ET	Bouton ET
	F	Bouton F
	FL	Bouton FL
	HH	Bouton HH
	H	Bouton H
	J	Bouton J
	S	Bouton S

Options
Finitions et boutons

Catégorie de prix 1	Catégorie de prix 2	Catégorie de prix 3
12,00€	22,00€	65,00€

Code finition		Type de bouton	Code de bouton		Catégorie de prix
MMVG	+	H	H/NF	=	Standard
			H/NG	=	Standard
		CT	UKNG	=	2
		ET	ETNG	=	2
		CR	CRNG	=	1
		E	E/NF	=	2
		A	A/NF	=	2
		S	S/NG	=	2
		HH	HHNF	=	2
		ES	ESNF	=	2
		EH	EHNF	=	2
MMVB	+	H	H/NG	=	Standard
		CT	UKNG	=	2
		ET	ETNG	=	2
		CR	CRNG	=	1
		E	E/NG	=	2
		A	A/NG	=	2
		S	S/NG	=	2
MMGB	+	H	H/MG	=	1
		CT	UKMG	=	2
		ET	ETMG	=	2
		CR	CRMG	=	1
MPOL	+	H	H/MP	=	1
		CT	UKMP	=	2
		ET	ETMP	=	2
		CR	CRMP	=	1
MPOU	+	H	H/MU	=	1
		CT	UKMU	=	2
		ET	ETMU	=	2
		CR	CRMU	=	1
MESN	+	H	H/MN	=	2
		CT	UKMN	=	2
		ET	ETMN	=	2
		CR	CRMN	=	2

Code finition		Type de bouton	Code de bouton		Catégorie de prix
MMCR	+	H	H/MC	=	2
		CT	UKMC	=	2
		ET	ETMC	=	2
		CR	CRMC	=	2
MPCR	+	H	H/PC	=	2
		CT	UKPC	=	2
		ET	ETPC	=	2
		CR	CRPC	=	2
MGCR	+	H	H/CG	=	2
		CT	UKCG	=	2
		CR	CRCG	=	2
MPV	+	H	H/PV	=	1
		CT	UKPV	=	2
		ET	ETPV	=	2
M_SS	+	H	H/EF	=	1
		H	H/NI	=	2
		CT	UKEF	=	2
		ET	ETEF	=	2
		EB	EBEF	=	Standard
		CR	CREF	=	1
		S	S/EF	=	2
MGV	+	H	H/MV	=	1
		CT	UKMV	=	2
		ET	ETMV	=	2
		CR	CRMV	=	1
MGVE	+	H	H/GE	=	1
MALT	+	H	H/AD	=	2
		CT	UKAD	=	2
		ET	ETAD	=	2
		CR	CRAD	=	2
MANT	+	H	HMAN	=	2
		CT	UKMA	=	2
		CR	CRMA	=	2
MBRH	+	H	H/BH	=	2
		CT	UKBH	=	2
		ET	ETBH	=	2



Options
Finitions et boutons

Catégorie de prix 1	Catégorie de prix 2	Catégorie de prix 3
12,00€	22,00€	65,00€

Code finition		Type de bouton	Code de bouton		Catégorie de prix
MBR	+	H	H/BÜ	=	2
		CT	UKBÜ	=	2
		CR	CRBÜ	=	2
MBRD	+	H	H/BD	=	2
		CT	UKBD	=	2
		ET	ETBD	=	2
		CR	CRBD	=	2
MMSW	+	H	H/SG	=	2
		CT	UKSW	=	2
		ET	ETSW	=	2
		CR	CRSG	=	2
F79	+	H	H/79	=	2
		CT	UK79	=	2
		ET	ET79	=	2
		CR	CR79	=	2
KANT	+	H	H/KAN	=	2
		CT	UKKA	=	2
C500	+	H	H/WL	=	2
		CT	UKWL	=	2
		ET	ETWL	=	2
		CR	CRWL	=	2
		E	E/WL	=	2
C502	+	H	H/WL	=	2
		CT	UKWL	=	2
		ET	ETWL	=	2
		CR	CRWL	=	2
		E	E/WL	=	2
C506	+	H	H/WL	=	2
		CT	UKWL	=	2
		ET	ETWL	=	2
		CR	CRWL	=	2
		E	E/WL	=	2

Code finition		Type de bouton	Code de bouton		Catégorie de prix
C520	+	CT	UKBB	=	2
		ET	ETBB	=	2
		CR	CRBB	=	2
C640	+	H	H/64	=	2
		CT	UK64	=	2
		ET	ET64	=	2
		CR	CR64	=	2
		E	E/64	=	2
C642	+	H	H/64	=	2
		CT	UK64	=	2
		ET	ET64	=	2
		CR	CR64	=	2
		E	E/64	=	2
C650	+	H	H/65	=	2
		CT	UK65	=	2
		ET	ET65	=	2
		CR	CR65	=	2
		E	E/65	=	2
		A	A/65	=	2
C652	+	H	H/65	=	2
		CT	UK65	=	2
		ET	ET65	=	2
		CR	CR65	=	2
		E	E/65	=	2
		A	A/65	=	2
C660	+	H	H/66	=	2
		CT	UK66	=	2
		ET	ET66	=	2
C662	+	H	H/66	=	2
		CT	UK66	=	2
		ET	ET66	=	2



Options
Finitions et boutons

Catégorie de prix 1	Catégorie de prix 2	Catégorie de prix 3
12,00€	22,00€	65,00€

Code finition		Type de bouton	Code de bouton		Catégorie de prix
C670	+	H	H/67	=	2
		CT	UK67	=	2
		ET	ET67	=	2
		CR	CR67	=	2
C672	+	H	H/67	=	2
		CT	UK67	=	2
		ET	ET67	=	2
		CR	CR67	=	2
C680	+	H	H/68	=	2
		CT	UK68	=	2
		ET	ET68	=	2
		CR	CR68	=	2
C682	+	H	H/68	=	2
		CT	UK68	=	2
		ET	ET68	=	2
		CR	CR68	=	2
C690	+	H	H/69	=	2
		CT	UK69	=	2
		ET	ET69	=	2
		EB	EB69	=	Standard
		CR	CR69	=	2
		E	E/69	=	2
C692	+	H	H/69	=	2
		CT	UK69	=	2
		ET	ET69	=	2
		CR	CR69	=	2
		E	E/69	=	2



Formes de poignée

Form	Code	Description	Supplément
	FSB1070	Forme de poignée FSB 1070 « forme en U », conforme à EN179	15,00
	FSB1076	Forme de poignée FSB 1076 « forme en L »	sans supplément
	FSB1053	Forme de poignée FSB 1053 « poignée Ulmer », conforme à EN179	40,00
	FSB1053G	Forme de poignée FSB 1053G « poignée Ulmer, coudée », conforme à EN179	110,00
	FSB1070G	Forme de poignée FSB 1070 « forme en U, coudée », conforme à EN179	110,00
	FSB1244	Forme de poignée FSB 1244	Sur demande
	FSB1245	Forme de poignée FSB 1245	Sur demande
	FSB1245G	Forme de poignée FSB 1245, coudée	Sur demande
	FSB1267	Forme de poignée FSB 1267	Sur demande
	FSB1004	Forme de poignée FSB 1004	Sur demande

Autres formes de poignées FSB sur demande

	Prestations	
Numéro d'article	**Désignation / Equipement**	**Prix net en euros**
D001	**Plan de fermeture électronique** Etablissement d'un plan de fermeture électronique et de la base de données du client avec les droits temporels à l'usine de Velbert. Cette information doit être mise à disposition de l'utilisateur sous forme de tableau contenant toutes les données importantes.	Sur demande
D002	**Programmation des appareils** Programmation des appareils électroniques à l'usine de Velbert, d'après les informations de l'utilisateur. Par appareil	16,50
D003	**Programmation des clés** Programmations des supports électroniques (carte d'identité, clé, porte-clés) à l'usine de Velbert, d'après les informations de l'utilisateur Par clé / support	3,30
D011	**Numérotation spécifique des moyens de fermeture** Identification laser en fonction des spécifications du client et contrôle préalable de la faisabilité Les données du client doivent être fournies dans un fichier graphique ou sous forme de tableau, en fonction de l'application. Pour chaque moyen de fermeture	6,00
D005	**Temps de travail** 1 heure = 6 unités de travail, par unité de travail	20,00
D006	**Frais de déplacement** Par km parcouru	1,50
D007	**Temps de déplacement** 1 heure = 6 unités de travail, par unité de travail	20,00
D008	**Solutions spéciales matériel / logiciel** Adaptations spéciales des appareils / interfaces et fonctions spéciales	Sur demande

	Prestations	
Numéro d'article	**Désignation / Equipement**	**Prix net en euros**
D009	**Conception** Conception d'installations mécatroniques par le technicien système CES. Contenu : - Entretien unique de coordination avec la direction des travaux ou les artisans (électriciens, serruriers, chargés de la protection anti-incendie etc.) ; La base est fournie par les documents à livrer par le client (plans de construction et d'espace). - Etablissement d'une documentation d'information Les prestations supplémentaires non prévisibles conditionnées par des adaptations, interruptions et des délais d'attente relevant du client (ex. : absence de la venue des artisans) seront facturées en sus selon les dépenses. 1 journée incluse, frais de déplacement en sus.	**1.195,00**
D104	**Cahier des charges / Documentation** Réalisation d'un cahier des charges correspondant à une installation et basé sur les exigences du client. Contenu : - Entretien de coordination unique avec le maître d'œuvre ou les artisans (électricien, serrurier, responsable de la protection contre l'incendie, etc.) Les documents à fournir par le client servent de base (plans de construction et d'aménagement) - Réalisation d'un document contenant des directives Les services supplémentaires imprévisibles en raison d'ajustements spécifiques au client, d'interruptions et de temps d'attente dus à des retards chez le client (par ex. absence d'artisans) seront facturés en supplément selon les coûts occasionnés (D005-D007).	**Sur demande**
D010	**Mise en service** Mise en service des systèmes mécatroniques par des techniciens de CES. Objet: Mise en service des appareils déjà installés par le client d'après les spécifications de CES. Conditions préalables: Les appareils sont montés sur place, l'éventuel cablage est installé d'après les spécifications de CES jusqu'aux appareils et est précisement identifié. Des travaux supplémentaires résultant des adaptations particulières du client, des fautes de préparation ou des interruptions et phases d'attente du fait du client (par exemple absence des artisans, cablage non-identifié) seront facturés comme plus-value dépendant des dépenses (D005...D007). Par jour, frais de déplacement en sus.	**1.195,00**

C.Ed. Schulte GmbH
Zylinderschlossfabrik
Friedrichstraße 243
D-42551 Velbert
✆ +49 2051 204 0
✉ info@ces.eu

www.ces.eu

Sous réserve de modifications techniques sans préavis · FR · V13 · 11.26