

Prijslijst 2027
CESentry

Connect people. Create access.

Speciale aanwijzingen

1. Tenzij anders vermeld zijn de prijzen in deze prijslijst vermeld in euro per stuk
2. De prijzen zijn vrijblijvend. Wij behouden ons het recht voor om onze prijzen aan te passen aan het actuele prijspeil.
3. Met de verschijning van deze prijslijst, geldig vanaf 01.01.2027, worden alle voorgaande prijslijsten ongeldig.
4. De prijzen in deze prijslijst zijn adviesprijzen exclusief montage.
5. Alle prijzen zijn exclusief btw. Deze wordt apart in rekening gebracht.
6. Verzendkosten per levering EUR 12,50 door UPS
7. Drukfouten, fouten en technische wijzigingen voorbehouden.
8. Onze actuele Algemene Voorwaarden vindt u te allen tijde via de volgende link:
9. https://www.ces.eu/nl-nl/algemene-voorwaarden

WEEE-Reg.-Nr. DE 85643571

Inhoud

Speciale aanwijzingen	2
Het CESentry systeem	4
Elektronische beslagen	6
Elektronische cilinders	14
Elektronische cilinder Zwitsers profiel	20
Elektronisch hangslot	22
Elektronische automatencilinder	22
Elektronische rond cilinders	23
Wandlezers	24
Programmering	27
Desktop-Writer	28
Gateway	29
Elektronische randapparatuur	30
Sluitmedia	31
Overzicht van de licentiemodellen	35
CESentry Start-set	38
Gereedschap	40
Onderdelen elektronisch beslag	41
Onderdelen elektronische cilinder	42
Speciale functies	44
Verlengingen	46
Kleuren	47
Knopmodellen	48
Deurkruk modellen	52
Dienstverleningen	53
Algemene verkoop-, leverings- en betalingsvoorwaarden	54

Het CESentry systeem

CESentry is een cloudgebaseerd, elektronisch sluitsysteem. Het bestaat uit een gebruiksvriendelijk organisatiesysteem en moderne sluit- en toegangsapparaten.

Voor installatie en beheer van het systeem wordt gebruikgemaakt van de CESentry AdminApp of de CESentry-webclient. De toegangsrechten worden veilig in de cloud beheerd en opgeslagen. De sluitapparaten worden naar keuze met een smartphone en de CESentry AccessApp of met RFID-media bediend.

Door hun veelzijdigheid bieden de 13,56 MHz RF-ID technologieën MIFARE en LEGIC optimale beveiliging en multifunctionele toepasbaarheid. Eenvoudige combineerbare programmeerconcepten staan garant voor voordelige en comfortabele mogelijkheden voor maatwerkoplossingen voor particuliere gebruikers tot kleine en middelgrote bedrijven.





Elektronische cilinders

De elektronische cilinders zijn in verschillende uitvoeringen en kleuren verkrijgbaar. Zo is er voor elke deur een passende oplossing. De batterij bevindt zich in de buitenknop en kan snel en eenvoudig worden vervangen.



Elektronisch beslag voor buiten- en binnendeuren

Geschikt voor binnen en buiten. Het beslag is bijzonder slank vormgegeven en aantrekkelijk door zijn hoogwaardige uiterlijk. Verkrijgbaar als smal of breed langschild, evenals als compact schild.



Wandlezer

Voor toegangscontrole bij automatische deuren, schuifdeuren, draaideuren of slagboomsystemen worden wandlezers gebruikt. Met de Bluetooth® Low Energy-functie van de wandlezer kan een smartphone als een afstandsbediening worden gebruikt en kan bijvoorbeeld een garagedeur of een slagboom vanuit een voertuig worden geopend..



Eenvoudig te beheren

Met de AdminApp of de webclient verleent u eenvoudig rechten aan medewerkers, bezoekers of dienstverleners. Dankzij een intuïtief, platformoverkoepelend bedieningsconcept kunt u wijzigingen ook onderweg in de AdminApp of met de webclient op de pc of tablet uitvoeren.



Sluitmedia

Naast de smartphone als toegangsmedium kunnen ook RFID-media zoals elektronische sleutels, ID-kaarten of sleutelhangers worden gebruikt.

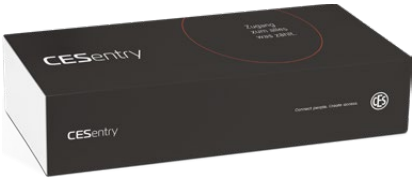

Startkit

Veilige en flexibele oplossing voor thuis of op kantoor.

Elektronische beslagen

Smalschild



Smalschild rvs en zwart

CESentry EB11xx

- Multi-ID-systeem 13,56 MHz, LEGIC en MIFARE
- Bluetooth® Low Energy
- Uitvoering als smalschild
- Weerbestendige uitvoering IP54, geschikt voor toepassing op buitendeuren
- Brandwerende uitvoering, geschikt voor brandwerende deuren tot T120
- Geschikt voor deuren volgens EN 179
- Buiten/binnen rvs met tweezijdige L-vormige klink (standaard versie FSB1076)

Voorbeeldbestelling: EB11xx

Artikel-nummer	HO Uitvoering deurkruk buiten	HI* Uitvoering deurkruk binnen	HD** Krukrich-ting	C kleur beslag	T Deur dikte	CH Cilinder uitsparing	D Afstand	SP Krukstift	ERSP Gebeur-tenis geheugen	PTo Bescher-mingstype buiten	PTi*** Bescher-mingstype binnen
	Zie deur-kruk modellen	Zie deur-kruk modellen	L, R	0, B	35...184	PB, PO, PI	55...98	7...10	MITE, OERS	WR / FR	WR / FR
EB1120	FSB1070	FSB1070	L	0	55	PB	92	8	MITE	WR	FR

* Alleen voor tegenbeslag
** De positie van de deurkruk kan zonder speciaal gereedschap worden gewijzigd.
*** Alleen voor dubbelbeslag

L = Links, R = Rechts, 0 = Standaard (rvs), B = Zwart, PB = Cilinder uitsparing dubbelzijdig, PO = Cilinder uitsparing buiten, PI = Cilinder uitsparing binnen, MITE = Met gebeurtenis geheugen, OERS = Zonder gebeurtenis geheugen
WR = Weerbestendig, FR = Brandwerend

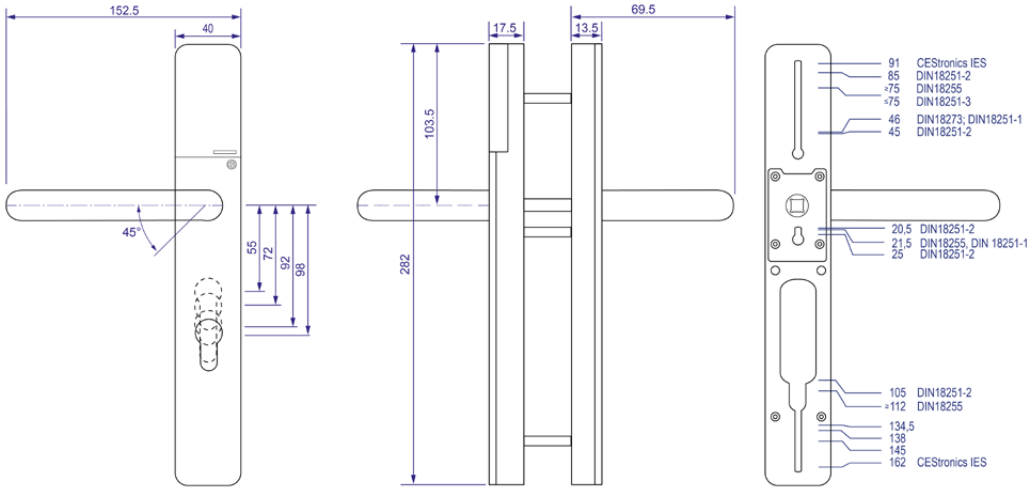

Elektronisch beslag langschild



	Elektronisch beslag langschild	
Artikelnummer	**Benaming/uitvoering**	**Prijs in EUR**
EB1110	**Elektronisch langschild** uitvoering CESentry, toegangs- en tegenzijde smalschild, EURO-design, ID-technologie LEGIC advant / MIFARE DESFire, met Bluetooth® Low Energy	652,42
EB1100	**Elektronisch langschild** uitvoering CESentry, smalschild, alleen toegangszijde, voor toepassing op binnendeuren, EURO-design, ID-technologie LEGIC advant / MIFARE DESFire, met Bluetooth® Low Energy	534,31
EB1120	**Elektronisch langschild** uitvoering CESentry, toegangszijde smalschild, tegenzijde breedschild, EURO-design, ID-technologie LEGIC advant / MIFARE DESFire, met Bluetooth® Low Energy	652,42
EB1130	**Elektronisch langschild** uitvoering CESentry, Dual, dubbelzijdig gecontroleerd, smalschild, EURO-design, ID-technologie LEGIC advant / MIFARE DESFire, met Bluetooth® Low Energy	1022,11

	Speciale kleuren, zie pagina 47	
	Deurkrukken, zie pagina 52	

Elektronisch beslag langschild



	Elektronisch beslag langschild	
Artikelnummer	**Benaming/uitvoering**	**Prijs in EUR**
EB1150	**Tegenbeslag langschild** mechanisch smalschild, alleen tegenzijde, voor toepassing op binnendeuren, EURO-design	129,36
EB1160	**Langschild beslag mechanisch** tweezijdig mechanisch smalschild, EURO-design	254,18
EB1171	**Elektronisch langschild** uitvoering CESentry, toegangs- en tegenzijde smalschild, EURO-design, inbraakwerend conform SKG3 ID-technologie LEGIC advant / MIFARE DESFire, met Bluetooth® Low Energy	in voorbereiding
EB1181	**Elektronisch langschild** uitvoering CESentry, toegangszijde smalschild en tegenzijde breedschild, EURO-design, inbraakwerend conform SKG3 ID-technologie LEGIC advant / MIFARE DESFire, met Bluetooth® Low Energy	in voorbereiding
-WR	**Weerbestendige uitvoering tot IP54**	28,12
-Legic	**Toeslag voor LEGIC-technologie**	26,00

	Speciale kleuren, zie pagina 47	
	Deurkrukken, zie pagina 52	

Elektronisch beslagen

Breedschild



Breedschild rvs en zwart

CESentry EB12xx

- Multi-ID-System 13,56 MHz, LEGIC en MIFARE
- Bluetooth® Low Energy
- Uitvoering als breedschild
- Weerbestendige uitvoering, IP54, geschikt voor toepassing op buitendeuren
- Brandwerende uitvoering, geschikt voor brandwerende deuren tot T120
- Geschikt voor deuren volgens EN 179
- Buiten/binnen rvs met tweezijdige L-vormige klink (standaard versie FSB1076)

Voorbeeldbestelling: EB12xx

Artikel-nummer	HO Uitvoering deurkruk buiten	HI* Uitvoering deurkruk binnen	HD** Krukrich-ting	C kleur beslag	T Deur dikte	CH Cilinder uitsparing	D Afstand	SP Krukstift	ERSP Gebeur-tenis geheugen	PTo Bescher-mingstype buiten	PTi*** Bescher-mingstype binnen
	Zie deur-kruk modellen	Zie deur-kruk modellen	L, R	0, B	35...184	PB, PO, PI	55...98	7...10	MITE, OERS	WR / FR	WR / FR
EB1120	FSB1070	FSB1070	L	0	55	PB	92	8	MITE	WR	FR

* Alleen voor tegenbeslag
** De positie van de deurkruk kan zonder speciaal gereedschap worden gewijzigd.
*** Alleen voor dubbelbeslag

L = Links, R = Rechts, 0 = Standaard (rvs), B = Zwart, PB = Cilinder uitsparing dubbelzijdig, PO = Cilinder uitsparing buiten, PI = Cilinder uitsparing binnen, MITE = Met gebeurtenis geheugen, OERS = Zonder gebeurtenis geheugen
WR = Weerbestendig, FR = Brandwerend

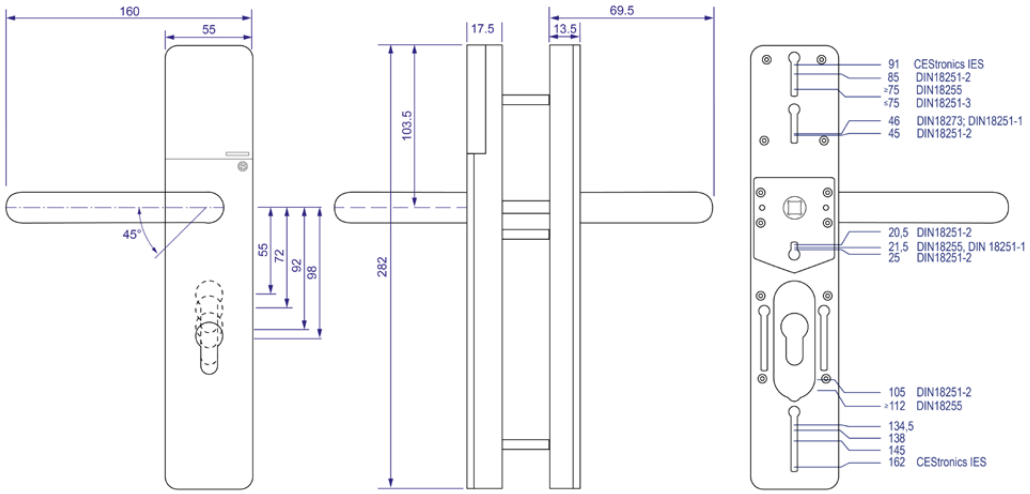

Elektronisch beslag langschild



	Elektronisch beslag langschild	
Artikelnummer	**Benaming/uitvoering**	**Prijs in EUR**
EB1220	**Elektronisch langschild** uitvoering CESentry, toegangs- en tegenzijde breedschild, EURO-design, ID-technologie LEGIC advant / MIFARE DESFire, met Bluetooth® Low Energy	652,42
EB1200	**Elektronisch langschild,** uitvoering CESentry, breedschild, alleen toegangszijde, voor toepassing op binnendeuren, EURO-design, ID-technologie LEGIC advant / MIFARE DESFire, met Bluetooth® Low Energy	534,31
EB1210	**Elektronisch langschild,** uitvoering CESentry, toegangszijde breedschild, tegenzijde smalschild, EURO-design, ID-technologie LEGIC advant / MIFARE DESFire, met Bluetooth® Low Energy	652,42
EB1230	**Elektronisch langschild** uitvoering CESentry, Dual, dubbelzijdig gecontroleerd breedschild, EURO-design, ID-technologie LEGIC advant / MIFARE DESFire, met Bluetooth® Low Energy	1022,11

	Speciale kleuren, zie pagina 47	
	Deurkrukken, zie pagina 52	

Elektronisch beslag langschild



	Elektronisch beslag langschild	
Artikelnummer	**Benaming/uitvoering**	**Prijs in EUR**
EB1250	**Tegenbeslag langschild** mechanisch breedschild, alleen tegenzijde, voor toepassing op binnendeuren, EURO-design	129,36
EB1260	**Langschild beslag mechanisch** tweezijdig mechanisch breedschild, EURO-design	254,18
–WR	**Weerbestendige uitvoering tot IP54**	28,12
–Legic	**Toeslag voor LEGIC-technologie**	26,00

	Speciale kleuren, zie pagina 47	
	Deurkrukken, zie pagina 52	

Elektronisch beslag

Compact-schild



Compact schild rvs en zwart

CESentry EB32xx

- Multi-ID-System 13,56 MHz, LEGIC und MIFARE
- Bluetooth® Low Energy
- Geschikt voor toepassing op binnendeuren
- Buiten/binnen rvs met tweezijdige L-vormige klink (standaard versie FSB1076)

Voorbeeldbestelling: EB32xx

Artikel-nummer	HO Uitvoering deurkruk buiten	HI* Uitvoering deurkruk binnen	HD** Krukrichting	CR Opt. kleur lezer	C Opt. kleur beslag	T Deurdikte	SP Krukstift	ERSP Gebeur-tenis geheugen
	Zie deur-kruk modellen	Zie deur-kruk modellen	L, R	0, W	0, B	35...184	7...10	MITE, OERS
EB3220	FSB1070	FSB1070	L	0	B	55	8	MITE

* Alleen voor tegenbeslag

** De positie van de deurkruk kan zonder speciaal gereedschap worden gewijzigd.

L = Links, R = Rechts, 0 = Standaard (rvs), B = Zwart, PB = Cilinder uitsparing dubbelzijdig, PO = Cilinder uitsparing buiten, PI = Cilinder uitsparing binnen, MITE = Met gebeurtenis geheugen, OERS = Zonder gebeurtenis geheugen

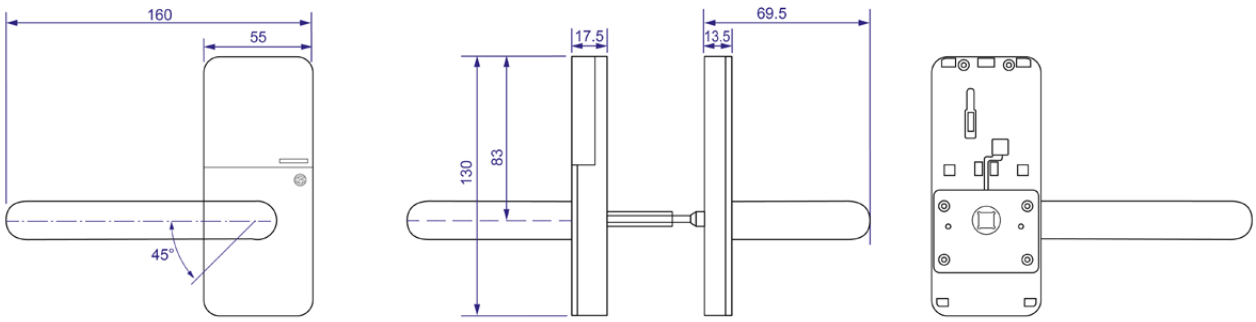

Elektronisch Compact-beslag



	Elektronisch Compact-beslag	
Artikelnummer	**Benaming/uitvoering**	**Prijs in EUR**
EB3220	**Elektronisch Compact-schild** uitvoering CESentry, toegangs- en tegenzijde, voor toepassing op binnendeuren, ID-technologie LEGIC advant / MIFARE DESFire, met Bluetooth® Low Energy	596,18
EB3200	**Elektronisch Compact-schild** uitvoering CESentry, alleen toegangszijde, voor toepassing op binnendeuren, ID-technologie LEGIC advant / MIFARE DESFire, met Bluetooth® Low Energy	528,68
EB3230	**Elektronisch Compact-schild** uitvoering CESentry, Dual, dubbelzijdig gecontroleerd, voor toepassing op binnendeuren, ID-technologie LEGIC advant / MIFARE DESFire, met Bluetooth® Low Energy	1011,30
EB3250	**Tegenbeslag Compact-schild** alleen mechanische tegenzijde, voor toepassing op binnendeuren	118,11
EB3260	**Compact beslag mechanisch** tweezijdig mechanisch, voor toepassing op binnendeuren	227,14
EB3290	**Cilinderrozet** tweezijdig, voorbereid voor EURO-profielcilinders	33,75
-Legic	**Toeslag voor LEGIC-technologie**	26,00

	Speciale kleuren, zie pagina 47	
	Deurkrukken, zie pagina 52	

Elektronische cilinders

ID-systeem MIFARE of LEGIC

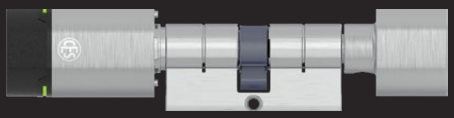

EB815

Dubbele knopcilinder

- Voor eenzijdige identificatie met elektronische sluitmedia
- Optische rood/groensignalering
- Akoestische indicatie via geïntegreerde beeper
- Van buitenaf sluiten alleen met geautoriseerd sluitmedium, binnenzijde permanent sluitend met mechanische knop
- Brandwerende uitvoering, geschikt voor brandwerende deuren tot T120
- Basislengte: 30,5 mm/30,5 mm (K/S)
- Finish: rvs, zwart
- Wordt geleverd met batterij en speciale bevestigingsschroef

---

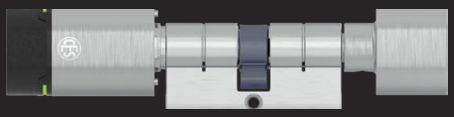

EB815/AP

Antipaniek Dubbele knopcilinder

Productbeschrijving zoals EB815 met de volgende verschillen:

- Geïntegreerde antipaniek-module voor het automatisch resetten van de meenemer
- Positie van de meenemer ingesteld. (Deze cilinder mag alleen in sloten worden geplaatst waarvoor deze is toegestaan)
- Basislengte: 30,5 mm/30,5 mm (K/S)

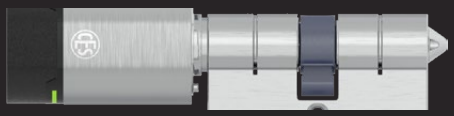

EB802

Blindcilinder

Productbeschrijving zoals EB815 met de volgende verschillen:

- Aan de binnenkant blind, zonder functie of met profielinzetstuk

---

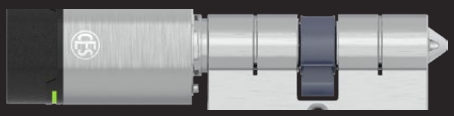

EB802/AP

Antipaniek blindcilinder

Productbeschrijving zoals EB815/AP met de volgende verschillen:

- Aan de binnenkant blind, zonder functie of met profielinzetstuk

---

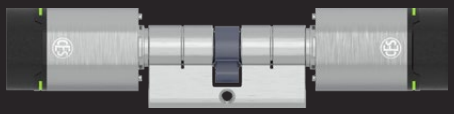

EB8710

Dubbelzijdig lezende cilinder

Productbeschrijving zoals EB815 met de volgende verschillen:

- Voor tweezijdige identificatie met elektronische sluitmedia
- Van buitenzijde en binnenzijde alleen te bedienen met geautoriseerd sluitmedium
- Onafhankelijke toegangsrechten aan beide zijden mogelijk



EB851

Halve knopcilinder

Productbeschrijving zoals EB815 met de volgende verschillen:

- Halve cilinder met elektronische knop aan de buitenzijde
- Van buitenzijde alleen te bedienen met geautoriseerd sluitmedium
- Basislengte: 30,5 mm (S)



EB615

Dubbele knopcilinder
- Zwitsers profiel
- Voor eenzijdige identificatie met elektronische sluitmedia
- Optische rood/groensignalering
- Akoestische indicatie via geïntegreerde beeper
- Van buitenaf sluiten alleen met geautoriseerd sluitmedium, binnenzijde permanent sluitend met mechanische knop
- Basislengte: 30,5 mm/30,5 mm (K/S)
- Finish: rvs, zwart
- Wordt geleverd met batterij en speciale bevestigingsschroef

---

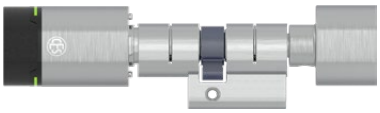

EB615/AP

Antipaniek Dubbele knopcilinder
Productbeschrijving zoals EB615 met de volgende verschillen:
- Geïntegreerde antipaniek-module voor het automatisch resetten van de meenemer
- Positie van de meenemer ingesteld
  (Deze cilinder mag alleen in sloten worden geplaatst waarvoor deze is toegestaan)

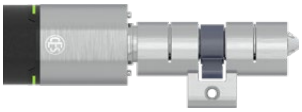

EB602

Blindcilinder
Productbeschrijving zoals EB615 met de volgende verschillen:
Aan de binnenkant blind, zonder functie of met profielinzetstuk

---

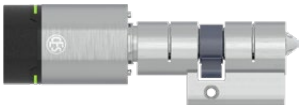

EB602/AP

Antipaniek blindcilinder
Productbeschrijving zoals EB615 met de volgende verschillen:
- Aan de binnenkant blind, zonder functie of met profielinzetstuk

---

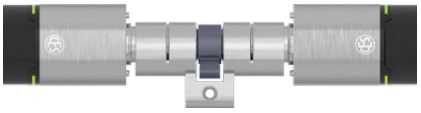

EB6710

Dubbelzijdig lezende cilinder
Productbeschrijving zoals EB615 met de volgende verschillen:
- Voor tweezijdige identificatie met elektronische sluitmedia
- Van buitenzijde en binnenzijde alleen te bedienen met geautoriseerd sluitmedium
- Onafhankelijke toegangsrechten aan beide zijden mogelijk



EB651

Halve knopcilinder
Productbeschrijving zoals EB615 met de volgende verschillen:
- Halve cilinder met elektronische knop aan de buitenzijde
- Van buitenzijde alleen te bedienen met geautoriseerd sluitmedium
- Basislengte: 30,5 mm (S)



EB215

Hangslot
- Voor identificatie met elektronische sluitmedia
- Met comfortfunctie
- Optische rood/groensignalering
- Akoestische indicatie via geïntegreerde beeper
- Van buitenzijde alleen te bedienen met geautoriseerd sluitmedium
- Wordt geleverd met batterij

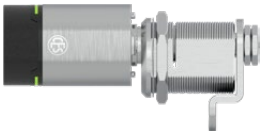

EB5558

Automatencilinder
- Voor identificatie met elektronische sluitmedia
- Optische rood/groensignalering
- Akoestische indicatie via geïntegreerde beeper
- Van buitenzijde alleen te bedienen met geautoriseerd sluitmedium
- 90° draaibaar
- Finish: rvs, zwart
- Wordt geleverd met batterij



EB30

Rond cilinder
- Voor identificatie met elektronische sluitmedia
- Optische rood/groensignalering
- Akoestische indicatie via geïntegreerde beeper
- Van buitenzijde alleen te bedienen met geautoriseerd sluitmedium
- Finish: rvs, zwart
- Wordt geleverd met batterij

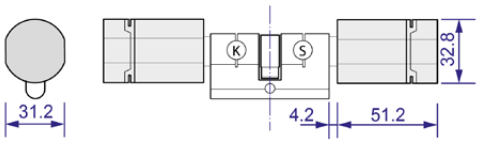

Verlengingen dubbele cilinder

Dubbele cilinder														
Binnenzijde (K) / maten in mm								Buitenzijde (S) / maten in mm						
	90,5	...	65,5	...	40,5	35,5	30,5	30,5	35,5	40,5	...	65,5	...	90,5
Maximale asmaat 90,5 mm, verlenging in stappen van 5 mm								Maximale asmaat 90,5 mm, verlenging in stappen van 5 mm						

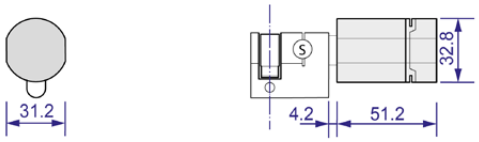

Verlengingen halve cilinder

Halve cilinder														
								Buitenzijde (S) / maten in mm						
								30,5	35,5	40,5	...	65,5	...	90,5
								Maximale asmaat 90,5 mm, verlenging in stappen van 5 mm						

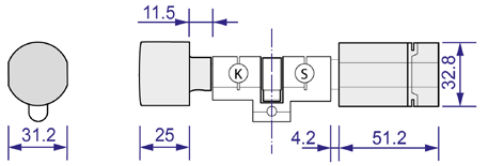

Verlengingen dubbele cilinder- Zwitsers profiel

Dubbele cilinder														
Binnenzijde (K) / maten in mm								Buitenzijde (S) / maten in mm						
	90,5	...	65,5	...	40,5	35,5	30,5	30,5	35,5	40,5	...	65,5	...	90,5
Maximale asmaat 90,5 mm, verlenging in stappen van 5 mm								Maximale asmaat 90,5 mm, verlenging in stappen van 5 mm						

Voorbeeldbestelling elektronische cilinder						
Artikelnummer	Lengte (K) Binnenzijde	Lengte (S) Buitenzijde	Kleur Behuizing	Kleur Lezer	Knopvorm	Gebeurtenis-geheugen
EB815	30,5	40,5	MPCR	O,W	CT	MITE, OERS

Elektronische cilinder



	Elektronische cilinder	
Artikelnummer	**Benaming/uitvoering**	**Prijs in EUR**
EB815	**Elektronische dubbele knopcilinder** uitvoering CESentry, eenzijdig lezend, EURO-profiel, ID-technologie LEGIC advant / MIFARE DESFire, met Bluetooth® Low Energy	489,32
EB851	**Elektronische halve cilinder** uitvoering CESentry, alleen buitenkant lezend, EURO-profiel, ID-technologie LEGIC advant / MIFARE DESFire, met Bluetooth® Low Energy	489,32
EB8710	**Elektronische dubbelzijdig lezende cilinder** uitvoering CESentry, tweezijdig lezend, EURO-profiel, ID-technologie LEGIC advant / MIFARE DESFire, met Bluetooth® Low Energy	674,92
EB802	**Elektronische blindcilinder** uitvoering CESentry, eenzijdig lezend, met blinde zijde, EURO-profiel, ID-technologie LEGIC advant / MIFARE DESFire, met Bluetooth® Low Energy	489,32

	Speciale uitvoeringen, zie pagina 44	
	Lengtetabel, zie pagina 46	
	Speciale kleuren, zie pagina 47	
	Knopvormen, zie pagina 48	

Elektronische antipaniek cilinder



	Elektronische antipaniek cilinder	
Artikelnummer	**Benaming/uitvoering**	**Prijs in EUR**
EB815/AP	**Elektronische antipaniek cilinder** uitvoering CESentry, eenzijdig lezend, antipaniek uitvoering, EURO-profiel, ID-technologie LEGIC advant / MIFARE DESFire, met Bluetooth® Low Energy	**613,05**
EB802/AP	**Elektronische antipaniek blindcilinder** uitvoering CESentry, eenzijdig lezend, met blinde zijde, antipaniek uitvoering, EURO-profiel, ID-technologie LEGIC advant / MIFARE DESFire, met Bluetooth® Low Energy	**613,05**
	Meerprijs SKG* **	**106,86**
-Legic	**Toeslag voor LEGIC-technologie**	**26,00**

Instructies voor inbraakwering
Elektronische cilinders met de optie "VdS" of "SKG***" zijn inbraakwerend (boor- en trekbeveiliging).

Om de inbraakwerende functie van een elektronische cilinder te behouden, mag deze nooit meer dan 3 mm buiten het beslag uitsteken. Let op dat de cilinder de juiste lengte heeft voor uw beslag.

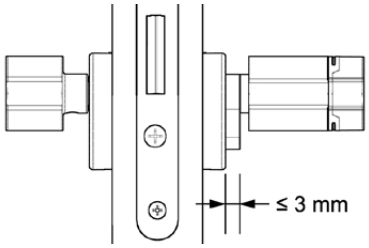

Om het inbraakwerende effect van een elektronische cilinder te behouden, moet de lengte van de voorste schroef 10 mm langer zijn dan de doornmaat A van het insteekslot.

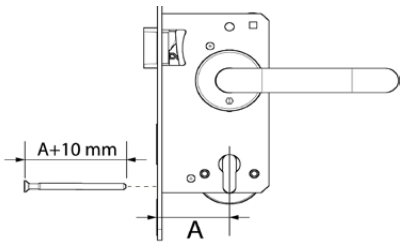

	Speciale uitvoeringen, zie pagina 44	
	Lengtetabel, zie pagina 46	
	Speciale kleuren, zie pagina 47	
	Knopvormen, zie pagina 48	

Elektronische cilinder Zwitsers profiel



	Elektronische cilinder	
Artikelnummer	**Benaming/uitvoering**	**Prijs in EUR**
EB615	**Elektronische dubbele knopcilinder** uitvoering CESentry, eenzijdig lezend, Zwitsers profiel ID-technologie LEGIC advant / MIFARE DESFire, met Bluetooth® Low Energy	**551,18**
EB651	**Elektronische halve cilinder** uitvoering CESentry, alleen buitenkant lezend, Zwitsers profiel ID-technologie LEGIC advant / MIFARE DESFire, met Bluetooth® Low Energy	**551,18**
EB6710	**Elektronische dubbelzijdig lezende cilinder** uitvoering CESentry, tweezijdig lezend, Zwitsers profiel ID-technologie LEGIC advant / MIFARE DESFire, met Bluetooth® Low Energy	**736,79**
EB602	**Elektronische blindcilinder** uitvoering CESentry, eenzijdig lezend, met blinde zijde, Zwitsers profiel ID-technologie LEGIC advant / MIFARE DESFire, met Bluetooth® Low Energy	**551,18**
EB610	**Elektronische hybride cilinder** uitvoering CESentry, eenzijdig lezend, met mechanische sluitzijde, Zwitsers profiel ID-technologie LEGIC advant / MIFARE DESFire, met Bluetooth® Low Energy	**669,29**

	Speciale uitvoeringen, zie pagina 44	
	Lengtetabel, zie pagina 46	
	Speciale kleuren, zie pagina 47	
	Knopvormen, zie pagina 48	

Elektronische antipaniek cilinder



	Elektronische antipaniek cilinder	
Artikelnummer	**Benaming/uitvoering**	**Prijs in EUR**
EB615/AP	**Elektronische antipaniek cilinder** uitvoering CESentry, eenzijdig lezend, antipaniek uitvoering, Zwitsers profiel ID-technologie LEGIC advant / MIFARE DESFire, met Bluetooth® Low Energy	725,54
EB602/AP	**Elektronische antipaniek blindcilinder** uitvoering CESentry, eenzijdig lezend, met blinde zijde, antipaniek uitvoering, Zwitsers profiel ID-technologie LEGIC advant / MIFARE DESFire, met Bluetooth® Low Energy	674,92
–Legic	**Toeslag voor LEGIC-technologie**	26,00

Knopvormen, zie pagina 48	

Elektronisch hangslot



	Elektronisch hangslot	
Artikelnummer	**Benaming/uitvoering**	**Prijs in EUR**
EB215	**Elektronisch hangslot** uitvoering CESentry, met comfortfunctie, ID-technologie LEGIC advant / MIFARE DESFire, met Bluetooth® Low Energy	613,05

Elektronische automatencilinder



	Elektronische automatencilinder	
Artikelnummer	**Benaming/uitvoering**	**Prijs in EUR**
EB5558	**Elektronische automatencilinder** uitvoering CESentry, 90° draaibereik, sluitlip in diverse uitvoeringen beschikbaar, ID-technologie LEGIC advant / MIFARE DESFire, met Bluetooth® Low Energy	590,55

Speciale kleuren, zie pagina 47

Elektronische rond cilinders



	Elektronische rond cilinders	
Artikelnummer	**Benaming/uitvoering**	**Prijs in EUR**
EB27	**Elektronische opschroefcilinder** uitvoering CESentry, voor bv. kastsloten ID-technologie LEGIC advant / MIFARE DESFire, met Bluetooth® Low Energy	590,55
EB30	**Elektronische buitencilinder** uitvoering CESentry, voor oplegsloten ID-technologie LEGIC advant / MIFARE DESFire, met Bluetooth® Low Energy	590,55
–Legic	**Toeslag voor LEGIC-technologie**	26,00

Wandlezers

EBWT-I / EBWT-II



Wandterminal

Voor toegangscontrole bij automatische deuren, schuifdeuren, draaideuren of slagboomsystemen worden wandlezers gebruikt. Met de Bluetooth® Low Energy-functie van de wandlezer kan een smartphone als een afstandsbediening worden gebruikt en kan bijvoorbeeld een garagepoort of een slagboom vanuit een voertuig worden geopend.

- Inbouw- of opbouwversie
- Toepasbaar in behuizingen met verschillende schakelprogramma's of deurcommunicatiemodules
- Afstandsbesturing dankzij Bluetooth® Low Energy-functie
- Bescherming tegen sabotage

Artikelnummer	Behuizing I (buiten)	Behuizing II (binnen)	CR Opt. kleur lezer	C Opt. kleur behui-zing	ERSP Gebeurtenis-geheugen
	Zie behuizingsvarianten	Zie behuizingsvarianten	0,W	0,B	MITE,OERS
EBWT-II	IP-55-AP	CES Standaard	0	B	MITE

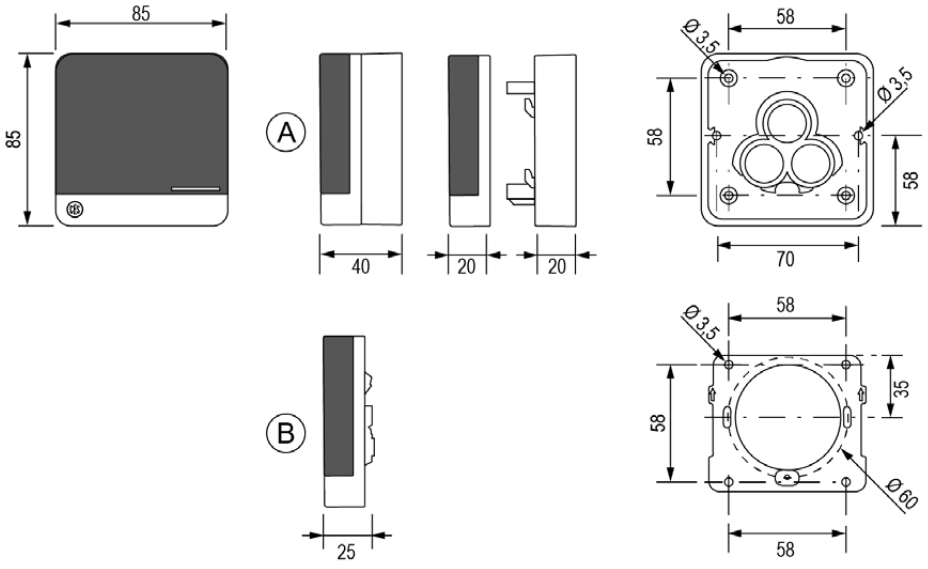

Elektronische wandlezers

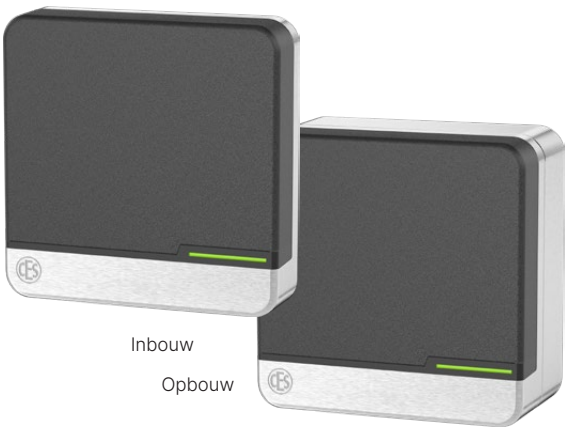

	Elektronische wandlezers	
Artikelnummer	**Benaming/uitvoering**	**Prijs in EUR**
EBWT-I	**Wandlezer** uitvoering CESentry, compact model, Zonder behuizing, voor montage op reeds aanwezige schakeldoos van 60 mm, ID-technologie LEGIC advant / MIFARE DESFire, met Bluetooth® Low Energy	**478,07**
EBWT-II	**Wandlezer** uitvoering CESentry, bestaande uit reader en besturing, voor beveiligingstoepassingen, buitenkant lezend, Zonder behuizing, voor montage op reeds aanwezige schakeldoos van 60 mm, ID-technologie LEGIC advant / MIFARE DESFire, met Bluetooth® Low Energy	**663,67**
	LET OP! Bovenstaande artikelnummers zijn zonder behuizing Als de wanderminal met behuizing geleverd dient te worden graag bij de bestelling type behuizing opgeven (in- of opbouw behuizing, zie volgende artikelen).	
	Wandlezers behuizingen	
Standaard inbouw	**CES Design-behuizing** Afdekkap met metalen frame incl. bevestigingsschroeven Inbouwversie Zwart of wit	**zonder meer-prijs**
Standaard op-bouw	**CES Design-behuizing** Afdekkap met metalen frame incl. bevestigingsschroeven en opbouwframe Weerbestendige opbouwversie, IP55 Zwart of wit	**50,62**
	LET OP! Bovenstaande in- en opbouw behuizingen zijn per stuk (bv bij een WT-II zijn 2 stuks behuizingen nodig).	
	Opties	
247724V	**Voedingseenheid voor wandlezers WT** Voedingseenheid voor DIN rail in beveiligde zone 230V AC / 12 V DC (max. 800 mA) geschikt voor aansluiting van extra verbruikers (bv. elektrische deuropener) kleur: Lichtgrijs	**106,86**



	Behuizing voor intercomsystemen	
Artikelnummer	**Benaming/uitvoering**	**Prijs in EUR**
Siedle Vario	**Siedle Vario-behuizing zilver-metallic voor WL** (RAL 9006)	140,61
	Andere Siedle-kleuren Siedle Vario	
	Donkergrijs mica (DB703)	157,48
	Wit (RAL 9016)	157,48
	Antracietgrijs (RAL 7016) / Basaltgrijs (RAL7012) / Grijs aluminium (RAL 9007)	179,98
	Andere / speciale kleuren, RAL-code en kleur opgeven a.u.b.	Op aanvraag
Telecom-Behnke	**WT met Telecom Behnke-afdekplaatje in "Serie 20"-design**	16,87
	Behuizing voor schakelprogramma's	
WT-G	**GIRA: S 55, helderwit glanzend, andere kleuren op aanvraag**	106,86
WT-G	**GIRA: Serie drukvlakschakelaars, helderwit glanzend**	106,86
	TX44, alle Gira-kleuren	129,36
	Busch-Jäger: Futur Linear / Solo / Carat / Axcent, Studiowit glanzend	106,86
	Merten: M, Poolwit hoogglanzend, andere kleuren op aanvraag	106,86
	Jung AS500 / A594-0 WW / CD 500 / Alpinewit	106,86

Programmering

Offline

Programmering via webclient of AdminApp
via smartphone, tablet of PC

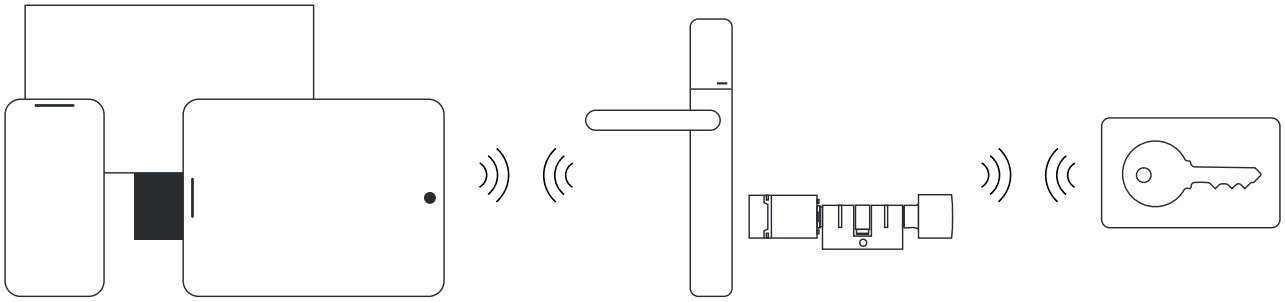



Desktop-Writer



Desktop-Writer

Programmeren van sluitapparaten en sluitmedia gaat handig en gemakkelijk via de Desktop-Writer.

De toegangsrechten van sluitmedia worden in de sluitapparten geprogrammeerd. Sluitmedia worden in de webclient ingelezen.

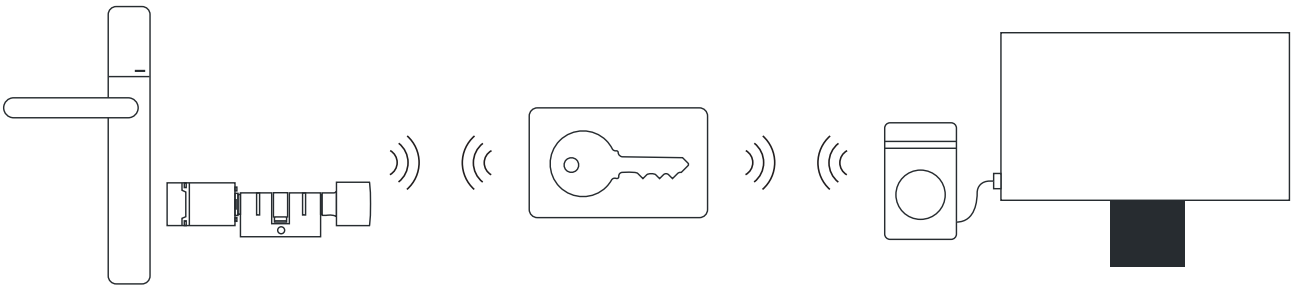

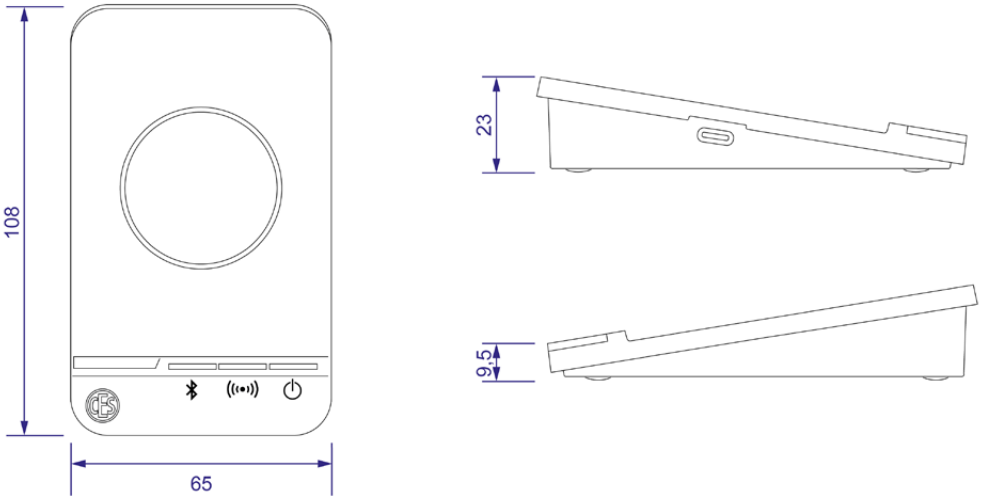

Gateway



Gateway

De gateway verbindt de CESentry-sluitapparaten online met de CES-backend.

Toegangsrechten, configuraties en firmware-updates worden automatisch overgedragen, zonder handmatige tussenkomst ter plaatse.

Gebeurtenissen en statusinformatie zijn realtime beschikbaar in de webclient. Als een gateway uitvalt, neemt een andere gateway binnen bereik automatisch de verbinding over.

CESentry Gateway – schematische weergave

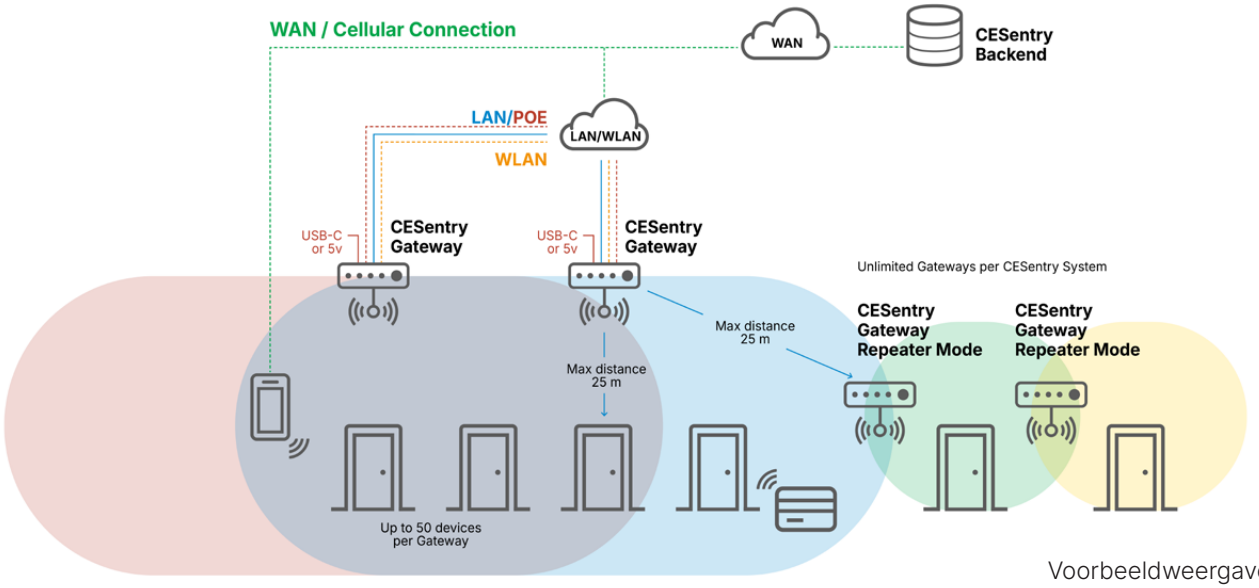

Voorbeeldweergave

	Elektronische randapparatuur	
Artikelnummer	**Benaming/uitvoering**	**Prijs in EUR**
345060	**Desktop-Writer** uitvoering CESentry, voor het beschrijven en lezen van RFID-media, programmeren van CESentry-sluitapparaten, LEGIC en MIFARE, met Bluetooth® Low Energy	500,56
348133V	**Key Transport Card in accordance with the OSS standard** for transferring system-specific key material in accordance with the BSI guideline and the OSS standard	30,00
345061	**Gateway** uitvoering CESentry voor de online verbinding van CESentry-sluitapparaten inclusief wandhouder en montageframe met Bluetooth® Low Energy	444,31
345062	**Stekkeradapter voor gateway**	in voorbereiding

Sluitmedia

CESentry is compatibel met LEGIC en MIFARE 13,56 MHz-RFID-systemen.

Naast de smartphone als toegangsmedium kunnen ook RFID-media worden gebruikt.

- CES elektronische sleutel (in combinatie met mechanische sluittechniek)
- Key-card in ISO-formaat
- Sleutelhanger



Elektronische sleutel



Key-card in ISO-formaat



Premium sleutelhanger



SlimLine sleutelhanger

Media





	Media	
Artikelnummer	**Benaming/uitvoering**	**Prijs in EUR**
342545V	**Key-card DESFire** neutraal wit, incl. markering door oplopende nummering, 1 VE = 5 stuks	**56,24**
342237V	**Key-card LEGIC advant** Uitvoering met transponder ATC4096-MP neutraal wit, incl. markering door oplopende nummering, 1 VE = 5 stuks	**56,24**
342541V	**Premium sleutelhanger MIFARE DESFire** diverse kleuren, met rvs beugel, incl. markering door oplopende nummering, 1 VE = 5 stuks	**112,49**
342580V	**Premium sleutelhanger LEGIC advant** ATC4096-MP311 diverse kleuren, met rvs beugel, incl. markering door oplopende nummering, 1 VE = 5 stuks	**112,49**
342540V	**SlimLine Sleutelhanger DESFire EV3** Transponder: DESFire EV3 8k inclusief herkenning door opvolgende nummering 1 VE = 5 stuks Standaard kleur: zwart Leverbare kleuren: zwart, blauw, wit en grijs (andere kleuren op aanvraag)	**61,87**
342356V	**Sleutelhanger LEGIC advant** ATC4096-MP311 diverse kleuren, incl. markering door oplopende nummering, 1 VE = 5 stuks	**61,87**

Media



	Media	
Artikelnummer	**Benaming/uitvoering**	**Prijs in EUR**
ESM-C	**CES elektronische sleutel MIFARE DESFire** sluitmedium: EV3 8k, diverse kleuren, incl. markering door oplopende nummering	50,62
ESL-C	**CES elektronische sleutel LEGIC advant** sluitmedium: ATC 4096, diverse kleuren, incl. markering door oplopende nummering	50,62
342559V	**CES elektronische transponderclip** MIFARE DESFire EV2 8k Selectie kleur Leveringsstatus: ongemonteerd, om vast te klikken op bestaande CES-sleutel met ronde sleutelkop incl. markering door oplopende nummering, 1 VE = 5 stuks	168,73
342561V	**CES clip voor elektronisch sluitmedium LEGIC advant ATC 4096** voor achteraf bevestigen aan CES-sleutelkop diverse kleuren, incl. markering door oplopende nummering, 1 VE = 5 stuks	168,73

Elektronische Emergency-Key



	Elektronische Emergency-Key	
Artikelnummer	**Benaming/uitvoering**	**Prijs in EUR**
345900V	**Emergency-Key** CES-sleutelhanger voor onbelemmerd instellen op permanent open in noodgevallen, ID-technologie MIFARE DESFire	**33,75**
345901V	**Emergency-Key** CES-sleutel voor onbelemmerd instellen op permanent open in noodgevallen, ID-technologie MIFARE DESFire	**73,11**
345902V	**Emergency-Key** CES elektronische transponderclip voor onbelemmerd instellen op permanent open in noodgevallen, ID-technologie MIFARE DESFire	**44,99**

Overzicht van de licentiemodellen

CES biedt verschillende oplossingen die zijn bedoeld voor uiteenlopende doelgroepen:
- CESentry Basic voor thuis of kleine bedrijven
- CESentry Business voor kleine en middelgrote bedrijven (mkb)

	CESentry Basic voor kleine systemen met maximaal 40 ID's*	**CESentry Business** voor kleine en middelgrote bedrijven met systemen tot 1000 ID's*
Aantal ID's*	20 (standaard)	100 (standaard)
Soort ID's*	1 ID = 1 sluitmedium / mobiel apparaat / sluitapparaat	
Upgrademogelijkheid**(op-dracht tegen betaling)	+20 ID's of upgrade naar Business	+100 tot max. 1000
Beheer	Webclient, AdminApp (iOS en Android)	
Sluitmedia	Mobiel apparaat (Smartphone met app), RFID-media	
Tijdmodellen		
Periode	√	√
Dagelijks	√	√
Tijdstip	–	√
Herhalend	–	√
Daglijst	–	√
Blokkeermodus	–	√
Actieve modus	–	√
Office-functie	–	√
Parametergroep	–	√
Sluitapparaatgroepen	–	√
Personengroepen	–	√
Looptijd van licentie	ongelimiteerd	36 maanden
Beperkingen na het verlopen van de licentie	Het systeem kan worden bekeken maar niet meer worden gewijzigd. Uitzondering: In geval van “sleutelverlies” kunnen rechten toch worden geblokkeerd om de beveiliging bij de deuren te garanderen. OPMERKING: De toegangsrechten blijven behouden, dus de functie "Deur open" is nog steeds beschikbaar.	

* Eén sluitmedium / mobiel apparaat of één sluitapparaat komt steeds overeen met één ID.
** De upgrade kan in de toekomst worden gekocht via de AdminApp en de CES Webshop / Online Shop.

	Licenties	
Artikelnummer	**Benaming/uitvoering**	**Prijs in EUR**
345950	**CESentry Basic-licentie** incl. montage gereedschap t.b.v. Compact schild en elektronische knop Licentie voor beheer van 1 CESentry sluitsysteem met maximaal 20 ID's. De licentie geeft recht op gratis gebruik van de CES Admin-en Access-app.	0,00
345951	**Uitbreiding Basic- Basic** eenmalige uitbreiding van de CESentry Basic-licentie met nog eens 20 IDs	111,35
345953	**Upgrade van Basic-naar Business-licentie** Upgrade van CESentry Basic-licentie naar CESentry Business-licentie	556,81
	De CESentry Basic-licentie heeft een onbeperkte looptijd en kan door een upgrade worden omgezet in de CESentry Business-licentie. *Na de upgrade gelden de voorwaarden voor de CESentry Business-licentie.*	

	Business-licentie	
Artikelnummer	**Benaming/uitvoering**	**Prijs in EUR**
345954	**CESentry Business-licentie** incl. montagegereedschap t.b.v. Compact-schild en elektronische knop Licentie voor beheer van 1 CESentry sluitsysteem met maximaal 100 ID's. De licentie geeft recht op gratis gebruik van de CES Admin-en Access-app. Uitbreidbaar met telkens 100 ID's tot maximaal 1000 ID's Looptijd 36 maanden	**556,81**
345955	**Uitbreiding Business-licentie** uitbreiding van CESentry Business-licentie met 100 extra ID's Looptijd 36 maanden	**106,86**
	Business-licentie Verlenging	
345956	**Verlenging Business-licentie** verlenging van CESentry Business-licentie na afloop van 36 maanden	**556,81** **plus uitbreidingen**
	De CESentry Business-licentie kan worden uitgebreid tot maximaal 1.000 ID's en heeft een looptijd van 36 maanden. *Aan het einde van de 36 maanden moet de licentie worden verlengd.* *De verlenging van de licentie omvat altijd de verlenging van de Business-licentie plus de bestaande licentie-uitbreidingen.* *Als alleen Business-licentie 345954 wordt verlengd, inclusief 100 ID's, kost de verlenging € 535,39.* *Als een Business-licentie 345954 met in totaal 200 ID's wordt verlengd, kost de verlenging € 535,39 plus € 102,75 voor de bestaande licentie-uitbreiding.* *De verlenging van een Business-licentie met 1000 ID's kost € 1460,14* *Voor de verlengingsdatum van de licentie inclusief alle licentie-uitbreidingen is de begindatum van de looptijd van de Business-licentie bepalend.* *Dus als op 01-07-2024 een Business-licentie is aangeschaft, moet de licentie op 30-06-2027 worden verlengd.* *Als deze Business-licentie bijvoorbeeld op 01-01-2026 met 100 ID's wordt uitgebreid, moet de verlenging van de Business-licentie plus de licentie-uitbreiding ook op 30-06-2027 plaatsvinden.*	

CESentry Start-set

Elektronisch sluiten, praktisch profijt

In een handomdraai geïnstalleerd
Het inbouwen van een CESentry sluitcilinder is heel eenvoudig: Het systeem werkt op batterijen en het model van de elektronische cilinder is identiek aan dat van een mechanische cilinder. Gewoon de mechanische cilinder eruit, de elektronische cilinder erin - en klaar.



Eenvoudig te programmeren
Voor de programmering van de sluitcilinder heeft u alleen een smartphone nodig. Toegangsrechten kunnen eenvoudig via de AdminApp worden toegekend.



Deuren gemakkelijk openen
Met een smartphone of sluitmedium kunt u deuren heel gemakkelijk openen.

Altijd uit te breiden
Wilt u meer mensen toegang geven tot uw woning of kantoor? Er kunnen altijd nieuwe toegangsrechten of sluitapparaten worden toegevoegd.

Start-sets

	Start-sets	
Artikelnummer	**Benaming/uitvoering**	**Prijs in EUR**
EBSTART	**Start-set cilinder,** dubbele knopcilinder, uitvoering CESentry, eenzijdig lezend, basislengte: 30,5 mm / 30,5 mm (K/S), incl. 1x RFID-sleutelhanger, incl. Basic-licentie voor maximaal 20 ID's; incl. montagegereedschap	393,70
EBSTART2	**Start-set cilinder,** halve cilinder, uitvoering CESentry, alleen buitenkant lezend, basislengte: 30,5 mm (S), incl. 1x RFID-sleutelhanger, incl. Basic-licentie voor maximaal 20 ID's; incl. montagegereedschap	393,70

Lengtetabel, zie pagina 46

	Gereedschap	
Artikelnummer	Benaming/uitvoering	Prijs in EUR
346206	Montagesleutel t.b.v. elektronische knop	33,75
349129	Demontagegereedschap Compact-schild t.b.v. batterijwissel	33,75

Onderdelen elektronisch beslag

	Onderdelen elektronisch beslag	
Artikelnummer	Benaming/uitvoering	Prijs in EUR
96067	Batterij AA LR6 1,5V; VE=8 stuks	39,36
349051	Readerklep Compact-Schild	8,43
349056	Batterijhouder toegangszijde smalschild	8,43
349057	Batterijhouder toegangszijde breedschild	8,43
349083	Verzonken kop M4 ringen; VE=20 stuks	22,50
349088F	Schoefdraad M4 breed; VE=10 stuks	22,50
349089F	Schoefdraad M5 breed; VE=10 stuks	28,12
349097	Batterijhouder Euro tegenzijde smalschild	8,43
349098	Batterijhouder Euro tegenzijde breedschild	8,43
349104	Adapter kortschildboring smalschild	28,12
L4042	Schroef batterijvak, VE=20 stuks	8,43
349105	Krukstift; VE=5 stuks	28,12
349105/0014	Krukstift, 9 mm; VE=5 stuks	28,12
349105/0027	Krukstift, 10 mm VE=5 stuks	28,12
349150	Deurkruk FSB1076, L-vorm	50,62
349150	Deurkruk FSB1070, U-vorm	50,62
349150	Deurkruk FSB1070G U-vorm verkropt	129,36
349150	Deurkruk FSB1053 Ulmer	67,50
349150	Deurkruk FSB1053G Ulmer verkropt	129,36
349113	Beslag elektronica module	303,71

Onderdelen elektronische cilinder

	Onderdelen elektronische cilinder	
Artikelnummer	Benaming/uitvoering	Prijs in EUR
346052	Vergrendelingsmechanisme	118,11
346053	Meenemer voor EB815	73,11
346054	Meenemer voor EB8710	89,99
346057	Elektronische knop LEGIC en MIFARE	281,22
346058	Meenemer voor EB615	118,11
346059	Meenemer voor EB6710	118,11
346161	Mechanische knop EB aluminium	67,50
346067	Mechanische knop EB messing	67,50
346068	Meenemer voor EB815/41	73,11
346069	Meenemer voor EB815/39	61,87
346201V	Huls elektronische knop, VE= 5 stuks	157,48
346115	Asverlenging, VE= 10 stuks	16,87
346121	Mechanische knopas voor EB815	95,62
346123V	Vervangende afdichting, VE= 10 stuks	28,12
346126F	Cilinderhuis voor EB815	67,50
346127F	Cilinderhuis voor EB8710	67,50
346128F	Cilinderhuis voor EB851	67,50
346129F	Cilinderhuis voor EB815/AP	191,22
346130	Cilinderhuis voor 615	129,36
346131F	Cilinderhuis voor EB6710	129,36
346132F	Cilinderhuis voor EB651	129,36
346133F	Cilinderhuis voor EB615/AP	253,09
346144	Cilinderhuis voor EB5746	67,50
346145	Adapter voor EB5746, VE= 10 stuks	78,74
346155	Cilinderhuis voor EB5999	67,50
346162	Batterij CR123A, VE=5 stuks	50,62
346199	Klemring, VE= 20 stuks	28,12

Onderdelen elektronische cilinder

	Onderdelen elektronische cilinder	
Artikelnummer	Benaming/uitvoering	Prijs in EUR
	Reserve cilinder EB815	241,84
	Reserve cilinder EB851	241,84
	Reserve cilinder EB8710	286,84
	Reserve cilinder EB802	241,84
	Reserve cilinder EB815/AP	444,32
	Reserve cilinder EB802/AP	444,32
	Reserve cilinder EB615	303,71
	Reserve cilinder EB651	303,71
	Reserve cilinder EB6710	348,71
	Reserve cilinder EB602	303,71
	Reserve cilinder EB615/AP	506,19
	Reserve cilinder EB602/AP	506,19
	Reserve cilinder EB215	365,58
	Reserve cilinder EB558	343,09
	Reserve cilinder EB5746	241,84
	Reserve cilinder EB5999	241,84

Cilindergroep zonder knoppen

Speciale functies



Speciale functie	Functiebeschrijving	EB815	EB851	EB8710	EB802	
.../3	Speciale uitvoering mechanische knopas met zeskantige binnenzijde				+	
.../14	Speciale uitvoering met brandweer-driekantsleutel M4/M6/M10				+	
.../30	Speciale uitvoering mechanische knopas met muntgleuf				+	
.../33	Speciale uitvoering sluithendel met straal 13,5 mm	+	+	+	+	
.../34	Speciale uitvoering mechanische knopas met vierkant, binnenliggend				+	
.../35	Speciale uitvoering een M6-schroefdraad aan achterkant, beneden		+			
.../39	Speciale uitvoering BIFFAR-dubbele sluithendel	+	+	+	+	
.../41	10-tands tandwiel uitvoering Ø 24 mm	+	+	+	+	
.../42	Sluithendel ABUS-ster	+	+	+	+	
.../46	Mechanische vierkante as 6 of 8 mm	+				
.../51	Twee M4-schroefdraden aan achterkant		+			
.../60	Mechanische binnenknop met glijkoppeling	+				
.../97	1 mm ingekorte cilinderbehuizing voor deurprofielen met alleen kerndoorvoer	+	+	+	+	
.../102	Zwenkhendelgreep		+			
.../104	Korte kant 7,5 mm		+			
.../112	Sluithendel met straal 10,8 mm	+	+	+	+	
.../113	Een M4-schroefdraad aan achterkant, beneden		+			
.../120	Mechanische knopas met M4-schroefdraadboring	+				
.../121	Mechanische knopas, vlak gefreesd 60°, 7 mm	+				
.../123	Zijdelingse bevestigingsboring	+	+	+	+	
.../124	Een M5-schroefdraad aan achterkant, beneden		+			
.../127	Voor glazen deuren, met korte binnenkant	+			+	
.../130	Mechanische knopas Ø 8 mm	+				
.../131	Mechanische knopas Ø 7,9 mm	+				
.../132	Mechanische vierkante as 8,2 mm	+				
.../133	Sluithendel met straal 13,1 mm, breedte 5,2 mm	+	+	+	+	
.../137	Mechanische vierkante as 6 of 8 mm, lengte 85 mm	+				
.../139	Mechanische knopas Ø 6 mm, lengte 11,8 mm	+				
.../142	Sluithendel met straal 11,3 mm, breedte 4,3 mm	+	+	+	+	
.../143	Mechanische knopas met 8 mm binnenvierkant				+	
.../158	Mechanische vierkante as 5 mm	+				
.../160	18-tands tandwiel uitvoering Ø 30 mm	+	+	+	+	
.../163	Sluithendel met straal 13,5 mm, breedte 4,5 mm	+	+	+	+	
.../167	Mechanische knopas met platte meenemer, kan op lengte worden gezaagd, breedte 7,5 mm	+	+			
.../176	Mechanische knopas Ø 7 mm	+				
.../182	Mechanische knopas Ø 7 mm, zonder gat	+				

	EB810	EB815/AP	EB802/AP	EB615	EB651	EB6710	EB602	EB610	EB615/AP	EB602/AP	EB715	EB751	EB7710	EB702	EB710	EB715/AP	EB702/AP	Toeslag
			+				+			+				+			+	16,22
			+				+			+				+			+	16,22
			+				+			+				+			+	16,22
	+	+	+	+	+	+	+	+	+	+	+	+	+	+	+	+	+	24,34
			+				+			+				+			+	16,22
					+							+						16,22
	+	+	+	+	+	+	+	+	+	+	+	+	+	+	+	+	+	24,34
	+	+	+	+	+	+	+	+	+	+	+	+	+	+	+	+	+	24,34
	+	+	+	+	+	+	+	+	+	+	+	+	+	+	+	+	+	48,67
		+		+					+		+					+		48,67
					+							+						16,22
		+		+					+		+					+		24,34
	+	+	+	+	+	+	+	+	+	+	+	+	+	+	+	+	+	16,22
					+							+						48,67
					+							+						24,34
	+	+	+	+	+	+	+	+	+	+	+	+	+	+	+	+	+	24,34
					+							+						16,22
		+		+					+		+					+		16,22
		+		+					+		+					+		48,67
	+	+	+	+	+	+	+	+	+	+	+	+	+	+	+	+	+	16,22
					+							+						16,22
				+			+				+			+				48,67
		+		+					+		+					+		48,67
		+		+					+		+					+		48,67
		+		+					+		+					+		16,22
	+	+	+	+	+	+	+	+	+	+	+	+	+	+	+	+	+	24,34
		+		+					+		+					+		16,22
		+		+					+		+					+		16,22
	+	+	+	+	+	+	+	+	+	+	+	+	+	+	+	+	+	48,67
			+				+			+				+			+	16,22
		+		+					+		+					+		16,22
	+	+	+	+	+	+	+	+	+	+	+	+	+	+	+	+	+	48,67
	+	+	+	+	+	+	+	+	+	+	+	+	+	+	+	+	+	48,67
		+		+	+				+		+	+				+		16,22
		+		+					+		+					+		16,22
		+		+					+		+					+		16,22

Verlengingen

Lengte A (K, binnen)	Lengte B (S, buiten)	Totale lengte	Meerprijs
30,5	30,5	61	0,00€
30,5	35,5	66	4,33 €
30,5	40,5	71	8,66 €
30,5	45,5	76	12,99 €
30,5	50,5	81	17,32 €
30,5	55,5	86	21,65 €
30,5	60,5	91	25,98 €
30,5	65,5	96	30,31 €
30,5	70,5	101	34,64 €
30,5	75,5	106	38,97 €
30,5	80,5	111	43,30 €
35,5	35,5	71	8,66 €
35,5	40,5	76	12,99 €
35,5	45,5	81	17,32 €
35,5	50,5	86	21,65 €
35,5	55,5	91	25,98 €
35,5	60,5	96	30,31 €
35,5	65,5	101	34,64 €
35,5	70,5	106	38,97 €
35,5	75,5	111	43,30 €
35,5	80,5	116	71,39 €
40,5	40,5	81	17,32 €
40,5	45,5	86	21,65 €
40,5	50,5	91	25,98 €
40,5	55,5	96	30,31 €
40,5	60,5	101	34,64 €
40,5	65,5	106	38,97 €
40,5	70,5	111	43,30 €
40,5	75,5	116	71,39 €
40,5	80,5	121	77,88 €
45,5	45,5	91	25,98 €
45,5	50,5	96	30,31 €
45,5	55,5	101	34,64 €
45,5	60,5	106	38,97 €
45,5	65,5	111	43,30 €
45,5	70,5	116	71,39 €
45,5	75,5	121	77,88 €

Lengte A (K, binnen)	Lengte B (S, buiten)	Totale lengte	Meerprijs
45,5	80,5	126	84,37 €
50,5	50,5	101	34,64 €
50,5	55,5	106	38,97 €
50,5	60,5	111	43,30 €
50,5	65,5	116	71,39 €
50,5	70,5	121	77,88 €
50,5	75,5	126	84,37 €
50,5	80,5	131	90,86 €
55,5	55,5	111	43,30 €
55,5	60,5	116	71,39 €
55,5	65,5	121	77,88 €
55,5	70,5	126	84,37 €
55,5	75,5	131	90,86 €
55,5	80,5	136	97,35 €
60,5	60,5	121	77,88 €
60,5	65,5	126	84,37 €
60,5	70,5	131	90,86 €
60,5	75,5	136	97,35 €
60,5	80,5	141	103,84 €
65,5	65,5	131	90,86 €
65,5	70,5	136	97,35 €
65,5	75,5	141	103,84 €
65,5	80,5	146	110,33 €
70,5	70,5	141	103,84 €
70,5	75,5	146	110,33 €
70,5	80,5	151	116,82 €
75,5	75,5	151	116,82 €
75,5	80,5	156	123,31 €
80,5	80,5	161	129,80 €
Overige lengtes op aanvraag			

Kleuren

Kleurnummer	Kleurcode	Omschrijving	Meerprijs elektronisch beslag	Meerprijs elektronisch cilinder
Standard		RVS look	**0,00**	**0,00**
Standard		zwart	**0,00**	**0,00**
01	MMVG	messing mat vernikkeld	**Op aanvraag**	**0,00 €**
02	MMGB	messing mat geborsteld	**Op aanvraag**	**8,11 €**
03	MPOL	messing gepolijst	**Op aanvraag**	**8,11 €**
04	MMCR	mat verchroomd velours	**Op aanvraag**	**8,11 €**
05	MPCR	gepolijst verchroomd	**Op aanvraag**	**8,11 €**
06	MPV	gepolijst vernikkeld	**Op aanvraag**	**8,11 €**
07	MBR	messing gebruineerd	**Op aanvraag**	**24,34 €**
08	MALT	messing oudduits	**Op aanvraag**	**24,34 €**
15	MBRD	donker gebruineerd	**Op aanvraag**	**24,34 €**
16	MBRH	helder gebruineerd	**Op aanvraag**	**24,34 €**
17	MANT	messing antiek	**Op aanvraag**	**24,34 €**
18	KANT	koper antiek	**Op aanvraag**	**24,34 €**
20	MVGE	mat vernikkeld protective	**Op aanvraag**	**8,11 €**
31	MMVB	mat vernikkeld geborsteld	**Op aanvraag**	**0,00 €**
33	MGCR	mat verchroomd geborsteld	**Op aanvraag**	**8,11 €**
49	MGV	mat vernikkeld velours	**Op aanvraag**	**8,11 €**

Knopmodellen

Model	Afkorting	Beschrijving
	A	A-knop
	CR	CR-knop
	CT	CT-knop
	EB	EB-knop
	EH	EH-knop
	E	E-knop
	ES	ES-knop

Model	Afkorting	Beschrijving
	ET	ET-knop
	F	F-knop
	FL	FL-knop
	HH	HH-knop
	H	H-knop
	J	J-knop
	S	S-knop

Opties
Kleuren en knoppen

Prijscategorie 1	Prijscategorie 2	Prijscategorie 3
8,11€	16,22€	24,34€

Kleur-code		Knop-type	Knop-code		Prijs-categorie
MMVG	+	H	H/NF	=	Standard
			H/NG	=	Standard
		CT	UKNG	=	2
		ET	ETNG	=	2
		CR	CRNG	=	1
		E	E/NF	=	2
		A	A/NF	=	2
		S	S/NG	=	2
		HH	HHNF	=	2
		ES	ESNF	=	2
		EH	EHNF	=	2
MMVB	+	H	H/NG	=	Standard
		CT	UKNG	=	2
		ET	ETNG	=	2
		CR	CRNG	=	1
		E	E/NG	=	2
		A	A/NG	=	2
		S	S/NG	=	2
MMGB	+	H	H/MG	=	1
		CT	UKMG	=	2
		ET	ETMG	=	2
		CR	CRMG	=	1
MPOL	+	H	H/MP	=	1
		CT	UKMP	=	2
		ET	ETMP	=	2
		CR	CRMP	=	1
MPOU	+	H	H/MU	=	1
		CT	UKMU	=	2
		ET	ETMU	=	2
		CR	CRMU	=	1
MESN	+	H	H/MN	=	2
		CT	UKMN	=	2
		ET	ETMN	=	2
		CR	CRMN	=	2

Kleur-code		Knop-type	Knop-code		Prijs-categorie
MMCR	+	H	H/MC	=	2
		CT	UKMC	=	2
		ET	ETMC	=	2
		CR	CRMC	=	2
MPCR	+	H	H/PC	=	2
		CT	UKPC	=	2
		ET	ETPC	=	2
		CR	CRPC	=	2
MGCR	+	H	H/CG	=	2
		CT	UKCG	=	2
		CR	CRCG	=	2
MPV	+	H	H/PV	=	1
		CT	UKPV	=	2
		ET	ETPV	=	2
M_SS	+	H	H/EF	=	1
		H	H/NI	=	2
		CT	UKEF	=	2
		ET	ETEF	=	2
		EB	EBEF	=	Standard
		CR	CREF	=	1
		S	S/EF	=	2
MGV	+	H	H/MV	=	1
		CT	UKMV	=	2
		ET	ETMV	=	2
		CR	CRMV	=	1
MGVE	+	H	H/GE	=	1
MALT	+	H	H/AD	=	2
		CT	UKAD	=	2
		ET	ETAD	=	2
		CR	CRAD	=	2
MANT	+	H	HMAN	=	2
		CT	UKMA	=	2
		CR	CRMA	=	2
MBRH	+	H	H/BH	=	2
		CT	UKBH	=	2
		ET	ETBH	=	2



Opties
Kleuren en knoppen

Prijscategorie 1	Prijscategorie 2	Prijscategorie 3
8,11€	16,22€	24,34€

Kleur-code		Knop-type	Knop-code		Prijs-categorie
MBR	+	H	H/BÜ	=	2
		CT	UKBÜ	=	2
		CR	CRBÜ	=	2
MBRD	+	H	H/BD	=	2
		CT	UKBD	=	2
		ET	ETBD	=	2
		CR	CRBD	=	2
MMSW	+	H	H/SG	=	2
		CT	UKSW	=	2
		ET	ETSW	=	2
		CR	CRSG	=	2
F79	+	H	H/79	=	2
		CT	UK79	=	2
		ET	ET79	=	2
		CR	CR79	=	2
KANT	+	H	H/KAN	=	2
		CT	UKKA	=	2
C500	+	H	H/WL	=	2
		CT	UKWL	=	2
		ET	ETWL	=	2
		CR	CRWL	=	2
		E	E/WL	=	2
C502	+	H	H/WL	=	2
		CT	UKWL	=	2
		ET	ETWL	=	2
		CR	CRWL	=	2
		E	E/WL	=	2
C506	+	H	H/WL	=	2
		CT	UKWL	=	2
		ET	ETWL	=	2
		CR	CRWL	=	2
		E	E/WL	=	2

Kleur-code		Knop-type	Knop-code		Prijs-categorie
C520	+	CT	UKBB	=	2
		ET	ETBB	=	2
		CR	CRBB	=	2
C640	+	H	H/64	=	2
		CT	UK64	=	2
		ET	ET64	=	2
		CR	CR64	=	2
		E	E/64	=	2
C642	+	H	H/64	=	2
		CT	UK64	=	2
		ET	ET64	=	2
		CR	CR64	=	2
		E	E/64	=	2
C650	+	H	H/65	=	2
		CT	UK65	=	2
		ET	ET65	=	2
		CR	CR65	=	2
		E	E/65	=	2
		A	A/65	=	2
C652	+	H	H/65	=	2
		CT	UK65	=	2
		ET	ET65	=	2
		CR	CR65	=	2
		E	E/65	=	2
		A	A/65	=	2
C660	+	H	H/66	=	2
		CT	UK66	=	2
		ET	ET66	=	2
C662	+	H	H/66	=	2
		CT	UK66	=	2
		ET	ET66	=	2



Opties
Kleuren en knoppen

Prijscategorie 1	Prijscategorie 2	Prijscategorie 3
8,11€	16,22€	24,34€

Kleur-code		Knop-type	Knop-code		Prijs-categorie
C670	+	H	H/67	=	2
		CT	UK67	=	2
		ET	ET67	=	2
		CR	CR67	=	2
C672	+	H	H/67	=	2
		CT	UK67	=	2
		ET	ET67	=	2
		CR	CR67	=	2
C680	+	H	H/68	=	2
		CT	UK68	=	2
		ET	ET68	=	2
		CR	CR68	=	2
C682	+	H	H/68	=	2
		CT	UK68	=	2
		ET	ET68	=	2
		CR	CR68	=	2
C690	+	H	H/69	=	2
		CT	UK69	=	2
		ET	ET69	=	2
		EB	EB69	=	Standard
		CR	CR69	=	2
		E	E/69	=	2
C692	+	H	H/69	=	2
		CT	UK69	=	2
		ET	ET69	=	2
		CR	CR69	=	2
		E	E/69	=	2



Deurkruk modellen

Model	Afkorting	Beschrijving	Meerprijs per stuk
	FSB1070	Deurkruk FSB 1070 “U-vorm”, conform EN179conform	16,87 €
	FSB1076	Deurkruk FSB 1076 “L-vorm”	zonder meer-prijs
	FSB1053	Deurkruk FSB 1053 “klink Ulm”, conform EN179	44,99 €
	FSB1053G	Deurkruk FSB 1053G “klink Ulm”, verkropt, conform EN179	123,74 €
	FSB1070G	Deurkruk FSB 1070 “U-vorm”, verkropt, conform EN179	123,74 €
	FSB1244	Deurkruk FSB 1244	op aanvraag
	FSB1245	Deurkruk FSB 1245	op aanvraag
	FSB1245G	Deurkruk FSB 1245, verkropt	op aanvraag
	FSB1267	Deurkruk FSB 1267	op aanvraag
	FSB1004	Deurkruk FSB 1004	op aanvraag

Andere FSB-deurkrukmodellen op aanvraag

	Dienstverleningen	
Artikelnummer	**Benaming / uitvoering**	**Netto-Prijs in EUR**
D001	**Elektronisch sluitplan** Opzetten van het elektronische sluitplan en de databank met tijdprofielen door CES in fabriek/vestiging. De opzet hiervan moet door de klant (opdrachtgever/gebruiker) in de vorm van een lijst/tabel met alle relevante gegevens ter beschikking worden gesteld.	Op aanvraag
D002	**Programmeren van elektronische apparaten (cilinders, wandlezers en beslagen) door CES in fabriek/ vestiging naar opgave van de klant (opdrachtgever / gebruiker) volgens elektronisch sluitplan.** Prijs per apparaat.	18,55
D003	**Programmering van de sluitmedia** Programmeren van elektronische sluitmedia (sleutelhanger, kaart, sleutel) bij CES in fabriek/ vestiging naar opgave van de klant (opdrachtgever / gebruiker) volgens elektronisch sluitplan. Prijs per sleutelhanger, kaart, sleutel.	3,73
D011	**Speciale nummering sluitmedia** Laser-identificatie naar opgave van de klant en voorafgaande controle op haalbaarheid Klantgegevens moeten als grafisch bestand of in tabelvorm, afhankelijk van toepassing, aanwezig zijn. Prijs per sluitmedium	6,76
D008	**Speciale oplossingen voor hardware / software** Speciale oplossingen voor de hardware / software (op aanvraag)	Op aanvraag

Algemene verkoop-, leverings- en betalingsvoorwaarden

1. Definities en toepasselijkheid

1.1. Aanbod / Aanbieding: ieder aanbod van CESnederland B.V. tot het aangaan van een Overeenkomst;
CESnederland B.V.: de besloten vennootschap CESnederland B.V., KvK-dossiernummer 08175349, hierna te noemen: CES, zijnde de gebruiker van de Voorwaarden;
Diensten: alle (aanvullende) diensten en/of (technische) werkzaamheden, van welke aard dan ook, die door CES worden verricht, in de ruimste zin;
Goederen: de door CES op basis van de Overeenkomst aan of ten behoeve van de Klant te leveren Goederen, zijnde zaken en/of vermogensrechten;
Klant: de natuurlijke perso(o)n(en) en/of rechtsperso(o)n(en) aan wie CES een Aanbieding doet tot de levering van Goederen en/of het verrichten van Diensten en/of met wie CES een Overeenkomst aangaat;
Overeenkomst: iedere overeenkomst tussen Partijen ter zake (ver)koop en levering van Goederen door CES aan de Klant en/of het door CES verlenen van Diensten aan de Klant;
Partij(en):CES en de Klant c.q. ieder voor zich;
Schriftelijk: per brief, fax, elektronisch bericht of deurwaardersexploot;
Voorwaarden: deze Algemene verkoop-, leverings- en betalingsvoorwaarden van CES.

1.2. Deze voorwaarden zijn van toepassing op alle aanbiedingen en overeenkomsten, alsmede op alle daaruit voortvloeiende en daarop voortbouwende verbintenissen.

1.3. Indien de voorwaarden van toepassing zijn geweest op enige overeenkomst, zijn deze automatisch – zonder dat dit nog afzonderlijk tussen de betreffende partijen overeengekomen behoeft te worden – van toepassing op iedere nadien gesloten overeenkomst tussen partijen, tenzij ter zake de betreffende overeenkomst uitdrukkelijk schriftelijk tussen partijen anders is overeengekomen.

1.4. De toepasselijkheid op enige overeenkomst van algemene of specifieke door de klant gehanteerde voorwaarden wordt door CES uitdrukkelijk van de hand gewezen, tenzij en nadat de bedoelde voorwaarden uitdrukkelijk schriftelijk door CES van toepassing zijn verklaard op een overeenkomst. Aanvaarding op deze wijze van de toepasselijkheid van voorwaarden van de klant op een overeenkomst brengt in geen geval met zich mee dat die voorwaarden stilzwijgend ook op enige nadien gesloten overeenkomst van toepassing zijn.

1.5. In geval van nietigheid of vernietiging door de klant van een of meer bepalingen van de voorwaarden blijven de overige bepalingen van de voorwaarden onverminderd van toepassing op de overeenkomst. Partijen zullen in overleg treden om een nietige of vernietigde bepaling van de voorwaarden te vervangen door een bepaling die wel geldig c.q. niet-vernietigbaar is en die zoveel mogelijk aansluit bij het doel en de strekking van de nietige c.q. vernietigde bepaling.

1.6. Voor zover een overeenkomst afwijkt van één of meer bepalingen van de voorwaarden, prevaleert het bepaalde in de overeenkomst. De overige bepalingen van de voorwaarden blijven in dat geval onverminderd op de overeenkomst van toepassing.

1.7. Indien van deze voorwaarden vertalingen zijn uitgegeven geldt dat de versie in de Nederlandse taal prevaleert boven de versie(s) in een andere taal.

2. Aanbiedingen

2.1. Een aanbod is, tenzij uitdrukkelijk anders vermeld, vrijblijvend en geldig gedurende de termijn vermeld in het aanbod. Vermeldt het aanbod geen termijn voor acceptatie, dan vervalt het aanbod in ieder geval veertien (14) dagen na de datum vermeld in het aanbod.

2.2. Een door de klant binnen de geldigheidstermijn geaccepteerd aanbod kan door CES gedurende vijf (5) werkdagen na de datum van ontvangst van de acceptatie door CES worden herroepen, zonder dat dit leidt tot enige verplichting van CES tot vergoeding van eventueel als gevolg daarvan door de klant geleden schade.

2.3. Een door de klant gegeven opdracht kan door CES worden bevestigd door middel van een opdrachtbevestiging. Indien de klant niet binnen veertien (14) dagen na ontvangst van de opdrachtbevestiging hiertegen bezwaren heeft geuit, is de opdracht zoals omschreven in de opdrachtbevestiging aanvaard.

2.4. Als de klant aan CES met het oog op het uitbrengen van een aanbod gegevens, tekeningen en dergelijke verstrekt, mag CES uitgaan van de juistheid hiervan en zal zij haar aanbod hierop baseren. De klant vrijwaart CES voor elke aanspraak van derden met betrekking tot het gebruik van door of namens de klant verstrekte tekeningen en dergelijke.

2.5. Een door CES aan de klant verstrekte prijslijst of ander overzicht waarop in algemene zin prijzen zijn vermeld, kan niet worden gekwalificeerd als een aanbieding.

2.6. Tot het aanbod behorende bescheiden, zoals tekeningen, informatiebladen, afbeeldingen, plannen etc., zijn niet bindend, behalve wanneer deze door CES uitdrukkelijk en schriftelijk als bindend zijn aangemerkt.

2.7. CES behoudt zich het recht voor technische wijzigingen door te voeren. Deze wijzigingen hebben in beginsel geen gevolgen voor de overeenkomst met de klant. De catalogi en de op internet gepubliceerde gegevens worden voortdurend geactualiseerd. De klant kan geen rechten ontlenen aan de daarin opgenomen beschrijvingen, afbeeldingen, tekeningen en prijzen. Deze gelden niet als kwaliteitstoezegging of garantieverklaring.

3. Totstandkoming van overeenkomsten

3.1. Met inachtneming van het overige in de voorwaarden bepaalde, komt een overeenkomst slechts tot stand:
(a) door acceptatie door de klant van een aanbod;
(b) door schriftelijke opdrachtbevestiging van een door de klant (mondeling of schriftelijk) verstrekte opdracht anders dan op basis van een aanbod;
(c) doordat CES feitelijk uitvoering geeft aan een opdracht van de klant.

3.2. De overeenkomst komt in de plaats van en vervangt alle eerdere voorstellen, correspondentie, afspraken of andere communicatie tussen partijen die heeft plaatsgevonden voorafgaand aan het aangaan van de overeenkomst, hoezeer deze ook mogen afwijken van of in strijd zijn met de overeenkomst.

3.3. Wijzigingen van en/of aanvullingen op de overeenkomst gelden uitsluitend na schriftelijke aanvaarding hiervan door CES. CES is niet gehouden om wijzigingen van en/of aanvullingen op een overeenkomst te aanvaarden en is gerechtigd te eisen dat een afzonderlijke overeenkomst wordt aangegaan. CES is bevoegd eventuele kosten met betrekking tot de wijzigingen van en/of aanvullingen op de overeenkomst aan de klant door te belasten.

3.4. Toezeggingen door en afspraken met ondergeschikten of vertegenwoordigers van CES binden CES slechts tegenover de klant indien en voor zover deze toezeggingen en/of afspraken door CES schriftelijk zijn bekrachtigd of bevestigd aan de klant.

3.5. Een overeenkomst ten aanzien van de verkoop en levering van goederen door CES aan de klant kan nimmer worden gekwalificeerd als duurovereenkomst (zoals een distributieovereenkomst, maar daartoe niet beperkt), tenzij dat uitdrukkelijk in de overeenkomst is bepaald. Nadat CES diensten en/of goederen heeft verkocht en/of geleverd aan de klant is zij nimmer verplicht om nadien wederom overeenkomsten met de klant te sluiten.

4. Prijzen en betaling

4.1. De in de aanbieding respectievelijk overeenkomst genoemde prijzen luiden in EURO en zijn exclusief BTW (omzetbelasting) en/of andere van overheidswege opgelegde heffingen, van welke aard dan ook. De prijzen zijn – tenzij uitdrukkelijk anders is aangegeven - exclusief de kosten van verpakking, transport en andere kosten van verzending, invoerdocumenten, (transport)verzekering(en), reistijd, reiskosten en verblijfskosten (leveringskosten). De omzetbelasting en de te maken leveringskosten worden aanvullend in rekening gebracht en afzonderlijk vermeld. Bij levertijden van meer dan 4 maanden berekent CES de prijzen zoals deze gelden op de dag van levering c.q. dienstverlening.

4.2. Wordt door de klant een opdracht verstrekt aan CES zonder dat een prijs uitdrukkelijk is overeengekomen, dan wordt deze, ongeacht voorheen gedane aanbiedingen of voorheen gehanteerde prijzen, tegen de ten tijde van de uitvoering van de overeenkomst geldende prijs uitgevoerd.

4.3. Als na de datum waarop de overeenkomst is gesloten vier (4) maanden verstrijken en de nakoming ervan door CES nog niet is voltooid, mag een stijging in een of meer van de prijsbepalende factoren (zulks ter beoordeling van CES) worden doorberekend aan de klant. Betaling van de prijsverhoging vindt plaats tegelijk met de betaling van de hoofdsom of de laatste termijn.

4.4. CES is gerechtigd, indien sprake is van substantiële en aantoonbare stijgingen van de kosten van grondstoffen, materialen, componenten, energie, transport, verpakkingen, invoerrechten, heffingen, valutakoersen of andere kostprijsbepalende factoren die buiten de redelijke invloedssfeer van CES liggen, een kostprijstoeslag toe te passen. Deze toeslag kan worden toegepast op nieuwe aanbiedingen en overeenkomsten, alsmede op reeds gesloten overeenkomsten en lopende orders waarvan de levering of uitvoering nog niet volledig heeft plaatsgevonden. CES zal de klant vooraf informeren over de toepassing van een dergelijke toeslag en desgevraagd een redelijke toelichting geven op de aanleiding en grondslag daarvan.

4.5. Indien een prijsverhoging als bedoeld in artikel 4.3 of een kostprijstoeslag als bedoeld in artikel 4.4 leidt tot een verhoging van meer dan vijftien procent (15%) van de oorspronkelijk overeengekomen prijs, heeft de klant het recht de overeenkomst schriftelijk op te zeggen voor zover de betreffende leveringen of werkzaamheden nog niet volledig zijn uitgevoerd. De klant dient dit recht uit te oefenen binnen zeven (7) dagen na kennisgeving van de prijsverhoging of kostprijstoeslag. CES is in dat geval niet gehouden enige schade van de klant te vergoeden.

4.6. Ter zake de door CES te leveren c.q. geleverde goederen en/of door CES uit te voeren c.q. uitgevoerde diensten wordt door CES een factuur gestuurd naar de klant. Betaling dient te geschieden binnen 30 dagen na factuurdatum, tenzij schriftelijk anders is overeengekomen

Betaling dient te geschieden op door CES aangegeven bankrekeningen. Bepalend voor het moment van betaling is het moment waarop CES bericht van haar bank betreffende de bijschrijving van het betreffende bedrag heeft ontvangen.

4.7. Indien betaling van een factuur niet volledig binnen de gestelde termijn heeft plaatsgevonden, is de klant terstond, zonder dat een nadere ingebrekestelling is vereist, van rechtswege in verzuim en is vanaf de datum na de vervaldatum van de betreffende factuur een rente verschuldigd van 1% per maand (tenzij de wettelijke handelsrente hoger is, in welk geval die rente van toepassing is), waarbij een deel van een maand geldt als hele maand. Voorts komen dan alle buitengerechtelijke incassokosten ten laste van de klant, welke kosten hierbij door partijen bij voorbaat worden vastgesteld op tenminste 15% van de openstaande vordering met een minimum van € 150,00 onverminderd de bevoegdheid van CES om de werkelijke buitengerechtelijke kosten te vorderen indien deze meer bedragen. Ingeval de klant een consument is, maakt CES inzake de buitengerechtelijke kosten aanspraak op een bedrag gelijk aan de wettelijk maximaal toegestane vergoeding ter zake buitengerechtelijke incassokosten, zoals is bepaald in en wordt berekend conform het Besluit vergoeding voor buitengerechtelijke incassokosten, voorzover het openstaande bedrag – na het intreden van het verzuim – niet alsnog na aanmaning binnen veertien dagen gerekend vanaf de dag gelegen na de dag van aanmaning door de klant-consument wordt voldaan.

4.8. Indien de klant in verzuim is met de betaling van enige factuur als bedoeld in artikel 4.6., zijn ook alle overige openstaande facturen terstond opeisbaar, zonder dat daarvoor een nadere ingebrekestelling vereist is.

4.9. Door de klant gedane betalingen strekken respectievelijk ter afdoening van verschuldigde kosten, rente en vervolgens van opeisbare facturen die het langst openstaan, ook indien de klant bij de betaling vermeldt dat de betaling betrekking heeft op een andere factuur.

4.10. Onverminderd bepalingen van dwingend recht, heeft de klant niet het recht zijn betalingsverplichtingen jegens CES op te schorten en/of te verrekenen met betalingsverplichtingen van CES jegens de klant.

4.11. CES is gerechtigd alle vorderingen op de klant te verrekenen met iedere schuld die CES aan de klant, dan wel aan met de klant gelieerde (rechts-)personen, mocht hebben.

4.12. Alle vorderingen van CES op de klant zijn onmiddellijk opeisbaar in de navolgende gevallen:

(a) indien na het sluiten van de overeenkomst aan CES omstandigheden ter kennis komen die haar goede grond geven te vrezen dat de klant niet aan zijn verplichtingen zal voldoen, zulks geheel ter beoordeling van CES;

(b) indien CES de klant bij het sluiten van de overeenkomst gevraagd heeft zekerheid te stellen voor de nakoming en deze zekerheid uitblijft dan wel onvoldoende is;

(c) in geval van het aanvragen van faillissement of surseance van betaling van de klant, liquidatie of faillissement van de klant of – voor zover de klant een natuurlijke persoon betreft – het op de klant van toepassing worden van de Wet Schuldsanering Natuurlijke Personen (WSNP).

4.13. CES is, op basis van haar inschatting van de kredietwaardigheid van de klant, te allen tijde gerechtigd voor het nakomen van opeisbare en niet-opeisbare betalingsverplichtingen zekerheidstelling of gehele of gedeeltelijke vooruitbetaling te verlangen. Indien en zolang de klant met de verlangde zekerheidstelling of gehele of gedeeltelijke vooruitbetaling in gebreke blijft, is CES bevoegd haar leveringsplicht op te schorten.

4.14. Bij – onbetwist – gedeeltelijk niet-behoorlijk door CES geleverde zaken, is de klant desondanks verplicht tot betaling van het gedeelte dat wel behoorlijk is geleverd.

5. (Op)levertijd

5.1. De door CES in het kader van een overeenkomst opgegeven (op)levertijd betreft altijd een indicatie en geldt derhalve nimmer als fatale termijn, tenzij tussen partijen schriftelijk uitdrukkelijk anders is bepaald. Overschrijding van de overeengekomen (op)levertijd geeft in geen geval recht op schadevergoeding.

5.2. De door CES opgegeven (op)levertijd gaat in wanneer over alle (technische) details overeenstemming is bereikt, alle noodzakelijke gegevens en dergelijke in het bezit zijn van CES en aan alle noodzakelijke voorwaarden voor uitvoering van de overeenkomst is voldaan.

5.3. Bij vaststelling van de (op)levertijd gaat CES er vanuit dat zij de opdracht kan uitvoeren onder de omstandigheden zoals die waren ten tijde van het sluiten van de overeenkomst.

5.4. Als er sprake is van andere omstandigheden dan die welke CES bekend waren ten tijde van het sluiten van de overeenkomst, kan CES de (op)levertijd verlengen met de tijd die nodig is om de overeenkomst onder de gewijzigde omstandigheden uit te voeren. Als de werkzaamheden als gevolg daarvan niet in de planning van CES kunnen worden ingepast, zullen deze worden uitgevoerd/afgerond zodra de planning van CES dit toelaat.

5.5. Als er sprake is van opschorting van verplichtingen door CES wegens een tekortkoming van de klant wordt de (op)levertijd verlengd met de duur van de opschorting. Als de werkzaamheden als gevolg daarvan niet in de planning van CES kunnen worden ingepast, zullen deze worden uitgevoerd/afgerond zodra de planning van CES dit toelaat.

5.6. CES is na overschrijding van een overeengekomen leveringstermijn, dan wel de leveringstermijn na verlenging op grond van de artikelen 5.4. en 5.5. van deze voorwaarden, ter zake goederen alleen dan in verzuim indien zij van de klant een schriftelijke ingebrekestelling heeft ontvangen, waarin haar een termijn van één (1) maand wordt gegeven om te leveren en nakoming daarvan ook binnen deze termijn uitblijft. De klant heeft ingeval van ontbinding geen recht op schadevergoeding, tenzij de overschrijding van de laatstgenoemde termijn het gevolg is van opzet c.q. grove schuld van de directie van CES.

6. Levering en wijze van levering

6.1. Het risico voor de aan de klant te leveren goederen gaat op haar over af magazijn van CES (Boogschutterstraat 60, Apeldoorn, Nederland), dan wel het magazijn van een door CES ingeschakelde derde ('Ex Works', zoals opgenomen in de meeste recente versie van ICC Incoterms), tenzij in de overeenkomst expliciet anders is overeengekomen. Alle goederen worden te allen tijde voor rekening en risico van de klant getransporteerd. Bij gebreke van nadere afspraken wordt het transportmiddel en de transportroute door CES gekozen.

CES verzekert haar zendingen tegen alle risico's van het transport voor een premie van 1‰ op de netto geleverde waarde. Wanneer de klant geen verzekering wenst, dient hij dit bij de bestelling aan te geven. Gedeeltelijke leveringen zijn toegestaan, indien deze voor de klant in redelijkheid aanvaardbare hoeveelheden geschiedt. Deze leveringen worden afzonderlijk in rekening gebracht.

6.2. Wanneer de nakoming van de verplichting tot levering geheel of gedeeltelijk onmogelijk wordt dan wel vertraagd of bemoeilijkt wordt ten gevolge van omstandigheden die door CES in redelijkheid niet kunnen worden afgewend anders dan ingeval van overmacht, is CES bevoegd hetzij de uitvoering van de overeenkomst op te schorten, hetzij de overeenkomst te ontbinden, zonder dat daardoor de klant enig recht heeft op schadevergoeding. Ingeval van overmacht is het bepaalde in artikel 17 van de voorwaarden van toepassing.

6.3. Wanneer CES voorziet dat de zaken niet binnen de levertijd geleverd kunnen worden, dan zal CES de klant onverwijld schriftelijk hiervan op de hoogte brengen onder vermelding van de redenen daarvan, en indien mogelijk het verwachte levertijdstip melden. De klant is op grond hiervan uitsluitend bevoegd de overeenkomst te ontbinden in geval van een aan CES toerekenbare overschrijding van de levertijd en levering na een redelijke termijn uitblijft. Ingeval van overmacht is het bepaalde in artikel 17 van de voorwaarden van toepassing.

6.4. Tenzij uitdrukkelijk schriftelijk tussen partijen anders is overeengekomen, zijn voor rekening van de klant uit- en invoerrechten, inklaringskosten, belastingen en eventuele andere met het vervoer en de levering van goederen door CES gepaard gaande lasten van overheidswege, van welke aard ook.

6.5. Indien goederen ontbreken bij de aflevering dient de klant dat binnen 5 werkdagen aan CES schriftelijk te melden. Bij een melding na verloop van deze termijn worden de ontbrekende goederen niet gecrediteerd aan de klant, noch worden de goederen kosteloos alsnog bij de klant afgeleverd.

6.6. CES heeft aan haar leveringsplicht voldaan door de goederen op het overeengekomen tijdstip in haar magazijn, dan wel het magazijn van een door CES ingeschakelde derde, aan de klant ter beschikking te stellen. Het door of namens de klant ondertekende afleveringsdocument en/of bijbehorende bijlagen van de vervoerder levert/leveren volledig bewijs op van de aflevering door CES van de in de het afleveringsdocument en/of bijbehorende bijlagen vermelde goederen.

6.7. Het door CES aan de klant ter aflevering aanbieden van bestelde goederen wordt gelijk gesteld met levering van deze goederen. Indien de klant weigert de ter aflevering aangeboden goederen in ontvangst te nemen, zal CES de betreffende goederen gedurende vijftien (15) werkdagen na de datum van aanbieding opslaan op een door haar te bepalen locatie. Na het verstrijken van deze termijn is CES niet langer verplicht om de door de klant bestelde goederen ter beschikking van de klant te houden en is zij gerechtigd om de goederen aan een derde te verkopen of anderszins daarover te beschikken. De klant blijft niettemin gehouden de overeenkomst na te komen door de betreffende goederen op eerste verzoek van CES af te nemen tegen de overeengekomen prijs, terwijl de klant tevens verplicht is de schade van CES te vergoeden die voortvloeit uit de eerdere weigering van de klant om de betreffende goederen in ontvangst te nemen, waaronder begrepen opslag- en transportkosten.

6.8. Leveringen op afroep dienen tijdig en in de overeengekomen deelhoeveelheden te worden afgeroepen en afgenomen. Bij afroepopdrachten zonder overeengekomen looptijd, fabricage hoeveelheden en afnametermijnen kan CES uiterlijk 3 maanden na het sluiten van de overeenkomst een bindende vaststelling van de af te nemen hoeveelheden verlangen. Wanneer de klant zijn afnameverplichting niet binnen 3 weken nakomt, is CES bevoegd om, wanneer de klant ook na een vervolgens door CES gestelde termijn van 2 weken hiermee in gebreke blijft, de overeenkomst te ontbinden en schadevergoeding te vorderen. Afroepopdrachten worden aangegaan voor de duur van maximaal 24 maanden met ingang van de datum van het sluiten van

de overeenkomst. Na afloop van deze termijn is CES bevoegd de nog niet afgeroepen en/of opgeslagen zaken aan de klant in rekening te brengen, vermeerderd met de kosten en winstmarges.

7. Reclamaties, vorderingen uit gebreken, acceptatie en garanties

7.1. De geleverde goederen en verrichte diensten zullen in ieder geval na uitvoering van de verplichtingen uit de overeenkomst door CES, binnen een redelijke termijn (zijnde niet langer dan 8 dagen na (op)levering) door de klant worden gecontroleerd op eventuele afwijkingen en/of gebreken. Indien de klant niet binnen voornoemde redelijke termijn na (op)levering schriftelijk afwijkingen en/of gebreken heeft gemeld aan CES, dan worden de geleverde goederen en verrichte diensten geacht door de klant te zijn aanvaard en worden deze goederen en diensten geacht te voldoen aan de in de overeenkomst neergelegde eisen en prestaties.

7.2. Andere niet bij de (op)levering zichtbare gebreken aan geleverde goederen en/of verrichte diensten moeten binnen 8 dagen na ontdekking daarvan dan wel nadat deze redelijkerwijs te ontdekken waren, schriftelijk en gemotiveerd aan CES worden gemeld, bij gebreke waarvan de geleverde goederen en verrichte diensten geacht worden door de klant te zijn aanvaard en deze goederen en diensten geacht worden te voldoen aan de in de overeenkomst neergelegde eisen en prestaties.

7.3. Als partijen geen overeenstemming bereiken over de vraag of er sprake is van een gebrek, dan wordt een onafhankelijke deskundige ingeschakeld. De deskundige wordt in overleg met de klant aangewezen door CES. De kosten hiervoor komen voor rekening van de (grotendeels) in het ongelijk gestelde partij, tenzij anders is overeengekomen.

7.4. Klachten van welke aard dan ook ten aanzien van de uitvoering door CES van een overeenkomst, schorten de betalingsverplichting van de klant niet op en kunnen slechts schriftelijk ter kennis van CES worden gebracht.

7.5. Op CES rust geen enkele verplichting met betrekking tot een ingediende vordering indien de klant niet aan al zijn verplichtingen jegens CES (zowel financieel als anderszins) tijdig en volledig heeft voldaan.

7.6. Een vordering betreffende een door CES geleverd goed en/of verrichte dienst kan geen invloed hebben op eerder geleverde of nog te leveren goederen en/of diensten, ook niet indien deze te leveren goederen en/of diensten zijn of zullen worden verricht ter uitvoering van dezelfde overeenkomst.

7.7. Bij gebrekkige of onjuiste levering kan de klant in eerste instantie uitsluitend correcte nakoming binnen een redelijke termijn verlangen. De keuze van de wijze van nakoming – herstel van de gebreken (reparatie) of vervangende levering – is aan CES voorbehouden. Dit voorbehoud geldt bij ieder nieuw verzoek tot correcte nakoming. Technische wijzigingen worden voorbehouden.

7.8. Alle noodzakelijke kosten voor herstel van gebreken worden door CES vergoed. Vergoeding van kosten wordt uitgesloten voor zover de kosten hoger zijn geworden doordat de zaken na levering naar een andere plaats gebracht zijn, tenzij dit overeenkomt met het bedoelde gebruik van de zaken.

7.9. Vorderingen op grond van gebreken kunnen niet worden gebaseerd op onbedoeld of ondeskundig gebruik, normale slijtage, en evenmin op schade die ontstaat door onjuist of nalatig gebruik, overmatige belasting, onbedoelde verwerking etc. alsmede op onvoorziene omstandigheden, tenzij de desbetreffende schade terug te voeren is op aan CES verwijtbare gedragingen.

7.10. Garanties op de geleverde goederen en/of diensten gelden uitsluitend wanneer deze in de overeenkomst zelf uitdrukkelijk worden bevestigd.

7.11. De werking van de door CES verstrekte garanties heeft uitsluitend betrekking op de staat van de goederen en/of diensten ten tijde van de levering.

7.12. De garanties vervallen indien de klant reparaties aan de zaken heeft uitgevoerd of doen uitvoeren en/of daaraan veranderingen heeft aangebracht of doen aanbrengen, alsmede bij het gebruik van nagemaakte sleutels.

7.13. De garanties gelden niet indien de gebreken zijn ontstaan door:
- ondeskundige behandeling;
- ondeskundige toepassing; en/of
- het gebruik van de geleverde zaken voor doeleinden welke buiten het normale gebruik van deze zaken vallen.

7.14. De garantie gelden voorts niet indien de gebreken verband houden met de verstrekking van onjuiste en/of onvolledige gegevens, stukken, orders en/of overige informatie door of wegens de klant aan CES, waaronder onder meer doch niet uitsluitend te verstaan door of wegens de klant aan CES verstrekte afwijkende productspecificaties.

7.15. Bovendien is CES niet gehouden de garanties gestand te doen indien de klant enige verplichting voortvloeiende uit de overeenkomst niet (geheel) nakomt, tenzij wettelijke bepalingen van dwingende aard dit beletten.

7.16. Het voldoen aan de garantieverplichtingen en het verlopen van de betreffende garantietermijn sluiten elke vordering tot herstel of tot vergoeding van kosten en schade, mede uit hoofde van later aan de dag getreden gebreken uit, tenzij wettelijke bepalingen van dwingende aard dit beletten.

7.17. Ingeval de klant een beroep doet op een garantie, dient CES te allen tijde in de gelegenheid te worden gesteld dit beroep op de garantie ter plaatse op de gegrondheid daarvan te (doen) onderzoeken, respectievelijk ter plaatse te (laten) beoordelen of en zo ja, welke garantieverplichtingen CES in dit kader jegens de klant heeft. Indien blijkt dat het beroep op de garantie om welke reden ook niet gegrond is respectievelijk CES in dit kader geen garantieverplichtingen jegens de klant heeft, zijn alle kosten voortvloeiende uit dit onderzoek respectievelijk uit deze beoordeling voor rekening van de klant. Hieronder worden onder meer doch niet uitsluitend verstaan reiskosten, verblijfkosten en personeelskosten (bestede uren e.d.).

8. Annulering en retourzendingen

8.1. Indien CES instemt met annulering van de overeenkomst, worden er annuleringskosten in rekening gebracht; ook behoudt CES zich dan het recht voor aanspraak te maken op schadevergoeding wegens winstderving.

8.2. Voor retourzendingen geldt dat deze zaken in originele staat, in de oorspronkelijke verpakking, voor CES vrachtvrij en kosteloos en op de door CES te bepalen wijze dienen plaats te vinden naar de oorspronkelijke plaats van verzending. Bij creditering van opnieuw verkoopbare artikelen in onbeschadigde verpakking vindt aftrek van 10% van de factuurwaarde plaats en, indien herverpakking nodig is, vindt een aftrek van 20% van de factuurwaarde plaats. Het retourneren van in opdracht vervaardigde producten en cilinders ten behoeve van sloten is uitgesloten.

8.3. Retourzendingen van de zaken zijn slechts toegestaan indien en voorzover de directie van CES daartoe haar voorafgaande schriftelijke toestemming aan de klant heeft gegeven en met inachtneming van de volgende bepalingen.

8.4. Retourzendingen zijn niet toegestaan bij:
- ondeskundige behandeling;
- onoordeelkundig gebruik;
- ondeskundige toepassing; en/of
- het gebruik van de geleverde zaken voor doeleinden welke buiten het normale gebruik van deze zaken vallen.

8.5. CES is gerechtigd retour gezonden zaken ter beschikking van de klant voor diens rekening en risico te (doen) houden, indien de zaken niet op grond van een gerechtvaardigde reclame c.q. ten onrechte retour zijn gezonden.

8.6. CES is niet gehouden retourzendingen te accepteren c.q. de zaken te vergoeden indien de klant niet aan al zijn betalingsverplichtingen jegens CES heeft voldaan en/of overigens niet aan al zijn verplichtingen voortvloeiende uit de overeenkomst heeft voldaan.

8.7. Het door CES voldoen aan voornoemde regeling inzake retourzendingen sluit elke vordering tot herstel of tot vergoeding van kosten en schade, mede uit hoofde van later aan de dag getreden gebreken, uit, tenzij wettelijke bepalingen van dwingende aard dit beletten.

9. Software

9.1. In het kader van de overeenkomst wordt in voorkomende gevallen software geleverd. Deze software wordt geleverd in de vorm van een eenmalige, niet-exclusieve en niet-overdraagbare licentie. In de rechtsverhouding met de klant is CES aan te merken als auteur in de zin van de artikelen 45h – 45n Auteurswet. De licentie is uitsluitend bestemd voor eigen gebruik. Het is de klant niet toegestaan sub licenties aan derden te verstrekken. Demoversies kunnen niet worden geretourneerd.

10. Aansprakelijkheid en verzekering

10.1. CES is aansprakelijk voor schade die de klant lijdt en die het gevolg is van een aan CES toe te rekenen tekortkoming in de nakoming van de overeenkomst. Voor vergoeding komt echter alleen in aanmerking die schade waartegen CES verzekerd is, dan wel redelijkerwijs verzekerd had behoren te zijn – gegeven de aard van de onderneming van CES en de markt waarin zij opereert – en slechts tot het bedrag dat de verzekeraar in voorkomend geval uitkeert.

10.2. Niet voor vergoeding in aanmerking komt:
(a) vermogensschade, zoals - doch niet beperkt tot - bedrijfsschade, gevolgschade, vertragingsschade en gederfde winst;
(b) opzichtschade, waaronder onder andere wordt verstaan schade die door of tijdens de uitvoering van het werk c.q. het verrichten van diensten wordt toegebracht aan zaken waaraan wordt gewerkt of aan zaken die zich bevinden in de nabijheid van de plaats waar wordt gewerkt c.q. diensten worden verricht (de klant dient zich desgewenst tegen deze schade behoorlijk te verzekeren);
(c) schade ontstaan door handelen of nalaten van de klant of derden in strijd met door CES verstrekte instructies c.q. in strijd met de overeenkomst en de voorwaarden;
(d) schade als direct gevolg van door of namens de klant aan CES verstrekte onjuiste, onvolledige en/of ondeugdelijke informatie.

10.3. Indien:
(a) het voor CES ten tijde van het aangaan van de overeenkomst niet of niet tegen redelijke condities mogelijk is een verzekering als bedoeld in lid 1 van dit artikel af te sluiten of daarna tegen redelijke condities te verlengen;
(b) de verzekeraar niet tot uitkering van de betreffende schade overgaat;
(c) de betreffende schade niet door de verzekering is gedekt,
is de vergoeding van de schade beperkt tot het bedrag dat door CES voor de onderhavige overeenkomst (exclusief BTW) met de klant is overeengekomen.

10.4. CES is niet aansprakelijk voor schade aan door of namens de klant aangeleverd materiaal ten gevolge van een niet deugdelijk uitgevoerde bewerking. Op verzoek van de klant zal CES de bewerking opnieuw uitvoeren, met door de klant voor diens rekening aangeleverd nieuw materiaal.

10.5. De klant vrijwaart CES van alle aanspraken van derden wegens schade opgetreden door of in verband met door CES verrichte diensten en/of geleverde goederen, voor zover CES jegens de klant voor dergelijke schade ook niet aansprakelijk zou zijn.

11. Vervaltermijnen

11.1. Onverminderd bepalingen van dwingend recht, vervallen rechtsvorderingen en andere bevoegdheden van de klant, uit welke hoofde ook, jegens CES in verband met geleverde goederen en/of verleende diensten na twaalf (12) maanden na de datum waarop de klant bekend werd of redelijkerwijs bekend kon zijn met het bestaan van deze rechten en bevoegdheden, doch uit dien hoofde voor het verstrijken van deze termijn géén schriftelijke claim is neergelegd bij CES.

11.2. In het geval binnen de in artikel 11.1. vermelde termijn door de klant een schriftelijke claim is neergelegd bij CES in verband met door haar geleverde goederen en/of verleende diensten vervalt iedere rechtsvordering dienaangaande van de klant eveneens indien CES niet binnen een termijn van vier (4) maanden na het ontvangen van de betreffende schriftelijke claim in rechte is betrokken bij de op grond van artikel 18 van de voorwaarden bevoegde rechter.

12. Eigendomsvoorbehoud

12.1. Alle geleverde goederen blijven uitsluitend eigendom van CES tot aan het moment waarop de klant al hetgeen heeft voldaan waartoe hij uit hoofde van de overeenkomst, maar ook uit hoofde van andere overeenkomsten is gehouden, waaronder begrepen vorderingen ter zake van boete, rente en kosten. Tot dat tijdstip is de klant gehouden de door CES geleverde goederen gescheiden van andere zaken en duidelijk geïdentificeerd als eigendom van CES te bewaren en deugdelijk te verzekeren en verzekerd te houden.

12.2. In het geval van een levering van goederen aan de klant op een ander grondgebied dan Nederland, dan geldt ten aanzien van de betreffende goederen – indien en zodra zij zich op het grondgebied van het betreffende land bevinden – in aanvulling op het in artikel 12.1. vermeld eigendomsvoorbehoud naar Nederlands recht tevens een eigendomsvoorbehoud zoals vermeld in artikel 12.1. naar het recht van het betreffende land, met dien verstande dat ten aanzien van de overeenkomst voor het overige bij uitsluiting Nederlands recht van toepassing is als vermeld in artikel 18 van de voorwaarden.

12.3. Zolang er op geleverde goederen een eigendomsvoorbehoud rust, mag de klant deze buiten haar normale bedrijfsuitoefening niet bezwaren of vervreemden.

12.4. Nadat CES haar eigendomsvoorbehoud heeft ingeroepen mag zij de geleverde goederen terughalen. De klant staat CES toe de plaats te betreden waar de goederen zich bevinden.

12.5. Als CES geen beroep kan doen op haar eigendomsvoorbehoud omdat de geleverde goederen zijn vermengd, vervormd of nagetrokken, is de klant verplicht de nieuw gevormde zaken aan CES te verpanden of te verhypothekeren.

13. Monsters en productiemiddelen

13.1. De vervaardigingskosten van monsters en productiemiddelen (gereedschappen, vormen, mallen etc.) worden, tenzij anders is overeengekomen, afzonderlijk van de te leveren goederen in rekening gebracht. Dit geldt ook voor productiemiddelen die als gevolg van slijtage moeten worden vervangen.

13.2. Wanneer de klant tijdens de productietijd van een monster of productiemiddel de onderliggende rechtsverhouding opschort of beëindigt, komen alle tot dan toe gemaakte productiekosten voor zijn rekening.

13.3. De productiemiddelen blijven, ook wanneer deze door de klant betaald zijn, in ieder geval tot de afloop of beëindiging van de overeenkomst in het bezit van CES. Daarna is de klant bevoegd afgifte van de productiemiddelen te verlangen, indien afspraken zijn gemaakt over het tijdstip van de afgifte en de klant zijn (contractuele) verplichtingen volledig is nagekomen.

13.4. CES zal de productiemiddelen tot 3 jaar na de laatste levering aan de klant in bewaring houden. Daarna zal CES haar klant schriftelijk verzoeken binnen 6 weken aan te geven welk verder gebruik hiervan moet worden gemaakt. De bewaringsplicht eindigt wanneer een dergelijke mededeling uitblijft of wanneer binnen die termijn niet een nieuwe bestelling wordt gedaan.

14. Minimum omzet en overige bepalingen

14.1. CES is gerechtigd geen goederen en/of diensten (meer) aan de klant te leveren en de klant te verwijderen uit het klantenbestand van CES, indien de klant niet een gefactureerde omzet van minimaal € 1.000,00 (duizend euro) exclusief BTW per kalenderjaar heeft besteed c.q. gemaakt bij CES.

14.2. De klant is niet bevoegd tot het uitoefenen van het recht van retentie op grond van eventuele tegenvorderingen of andere rechten, tenzij die vorderingen of rechten door CES worden erkend, niet worden bestreden of rechtsgeldig zijn vastgesteld.

14.3. Overdracht van aanspraken van de klant aan derden is alleen toegestaan na voorafgaande schriftelijke goedkeuring van CES.

14.4. De gegevens ten behoeve van de orderverwerking, inclusief de opstelling van een sluitingsplan, worden geautomatiseerd ingevoerd, verwerkt en opgeslagen.

15. Geheimhouding

15.1. Beide partijen zijn verplicht tot geheimhouding van alle vertrouwelijke informatie die zij in het kader van de overeenkomst van elkaar of uit andere bron hebben verkregen. Informatie geldt als vertrouwelijk als dit door een partij is medegedeeld of als dit voortvloeit uit de aard van de informatie.

15.2. Indien, op grond van een wettelijke bepaling of een rechterlijke uitspraak, CES gehouden is vertrouwelijke informatie aan door de wet of de bevoegde rechter aangewezen derden mede te verstrekken en CES zich ter zake niet kan beroepen op een wettelijk dan wel door de bevoegde rechter erkend of toegestaan recht van verschoning, dan is CES niet gehouden tot schadevergoeding of schadeloosstelling en is de klant niet gerechtigd tot ontbinding van de overeenkomst.

15.3. Iedere klant zal alle bescheiden (daartoe behoren ook monsters, modellen en gegevens) en kennis waarover hij uit hoofde van enige rechtsverhouding met CES de beschikking krijgt, uitsluitend gebruiken voor de gezamenlijk daarmee beoogde doeleinden. De klant zal deze bescheiden jegens derden geheimhouden met dezelfde zorgvuldigheid als waren het zijn eigen bescheiden en kennis, wanneer deze door de klant als vertrouwelijk zijn aangeduid of wanneer hij een kennelijk belang heeft bij de geheimhouding daarvan. Deze verplichting treedt in werking met de eerste ontvangst van de bescheiden of de kennis en eindigt 36 maanden na het einde van de rechtsverhouding. De verplichting geldt niet voor bescheiden en kennis die algemeen bekend zijn en die op het tijdstip van ontvangst reeds aan de klant bekend waren zonder dat hij tot geheimhouding hiervan verplicht was of die door de klant ontwikkeld worden zonder gebruik te maken van enige van CES afkomstige bescheiden of kennis waarvoor de geheimhoudingsplicht geldt.

16. Intellectuele eigendomsrechten

16.1. Alle (intellectuele en industriële) eigendomsrechten, waaronder maar niet beperkt tot auteursrechten en databankrechten, op alle goederen en/of de resultaten van diensten waaronder maar niet beperkt tot kopij, modellen, tekeningen, ontwerpen, documentatie, fotografische opnamen, films, informatiedragers, apparatuur, software en programmatuur (in object- en broncode), gegevens en databestanden, mallen en matrijzen, welke onderwerp zijn van en/of voortvloeien uit en/of gebruikt zijn bij de nakoming van de verplichtingen uit de overeenkomst tussen CES en de klant berusten bij CES. Indien voormelde rechten niet bij CES berusten, is de klant gehouden op eerste verzoek elke medewerking aan overdracht van het desbetreffende recht aan CES te verlenen.

16.2. Bij productie op grond van modellen, gegevens, tekeningen of ontwerpen van de klant is de klant zelf verantwoordelijk en aansprakelijk voor de inachtneming van eventuele intellectuele eigendomsrechten van derden, waaronder onder meer doch niet uitsluitend auteursrechten. De klant vrijwaart CES en stelt CES volledig schadeloos tegen vorderingen van derden inzake enige inbreuk op intellectuele eigendomsrechten van derden.

17. Overmacht

17.1. Onder overmacht wordt verstaan een tekortkoming in de nakoming van een overeenkomst die niet aan CES kan worden toegerekend.

17.2. Onder overmacht als bedoeld in artikel 17.1. wordt in ieder geval – derhalve niet uitsluitend – begrepen een tekortkoming als gevolg van
(a) problemen bij en/of ernstige verstoringen van het productieproces bij toeleveranciers, waaronder nutsbedrijven,

(b) het niet leveren van noodzakelijke materialen door derden,
(c) opzet of grove schuld van hulppersonen,
(d) werkstaking en/of arbeidsconflicten,
(e) bovenmatig ziekteverzuim van het personeel,
(f) brand,
(g) bijzondere weersomstandigheden (zoals overstromingen),
(h) overheidsmaatregelen (zowel nationaal als op internationaal niveau), waaronder in- en uitvoerverboden en in- en uitvoerbelemmeringen,
(i) oorlog, mobilisatie, onlusten, oproer, staat van beleg,
(j) sabotage,
(k) vervoersstremmingen,
(l) machinebreuk en/of
(m) transportvertraging.

17.3. In geval van overmacht heeft CES de keuze hetzij de uitvoering van de overeenkomst op te schorten totdat de overmacht situatie heeft opgehouden te bestaan, hetzij de overeenkomst, al dan niet na aanvankelijk voor opschorting te hebben gekozen, geheel of gedeeltelijk te ontbinden. De klant heeft in beide gevallen geen recht op enige schadevergoeding. Indien de periode waarin door de overmacht nakoming van de verplichtingen door CES onmogelijk is langer duurt dan dertig (30) dagen, is ook de klant bevoegd de overeenkomst gedeeltelijk (voor de toekomst) te ontbinden, met dien verstande dat CES conform artikel 17.4. gerechtigd is voor de reeds verrichte werkzaamheden een factuur te sturen. Bij gedeeltelijke ontbinding bestaat geen verplichting tot vergoeding van de (eventuele) schade.

17.4. Indien CES bij het intreden van de overmacht al gedeeltelijk aan haar verplichtingen heeft voldaan of slechts gedeeltelijk aan haar verplichtingen kan voldoen, is zij gerechtigd dat gedeelte afzonderlijk te factureren en is de klant gehouden deze factuur te voldoen als betrof het een afzonderlijke overeenkomst.

18. Toepasselijk recht en geschillen

18.1. Op alle door CES gesloten overeenkomsten is uitsluitend Nederlands recht met uitsluiting van het Weens Koopverdrag van toepassing.

18.2. Alle geschillen tussen partijen worden uitsluitend beslecht door de Rechtbank Gelderland, locatie Zutphen, tenzij de klant een consument is en binnen een maand nadat CES zich schriftelijk jegens de klant op dit beding heeft beroepen, voor de beslechting van het geschil door de volgens de wet bevoegde rechter kiest.

19. Verwerking van persoonsgegevens

19.1. Indien CES persoonsgegevens (zoals bedoeld in Verordening (EU) 2016/679 van het Europees parlement en de Raad van 27 april 2016 betreffende de bescherming van natuurlijke personen in verband met de verwerking van persoonsgegevens en betreffende het vrije verkeer van die gegevens (de 'AVG')) verwerkt of laat verwerken, dan zal CES met betrekking tot de verwerking van deze gegevens voldoen aan de daarop van toepassing zijnde wet- en regelgeving, waaronder maar niet beperkt tot de AVG. CES wordt in dat geval aangemerkt als verwerkingsverantwoordelijke zoals bedoeld in de AVG.

19.2. CES zal de persoonsgegevens niet voor een ander doel gebruiken dan de uitvoering van de overeenkomst en zal niet meer persoonsgegevens verwerken dan daarvoor strikt noodzakelijk is. CES treft passende technische en organisatorische maatregelen zoals bedoeld in de AVG.

19.3. CES zal, anders dan ter uitvoering van de overeenkomst, de betreffende persoonsgegevens niet delen met derden of derden toegang geven (actief dan wel passief) tot deze persoonsgegevens en CES zal, anders dan ter uitvoering van de overeenkomst, geen derde partijen betrekken bij de verwerking van de persoonsgegevens zonder schriftelijke toestemming van de klant. De gegevens zullen niet worden verwerkt buiten de Europese Unie.

19.4. CES vervult haar eigen verplichtingen en verleent bijstand aan de klant om aan zijn verplichtingen te voldoen voortvloeiend uit de AVG. Daaronder vallen in ieder geval ook de rechten van de klant (een betrokkene zoals bedoeld in de AVG), waaronder maar niet beperkt tot het recht op inzage en het recht op gegevenswissing.

19.5. Een mogelijke inbreuk op de verplichtingen voortvloeiende uit dit artikel 19 en de AVG zal onmiddellijk door CES aan de klant worden gemeld. CES zal een verwerkingsregister bijhouden waarin alle mogelijke inbreuken worden bijgehouden.

19.6. Bij beëindiging van de overeenkomst zal CES de persoonsgegevens zoals bedoeld in lid 1 van dit artikel 19 naar de keuze van de klant in het geheel of gedeeltelijk aan hem terugbezorgen dan wel wissen.

10.2026

C.Ed. Schulte GmbH
Zylinderschlossfabrik
Friedrichstraße 243
D-42551 Velbert
✆ +49 2051 204 0
✉ info@ces.eu

www.ces.eu

Technische wijzigingen voorbehouden · NL · V13 · 11.26