CESstronics



Preisliste 2026

Elektronische Sicherheitssysteme

Besondere Hinweise

1. Die Preise dieser Preisliste verstehen sich, wenn nicht anders angegeben in Euro per Stück.
2. Die Preise sind freibleibend. Wir behalten uns vor,die Berechnung unserer Erzeugnisse zum Tagespreis vorzunehmen.
3. Mit dem Erscheinen dieser Preisliste, gültig ab 1.1.2026 treten alle früheren Preisaufstellungen außer Kraft.
4. Die Notierungen dieser Liste sind unverbindliche Preisempfehlungen
   und verstehen sich ohne Montage.
5. Mehrwertsteuer wird in der gesetzlich vorgeschriebenen Höhe gesondert in Rechnung gestellt.
6. Druckfehler, Irrtümer und technische Änderungen vorbehalten
7. Stand 11.2026
8. Unsere aktuell gültigen Allgemeinen Geschäftsbedingungen (AGB) finden Sie jederzeit unter folgendem Link:
9. https://www.ces.eu/de_us/agb.html



WEEE-Reg.-Nr. DE 85643571

CESTronics

Inhalt

Das System OMEGA FLEX 4

Elektronik-Zylinder
ID-System MIFARE oder LEGIC 5

Verlängerungen 13

Elektronik-Beschläge
Langschild ILS 14

Elektronik-Beschläge
Langschild ILS-I 21

ILS-I
Elektronik-Langschild
für Innentüren 22

Wandterminals
WT-I / WT-II 26

Wandterminals
Gehäuse 31

OMEGA FLEX Funkschalter 32

Die OMEGA FLEX Schließmedien 34

Das Programmier-Equipment / die Software 38

Offline Master-Programmierung 39

Software 44

CEMO Motorzylinder
Komplettpakete 46

Das System OMEGA FLEX

Mit einer Vielzahl an mechatronischen und elektronischen Schließgeräten bietet OMEGA FLEX ein Höchstmaß an Flexibilität zur Realisierung von Zutrittskontrollsystemen.

Elektronik-Zylinder und Elektronik-Beschläge kombiniert mit Wandterminals zur Steuerung verschiedenster Türkonfigurationen bieten Branchen übergreifende Lösungen für annähernd jede Anforderung an eine Zutrittskontrolle.

Die Verwendbarkeit der 13,56 MHz RF-ID Technologien MIFARE und LEGIC bieten hohe Sicherheit bei gleichzeitiger Multiapplikationsfähigkeit.

Einfache, miteinander kombinierbare Programmierkonzepte bieten preiswerte und komfortable Möglichkeiten für maßgeschneiderte Lösungen, die sich an praktisch alle Unternehmensgrößen anpassen.

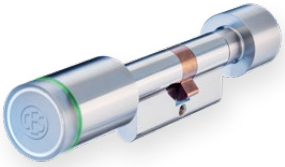

Die Elektronik-Zylinder

zur schnellen und einfachen Montage, passend für jede Schloss-Situation



Elektronik-Beschläge für Außen- und Innentüren

Bohrungsfrei mechanische Beschläge ersetzen, wetterfeste Zutrittslösungen schaffen mit optionalem Einbruchschutz



Wandterminals für Automatik-Lösungen

wie Schranken oder Schiebetüren oder zur Steuerung von Vereinzelungsanlagen

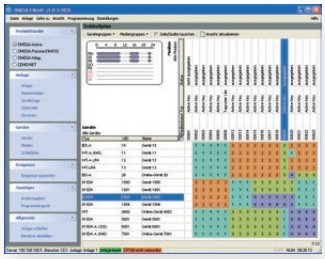

Software-Lösungen und Programmierequipment

zur einfachen Administration vom Einfamilienhaus bis zur komplexen Online-Zutrittskontrolle



Die Schließmedien

ob Kombischlüssel oder Ausweis, für jede Anwendung das passende Medium



Motorzylinder CEMO

als Problemlöser wenn Türen automatisch verriegeln müssen

Technische Änderungen vorbehalten

Elektronik-Zylinder
ID-System MIFARE oder LEGIC

Doppelknauf-Zylinder

F815DK

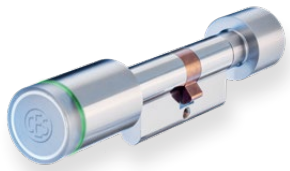

- Zur einseitigen Identifikation mit elektronischen Schließmedien
- Optische Rot/Grün Anzeige über integrierten Leuchtring
- Akustische Anzeige über integrierten Beeper
- Außenseitig schließen nur mit berechtigtem Schließmedium, innenseitig permanent schließend über mechanischen Knauf
- Grundlänge: 27,5 mm/27,5 mm (K/S), bis zu 65 mm Gesamtlänge
- Finish: Edelstahl
- Lieferung inklusive Betriebsbatterie und Spezialbefestigungsschraube

Doppelknauf-Anti-Panik Zylinder

F815DK-x-AP

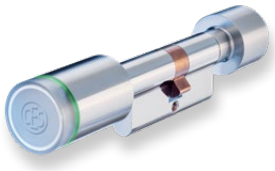

Produktbeschreibung wie F815DK, davon abweichend:

- Integriertes Anti-Panik-Modul zur automatischen Rückstellung des Schließhebels
- Definierte Schließhebel-Stellung. (Dieser Zylinder darf nur in Schlössern eingesetzt werden, für die eine Zulassung des Zylinders besteht)
- Grundlänge: 32,5 mm/27,5 mm (K/S) bis zu 65 mm Gesamtlänge

Doppelknauf Zylinder für Getriebeschlösser

F815DK-X-GS

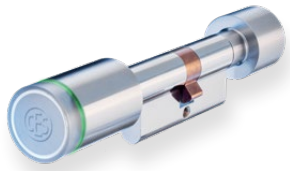

Produktbeschreibung wie F815DK, davon abweichend:

- Integriertes Modul mit Rastfunktion / Schließhebelstopp für besonders leichtgängige Getriebe-Schlösser.
- Grundlänge: 32,5 mm/27,5 mm (K/S) bis zu 65 mm Gesamtlänge.

Knauf-Blindzylinder

F802/13-x

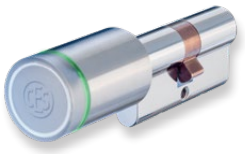

- Zur außenseitigen Identifikation mit elektronischen Schließmedien
- Optische Rot/Grün Anzeige über integrierten Leuchtring
- Akustische Anzeige über integrierten Beeper.
- Außenseitig schließen nur mit berechtigtem Schließmedium
- Grundlänge: 27,5 mm/27,5 mm (K/S) bis zu 65 mm Gesamtlänge
- Finish: Edelstahl
- Lieferung inklusive Betriebsbatterie und Spezialbefestigungsschraube

Anti-Panik Blindzylinder

F802/13-x-AP

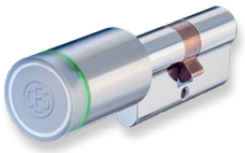

Produktbeschreibung wie F815DK, davon abweichend:

- Innenseitig blind, ohne Funktion.

Blind Zylinder für Getriebeschlösser

F802/13-x-GS

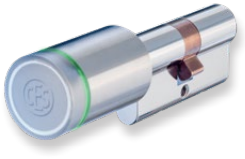

Produktbeschreibung wie F802/13, abweichend:

- Integriertes Modul mit Rastfunktion / Schließhebelstopp für besonders leichtgängige Getriebe-Schlösser
- Grundlänge: 32,5 mm/27,5 mm (K/S) bis zu 65 mm Gesamtlänge

Elektronik-Zylinder
ID-System MIFARE oder LEGIC

Dual Zylinder

F815DK-X-II

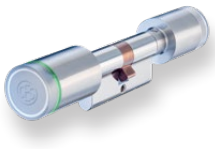

Produktbeschreibung wie F815DK, abweichend:
- Zur beidseitigen Identifikation mit elektronischen Schließmedien
- Außenseitig und innenseitig schließen nur mit berechtigtem Schließmedium
- Einseitige Berechtigungssteuerung

Knauf-Halbzylinder

F815DK-x-1/2

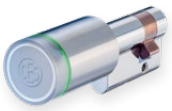

Produktbeschreibung wie F815DK, abweichend:
- Knaufhalbzylinder mit Elektronik-Knauf auf der Außenseite
- Außenseitig schließen nur mit berechtigtem Schließmedium
- Grundlänge: 27,5 mm Achsmaß, bis zu 32,5 mm Achsmaß

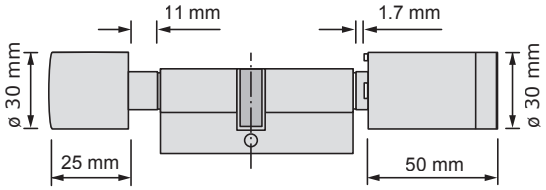

Verlängerungen Doppelzylinder

Doppelzylinder															
Innenseite (K) / Maße in mm					(Anti-Panik und GS ab 32,5)			(FH-Varianten ab 32,5)					Außenseite (S) / Maße in mm		
87,5	...	72,5	...	62,5	...	32,5	27,5	27,5	32,5	...	62,5	...	72,5	...	87,5
Maximales Achsmaß 87,5 mm, Verlängerung in je 5mm Schritten								Maximales Achsmaß 87,5 mm, Verlängerung in je 5mm Schritten							

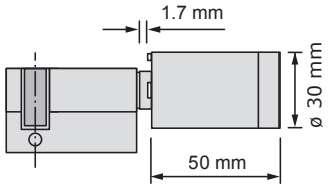

Verlängerungen Halbzylinder

Halbzylinder							
	(FH-Varianten ab 32,5)					Außenseite (S) / Maße in mm	
27,5	32,5	...	62,5	...	72,5	...	87,5
Maximales Achsmaß 87,5 mm, Verlängerung in je 5mm Schritten							

Bestellbeispiel Elektronik-Zylinder							
Artikelnummer-ID System MIFARE / LEGIC	**Variante** /T; /TV; /NET	**Länge (K)** Innenseite	**Länge (S)** Außenseite	**Wetterschutz** 0 = ohne	**Einbruchschutz** 0 = ohne	**Beschichtung** 0 = ohne	**Sonstige Optionen** 0 = ohne
F815DK-M	/TV	32,5	37,5	o	-SB	- HYG	o
F815DK-L	/NET	27,5	32,5	o	-VdS	o	mit A-Knauf

Elektronik-Zylinder

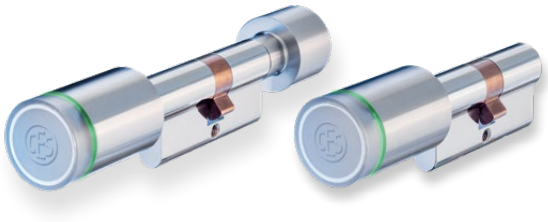

	OMEGA FLEX Doppelknaufzylinder	
Artikelnummer	**Bezeichnung/Ausstattung**	**Preis in EUR**
F815DK-L/T	OMEGA FLEX Doppelknaufzylinder, Variante Time ID System LEGIC	385,00
F815DK-M/T	OMEGA FLEX Doppelknaufzylinder, Variante Time ID System MIFARE	385,00
F815DK-X/T (-K)	Aufpreis für Ausführung des Doppelknaufzylinders in Kurzversion zum Einsatz in Glastüren. Basis-Länge K=22,5 / S=27,5	0,00
F915DK-x/x	Aufpreis für Ausführung als Feuerschutzvariante bis T90 Grundlänge: K = 27,5 / S = 32,5	55,00
F615DK-x/x	Aufpreis für Ausführung mit Schweizer Rund-Profil	35,00
F615DK-X/T (-K)	Aufpreis für Ausführung des Doppelknaufzylinders im Schweizer Profil in Kurzversion zum Einsatz in Glastüren. Basis-Länge K=22,5 / S=27,5	50,00
	OMEGA FLEX Anti-Panik-Zylinder	
Artikelnummer	**Bezeichnung/Ausstattung**	**Preis in EUR**
F815DK-L-AP/T	CES Design-Gehäuse Variante Time ID-System LEGIC Grundlänge K = 32,5 / S = 27,5	485,00
F815DK-M-AP/T	OMEGA FLEX Anti-Panik-Zylinder, Variante Time ID-System MIFARE Grundlänge K = 32,5 / S = 27,5	485,00
F915DK-x-AP	Aufpreis für Ausführung als Feuerschutzvariante bis T90 Grundlänge: K = 32,5 / S = 32,5	55,00
F615DK-x-AP	Aufpreis für Ausführung mit Schweizer Rund-Profil Grundlänge K = 32,5 / S = 27,5	35,00
	OMEGA FLEX Doppelknaufzylinder für Getriebeschlösser	
Artikelnummer	**Bezeichnung/Ausstattung**	**Preis in EUR**
F815DK-L-GS/T	OMEGA FLEX Doppelknaufzylinder (GS), Variante Time ID-System LEGIC Grundlänge K = 32,5 / S = 27,5	485,00
F815DK-M-GS/T	OMEGA FLEX Doppelknaufzylinder (GS), Variante Time ID-System MIFARE Grundlänge K = 32,5 / S = 27,5	485,00
F915DK-X-GS	Aufpreis für Ausführung als Feuerschutzvariante bis T90 Grundlänge: K = 32,5 / S = 32,5	55,00
F615DK-X-GS	Aufpreis für Ausführung mit Schweizer Rund-Profil Grundlänge K = 32,5 / S = 27,5	35,00

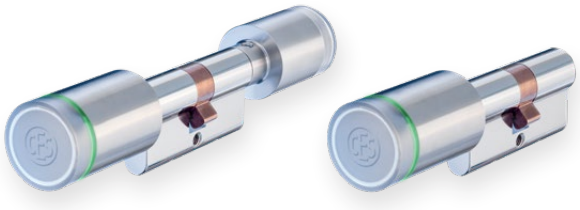

Elektronik-Zylinder

	OMEGA FLEX Blindzylinder	
Artikelnummer	**Bezeichnung/Ausstattung**	**Preis in EUR**
F802/13-L/T	**OMEGA FLEX Blindzylinder,** Variante Time ID-System LEGIC	385,00
F802/13-M/T	**OMEGA FLEX Blindzylinder,** Variante Time ID-System MIFARE	385,00
F902/13-x	**Aufpreis für Ausführung als Feuerschutzvariante bis T90** Grundlänge: K = 27,5 / S = 32,5	55,00
F602/13-x	**Aufpreis für Ausführung mit Schweizer Rund-Profil**	35,00
	OMEGA FLEX Anti-Panik-Blindzylinder	
Artikelnummer	**Bezeichnung/Ausstattung**	**Preis in EUR**
F802/13-L-AP/T	**OMEGA FLEX Anti-Panik-Blindzylinder,** Variante Time ID-System LEGIC Grundlänge K = 32,5 / S = 27,5	485,00
F802/13-M-AP/T	**OMEGA FLEX Anti-Panik-Blindzylinder,** Variante Time ID-System MIFARE Grundlänge K = 32,5 / S = 27,5	485,00
F902/13-x-AP	**Aufpreis für Ausführung als Feuerschutzvariante bis T90** Grundlänge: K = 32,5 / S = 32,5	55,00
F602/13-x-AP	**Aufpreis für Ausführung mit Schweizer Rund-Profil** Grundlänge K = 32,5 / S = 27,5	35,00
	OMEGA FLEX Blindzylinder für Getriebeschlösser	
Artikelnummer	**Bezeichnung/Ausstattung**	**Preis in EUR**
F802/13-L-GS/T	**OMEGA FLEX Blindzylinder (GS),** Variante Time ID-System LEGIC Grundlänge K = 32,5 / S = 27,5	485,00
F802/13-M-GS/T	**OMEGA FLEX Blindzylinder (GS),** Variante Time ID-System MIFARE Grundlänge K = 32,5 / S = 27,5	485,00
F902/13-X-GS	**Aufpreis für Ausführung als Feuerschutzvariante bis T90** Grundlänge: K = 32,5 / S = 32,5	55,00
F602/13-X-GS	**Aufpreis für Ausführung mit Schweizer Rund-Profil** Grundlänge K = 32,5 / S = 27,5	35,00
	Optionen für Blindzylinder	
Artikelnummer	**Bezeichnung/Ausstattung**	**Aufpreis in EUR**
-HISL	**Aufpreis für Ausführung mit Schließhilfe**	65,00
342063V	**Schließknopf -J**	65,00

Elektronik-Zylinder

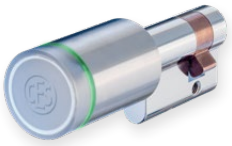

	OMEGA FLEX Dualzylinder	
Artikelnummer	**Bezeichnung/Ausstattung**	**Preis in EUR**
F815DK-L-II/T	**OMEGA FLEX Dualzylinder,** Variante Time ID-System LEGIC	**485,00**
F815DK-M-II/T	**OMEGA FLEX Dualzylinder,** Variante Time ID-System MIFARE	**485,00**
F915DK-x-II/x	**Aufpreis für Ausführung als Feuerschutzvariante bis T90** Grundlänge: K = 32,5 / S = 32,5	**55,00**
F615DK-x-II/x	**Aufpreis für Ausführung mit Schweizer Rund-Profil**	**35,00**
	OMEGA FLEX Halbzylinder	
Artikelnummer	**Bezeichnung/Ausstattung**	**Preis in EUR**
F815DK-L-1/2/T	**OMEGA FLEX Halbzylinder,** Variante Time ID-System LEGIC	**385,00**
F815DK-L-1/2/T	**OMEGA FLEX Halbzylinder,** Variante Time ID-System LEGIC	**385,00**
F815-L-½/102	**OMEGA FLEX Halbzylinder,** Variante Time ID-System LEGIC Ausführung für Schwenkhebel mit gefedertem Schließhebel, zum automatischen Verschluss des Schwenkhebels	**415,00**
F815DK-M-1/2/T	**OMEGA FLEX Halbzylinder,** Variante Time ID-System MIFARE	**385,00**
F815-M-½/102	**OMEGA FLEX Halbzylinder,** Variante Time ID-System MIFARE Ausführung für Schwenkhebel mit gefedertem Schließhebel, zum automatischen Verschluss des Schwenkhebels	**415,00**
F915DK-x/1/2	**Aufpreis für Ausführung als Feuerschutzvariante bis T90** Grundlänge: K = 10 / S = 32,5.	**55,00**
F615DK-x/1/2	**Aufpreis für Ausführung mit Schweizer Rund-Profil**	**35,00**
	Optionen für Halbzylinder	
Artikelnummer	**Bezeichnung/Ausstattung**	**Aufpreis in EUR**
-MS	**Ausführung der Halbzylinder zum Einsatz in leichtgängigen Möbelschlössern, Schwenkhebeln für IT-Racks etc.**	**0,00**

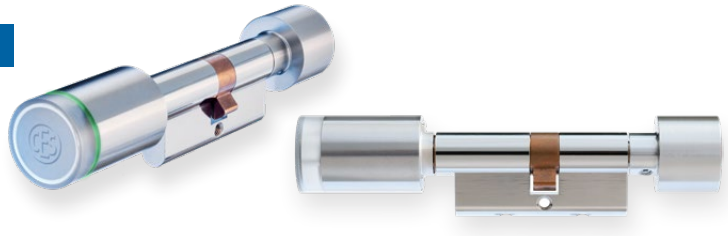

Elektronik-Zylinder

	Varianten	
Artikelnummer	**Bezeichnung**	**Aufpreis in EUR**
/TV Nur ID-System MIFARE	**Variante Time – Virtuelles Netzwerk V-NET** Berechtigungen auf Schließmedium Offline, mit bis zu 29 Zeitprofile und mit Ereignisspeicher für bis zu 2000 Ereignisse. Optional ab Werk ohne Ereignisaufzeichnung Programmierung über RF-Stick.	ohne Aufpreis
/T	**Variante Time,** mit Zeitprofilen und Ereignisspeicher Time, Offline, bis zu 5000 Schließmedien mit bis zu 29 Zeitprofile und mit Ereignisspeicher für bis zu 2000 Ereignisse. Optional ab Werk ohne Ereignisaufzeichnung Programmierung über Master-Medien und RF-Stick.	ohne Aufpreis
/NET	**Variante Online** mit Zeitprofilen und Ereignisspeicher und Funkanbindung Time, Online über CEStronics RF-NET, bis zu 5000 Schließmedien mit bis zu 29 Zeitprofile und mit Ereignisspeicher für bis zu 2000 Ereignisse Optional ab Werk ohne Ereignisaufzeichnung Programmierung über Master-Medien und RF-Stick oder Access-Points.	105,00
	Optionen für Zylinder	
Artikelnummer	**Bezeichnung/Ausstattung**	**Aufpreis in EUR**
- VdS BZ+ -SKG3	**VdS BZ+, Version mit Bohr- und Ziehschutz nach VdS 2156** SKG*** Version mit Bohr- und Ziehschutz Einbruchhemmende Ausführungen werden immer den Richtlinien entsprechend wetterfest ausgeliefert	95,00
-WP	**Wetterfeste Ausführung entsprechend IP65** für Schließzylinder und Knäufe	55,00
-ST	**Softtouch-Beschichtungen der Knäufe für verbesserte Haptik, Farbe schwarz** Nicht geeignet für den Einsatz in korrosiver Atmosphäre (Seeluft, Salzwasser)	65,00
-SB	**Ausführung für Schutzbeschläge mit erhöhtem Bohr- und Ziehschutz, geeignet für Beschläge mit Kernziehschutz/Türen mit Kernloch-Bohrung**	85,00
MPOL	**Färbung der Elektronik-Zylinder, Außenknauf, Innenknauf (nur Knauf H oder ST) und Zylindergehäuse im Farbton Messing poliert.**	40,00
DUBR	**Färbung der Elektronik-Zylinder, Außenknauf, Innenknauf und Zylindergehäuse im Farbton Bronze, PVD Beschichtung**	49,00
MMGB	**Färbung der Elektronik-Zylinder, Außenknauf, Innenknauf und Zylindergehäuse im Farbton Messing, PVD Beschichtung**	40,00
	Zubehör und Ersatzteile für Zylinder	
Artikelnummer	**Bezeichnung Ausstattung**	**Preis in EUR**
342068V	**Ersatz-Elektronik-Knauf Standard, Ausführung LEGIC**	240,00
342069V	**Ersatz-Elektronik-Knauf Feuerschutzvariante, LEGIC**	280,00
342057V	**Ersatz-Elektronik-Knauf Standard, Ausführung MIFARE**	190,00
342070V	**Ersatz-Elektronik-Knauf Feuerschutzvariante, MIFARE**	230,00
342280V	**Knaufhülse (mit Leuchtring)**	25,00
342222V	**Knauf-Sicherungsring mit Dichtung**	7,50
EF815DK	**Ersatz-Doppelknaufzylinder-Baugruppe Standard** Grundlänge K = 27,5 / S = 27,5 Aufpreise für Verlängerungen wie Doppelknaufzylinder	195,00

EF915DK	**Ersatz-Doppelknaufzylinder-Baugruppe Feuerschutzvariante** Grundlänge K = 27,5 / S = 32,5 Aufpreise für Verlängerungen wie Doppelknaufzylinder	**235,00**
EF815DK-1/2	**Ersatz-Halbzylinder-Baugruppe Standard** Grundlänge K = 10 / S = 27,5 Aufpreise für Verlängerungen wie Halb-Zylinder	**195,00**
EF915DK-1/2	**Ersatz-Halbzylinder-Baugruppe Feuerschutzvariante** Grundlänge K = 27,5 / S = 32,5 Aufpreise für Verlängerungen wie Halb-Zylinder	**235,00**
EF802/13	**Ersatz-Blindzylinder-Baugruppe Standard** Grundlänge K = 27,5 / S = 27,5 Aufpreise für Verlängerungen wie Doppelknaufzylinder	**195,00**
EF902/13	**Ersatz-Blindzylinder-Baugruppe Feuerschutzvariante** Grundlänge K = 27,5 / S = 32,5 Aufpreise für Verlängerungen wie Doppelknaufzylinder	**235,00**
EF815DK-AP	**Ersatz-Anti-Panik-Zylinder-Baugruppe Standard** Grundlänge K = 32,5 / S = 27,5 Aufpreise für Verlängerungen wie Doppelknaufzylinder	**365,00**
EF915DK-AP	**Ersatz-Anti-Panik-Zylinder-Baugruppe Feuerschutzvariante** Grundlänge K = 32,5 / S = 32,5 Aufpreise für Verlängerungen wie Doppelknaufzylinder	**405,00**
EF815DK-GS	**Ersatz-Getriebeschloss-Zylinder-Baugruppe Standard** Grundlänge K = 32,5 / S = 27,5 Aufpreise für Verlängerungen wie Doppelknaufzylinder	**335,00**
EF915DK-GS	**Ersatz-Getriebeschloss-Zylinder-Baugruppe Feuerschutzvariante** Grundlänge K = 32,5 / S = 32,5 Aufpreise für Verlängerungen wie Doppelknaufzylinder	**375,00**
EF815DK-II	**Ersatz-Dualzylinder-Baugruppe Standard** Grundlänge K = 27,5 / S = 27,5 Aufpreise für Verlängerungen wie Doppelknaufzylinder	**245,00**
EF915DK-II	**Ersatz-Dualzylinder-Baugruppe Feuerschutzvariante** Grundlänge K = 27,5 / S = 32,5 Aufpreise für Verlängerungen wie Doppelknaufzylinder	**285,00**
EF802/13-AP	**Ersatz-Anti-Panik-Blindzylinder-Baugruppe Standard** Grundlänge K = 32,5 / S = 27,5 Aufpreise für Verlängerungen wie Doppelknaufzylinder	**335,00**
EF902/13-AP	**Ersatz-Anti-Panik-Blindzylinder-Baugruppe Feuerschutzvariante** Grundlänge K = 32,5 / S = 32,5 Aufpreise für Verlängerungen wie Doppelknaufzylinder	**375,00**
EF802/13-GS	**Ersatz-Getriebeschloss-Blindzylinder-Baugruppe Standard** Grundlänge K = 32,5 / S = 27,5 Aufpreise für Verlängerungen wie Doppelknaufzylinder	**335,00**
EF902/13-GS	**Ersatz-Getriebeschloss-Blindzylinder-Baugruppe Feuerschutzvariante** Grundlänge K = 32,5 / S = 32,5 Aufpreise für Verlängerungen wie Doppelknaufzylinder	**375,00**
EF815½/102	**Ersatz-Halbzylinder,** Ausführung für Schwenkhebel mit gefedertem Schließhebel, zum automatischen Verschluss des Schwenkhebels Grundlänge K = 10 / S = 27,5 Aufpreise für Verlängerungen wie Halb-Zylinder	**235,00**
342284V	**Ersatz-Mechanik-Knauf für OMEGA FLEX Zylinder**	**55,00**



Elektronik-Zylinder

	Zubehör und Ersatzteile für Zylinder	
Artikelnummer	**Bezeichnung Ausstattung**	**Preis in EUR**
247615F	**Lithium Ersatzbatterien CR2** im 5er Pack	**35,00**
342492	**Transport-Master** zum Einschalten des Transport-Modus bei OMEGA FLEX Zylindern mit eingelegter Batterie	**25,00**
342504V	**CES Bauschlüssel mit Spezial-Magnet** zum Umschalten von OMEGA FLEX Zylindern vom Transport-Modus in den Betriebs-Modus	**25,00**
342184V	**Montageset F815DK** Montageset für alle OMEGA FLEX Zylindervarianten bestehend aus: CES-Maulschlüssel, Torx-Bit und CES-Bauschlüssel mit Magnet	**59,00**
342220V	**CES-Freilaufschlüssel zum Lösen von Flex-Zylinderknäufen**	**95,00**
342276V	**CES-Maulschlüssel für OMEGA FLEX Elektronik-Knäufe**	**29,00**
342394V	**Kontakt-Reinigungsstift** zum rückstandsfreien Reinigen der Knauf-Anschlusskontakte	**10,00**
	Alternative Innenknäufe für Doppelknaufzylinder A-Knauf, H-Knauf, E-Knauf, F-Knauf, CT-Knauf, ET-Knauf, CR-Knauf, J-Knauf, Aufpreis pro Knauf unabhängig von der Ausführung	**55,00**

A-Knauf	H-Knauf	E-Knauf	F-Knauf	CT-Knauf	ET-Knauf	CR-Knauf	J-Knauf
							

Verlängerungen

Länge A (K, innen)	Länge B (S, außen)	Gesamtlänge	Aufpreis
27,5	27,5	55	0,00
27,5	32,5	60	0,00
27,5	37,5	65	0,00
27,5	42,5	70	10,00
27,5	47,5	75	20,00
27,5	52,5	80	30,00
27,5	57,5	85	40,00
27,5	62,5	90	50,00
27,5	67,5	95	60,00
27,5	72,5	100	70,00
27,5	77,5	105	80,00
27,5	82,5	110	90,00
27,5	87,5	115	200,00
32,5	32,5	65	0,00
32,5	37,5	70	10,00
32,5	42,5	75	20,00
32,5	47,5	80	30,00
32,5	52,5	85	40,00
32,5	57,5	90	50,00
32,5	62,5	95	60,00
32,5	67,5	100	70,00
32,5	72,5	105	80,00
32,5	77,5	110	90,00
32,5	82,5	115	200,00
32,5	87,5	120	220,00
37,5	37,5	75	20,00
37,5	42,5	80	30,00
37,5	47,5	85	40,00
37,5	52,5	90	50,00
37,5	57,5	95	60,00
37,5	62,5	100	70,00
37,5	67,5	105	80,00
37,5	72,5	110	90,00
37,5	77,5	115	200,00
37,5	82,5	120	220,00
37,5	87,5	125	240,00
42,5	42,5	85	40,00
42,5	47,5	90	50,00
42,5	52,5	95	60,00
42,5	57,5	100	70,00
42,5	62,5	105	80,00
42,5	67,5	110	90,00
42,5	72,5	115	200,00
42,5	77,5	120	220,00
42,5	82,5	125	240,00
42,5	87,5	130	260,00

Länge A (K, innen)	Länge B (S, außen)	Gesamtlänge	Aufpreis
47,5	47,5	95	60,00
47,5	52,5	100	70,00
47,5	57,5	105	80,00
47,5	62,5	110	90,00
47,5	67,5	115	200,00
47,5	72,5	120	220,00
47,5	77,5	125	240,00
47,5	82,5	130	260,00
47,5	87,5	135	280,00
52,5	52,5	105	70,00
52,5	57,5	110	80,00
52,5	62,5	115	200,00
52,5	67,5	120	220,00
52,5	72,5	125	240,00
52,5	77,5	130	260,00
52,5	82,5	135	280,00
52,5	87,5	140	300,00
57,5	57,5	115	200,00
57,5	62,5	120	220,00
57,5	67,5	125	240,00
57,5	72,5	130	260,00
57,5	77,5	135	280,00
57,5	82,5	140	300,00
57,5	87,5	145	320,00
62,5	62,5	125	240,00
62,5	67,5	130	260,00
62,5	72,5	135	280,00
62,5	77,5	140	300,00
62,5	82,5	145	320,00
62,5	87,5	150	340,00
67,5	67,5	135	280,00
67,5	72,5	140	300,00
67,5	77,5	145	320,00
67,5	82,5	150	340,00
67,5	87,5	155	360,00
72,5	72,5	145	320,00
72,5	77,5	150	340,00
72,5	82,5	155	360,00
72,5	87,5	160	380,00
77,5	77,5	155	360,00
77,5	82,5	160	380,00
77,5	87,5	165	400,00
82,5	82,5	165	400,00
82,5	87,5	170	420,00
87,5	87,5	175	440,00

weitere Längen auf Anfrage

Elektronik-Beschläge
Langschild ILS

Langschild ILS





OMEGA FLEX ILS

- Multi-ID-System 13,56 MHz, LEGIC und MIFARE
- Variante Time
- Ausführung als Schmalschild (N)
- Wetterfeste Ausführung, geeignet für den Einsatz an Außentüren ohne Ereignisspeicher und Zeitprofile
- Feuerschutzausführung, geeignet zum Einsatz an Brandschutztüren bis T120
- Geeignet für den Einsatz an Türen gemäß EN 179
- Außen/innen Edelstahl mit beidseitigem Drücker in U-Form (Standard H11-0)
- Programmierung über Masterkarten oder RF-Stick

Bestellbeispiel: ILS

Artikelnummer	Multi-ID-System LEGIC und MIFARE	V	Typ	D	HO	HI	HD	C	CR	D	CH	D	SP	SC
		Variante	Ausführung	Optionale Bohrposition	Drückeraus-führung außen	Drückeraus-führung innen	Drückerstellung	Opt. Färbung Beschlag	Opt. Färbung Leser	Türstärke	Zylinder Lochung	Entfernung	Vierkant	Schutzklasse
		/N, /NV, /T, /TV, / NET	N, W, O, I	Kurzschild			L, R		O, B, W	35...165	PB, PO, PI	55...100	7...10	O, 1, 2
ILS		/T	N	S	H11-0	H11-0	L	0	I	55	PB	92	8	2

Drückerstellung Abbildung

Geben Sie bei der Bestellung die Drückerstellung so, wie in der Darstellung beschrieben, an.

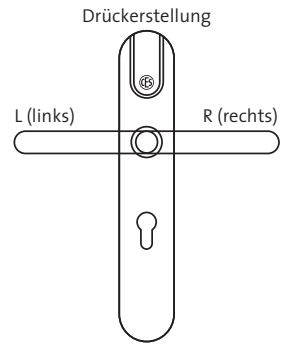

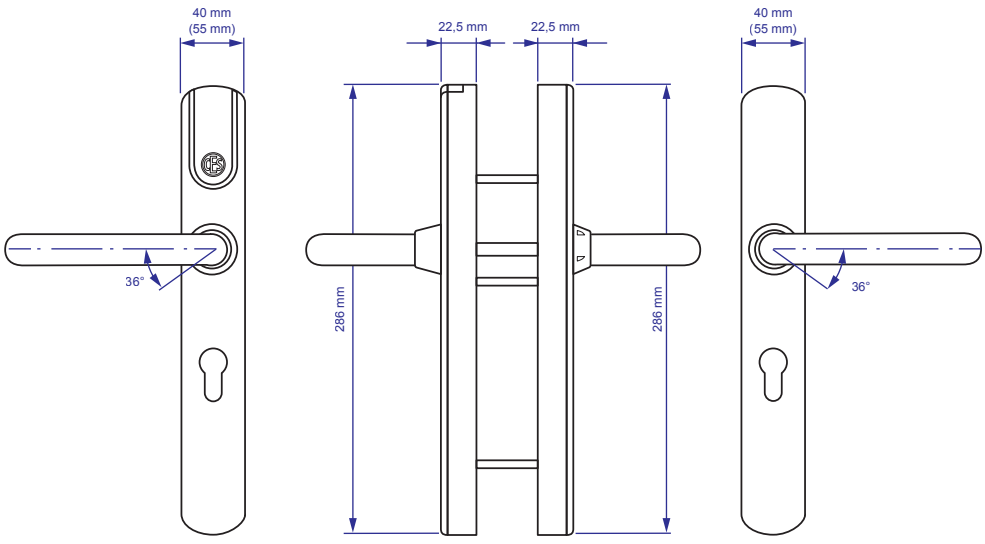

Alle Angaben in mm

Alle Angaben in mm

Elektronik-Beschläge

	Langschild ILS	
Artikelnummer	**Bezeichnung/Ausstattung**	**Preis in EUR**
ILS	**OMEGA FLEX ILS** Multi-ID-System 13,56 MHz, LEGIC und MIFARE Variante Time Ausführung als Schmalschild (N) Wetterfeste Ausführung, geeignet für den Einsatz an Außentüren. Ohne Ereignisspeicher und Zeitprofile Feuerschutzausführung, geeignet zum Einsatz an Brandschutz-türen bis T120 Geeignet für den Einsatz an Türen gemäß EN 179 Außen/Innen Edelstahl mit beidseitigem Drücker in U-Form (Standard H11-0) Programmierung über Master-Medien oder RF-Stick	**525,00**
Varianten	**Bezeichnung**	**Aufpreis in EUR**
/T	**Variante Time** mit 29 Zeitprofile und mit Ereignisspeicher für bis zu 2000 Ereignissen, optional ab Werk ohne Ereignisaufzeichnung Programmierung über Master-Medien oder RF-Stick	**0,00**
/TV **Nur ID-System MIFARE**	**Variante Time – Virtuelles Netzwerk V-NET** Berechtigungen auf Schließmedium Offline, mit bis zu 29 Zeitprofile und mit Ereignisspeicher für bis zu 2000 Ereignisse. Optional ab Werk ohne Ereignisaufzeichnung Programmierung über RF-Stick.	**0,00**
/NET	**Variante Online** mit Zeitprofilen und Ereignisspeicher und Funkanbindung Time, Online über CEStronics RF-NET, bis zu 5000 Schließmedien mit bis zu 29 Zeitprofile und mit Ereignisspeicher für bis zu 2000 Ereignisse Optional ab Werk ohne Ereignisaufzeichnung Programmierung über Master-Medien und RF-Stick oder Access-Points.	**105,00**
	Optionale Schutzklassen ILS	
Artikelnummer	**Bezeichnung/Ausstattung**	**Aufpreis in EUR**
ohne	**Standard ES0**	**0,00**
1	**Schutzklasse ES2-L,** PZ72 oder PZ92, weitere auf Anfrage	**165,00**
2	**Schutzklasse SKG***** PZ72 oder PZ92, weitere auf Anfrage	**165,00**



Elektronik-Beschläge

	Mechanik-Langschild MLS	
Artikelnummer	**Bezeichnung/Ausstattung**	**Preis in EUR**
MLS	Mechanisches Langschild als Komplementärbeschlag zum Elektronik-Beschlag ILS, Drücker H11-0	185,00
	Ausführung (Type)	
Artikelnummer	**Bezeichnung/Ausstattung**	**Aufpreis in EUR**
N	Ausführung als Schmalschild (40 mm)	0,00
W	Ausführung als Breitschild (55 mm)	0,00
O	Außen Breit- und Innen Schmalschild	0,00
I	Außen Schmal- und innen Breitschild	0,00
	Optionale Befestigung	
Artikelnummer	**Bezeichnung/Ausstattung**	**Aufpreis in EUR**
S	Optionale Ausführung zur Befestigung auf Kurzschild-Bohrungen Nur Entfernung 72, 74, 78, 88, 92, 94, 98 Nicht für Schutzklasse ES2-L oder SKG***	0,00
BWN	Optionale Ausführung zur Befestigung an Türen mit Lochungen nach Bayer Werksnorm Netto-Aufpreis	195,00
	Optionale Griffe innen	
Artikelnummer	**Bezeichnung/Ausstattung**	**Aufpreis in EUR**
PP	Vorbereitung Panikstange z.B. ECO Schulte EPN 900 IV	105,00
PT	Vorbereitung Touchbar	in Vorbereitung
	Optionale Zylinderlochungen	
Artikelnummer	**Bezeichnung/Ausstattung**	**Aufpreis in EUR**
0	keine Lochung	0,00
PB	Profilzylinderlochung beidseitig	0,00
PO	Profilzylinderlochung, nur außen	0,00
PI	Profilzylinderlochung, nur innen	0,00
	Optionale Entfernungen	
Artikelnummer	**Bezeichnung/Ausstattung**	**Aufpreis in EUR**
	Wählbare Entfernungen: 55 mm bis 100,5 mm	0,00
72	Entfernungsmaß vorgeben Entfernung 72	0,00
	Optionale Vierkant-Maße	
Artikelnummer	**Bezeichnung/Ausstattung**	**Aufpreis in EUR**
	Wählbare Vierkantmaße 7, 8, 8,5, 9, 10	0,00
8	Vierkantmaß vorgeben 8 mm Vierkant	0,00

Elektronik-Beschläge

	Optionale Drückerformen (Aufpreis je Paar)	
Artikelnummer	Bezeichnung/Ausstattung	Aufpreis in EUR
H11–0	Edelstahl FS-Objektdrücker U-Form, EN179	0,00
H11–1	Edelstahl FS-Objektdrücker U-Form, EN179, leicht gekröpft	0,00
H11–C	Edelstahl FS-Objektdrücker U-Form, gekröpft	120,00
H12–0	Edelstahl FS-Objektdrücker gerade Form	0,00
H12–C	Edelstahl FS-Objektdrücker gerade Form, gekröpft	120,00
H13–0	Edelstahl FS-Objektdrücker Ulmer Klinke	0,00
H13–C	Edelstahl FS-Objektdrücker Ulmer Klinke, gekröpft	120,00
H14–0	Edelstahl FS-Objektdrücker gerade Form, EN 179	0,00
H14–C	Edelstahl FS-Objektdrücker gerade Form, EN 179, gekröpft	120,00
H15–0	Edelstahl FS-Objektdrücker halbrund	0,00
H15–C	Edelstahl FS-Objektdrücker halbrund, gekröpft	auf Anfrage
F12–0	Edelstahl Knopfdrücker, entsprechend FSB 0802. Nur außenseitig anwendbar	75,00
F13–0	Edelstahl Flachdrücker, entsprechend FSB 1150. Nur außenseitig anwendbar	115,00



Elektronik-Beschläge

	Optionale Türstärken in 10 mm Schritten	
Artikelnummer	Bezeichnung/Ausstattung	Aufpreis in EUR
35	35...44	0,00
45	45...54	0,00
55	55...64	0,00
65	65...74	0,00
75	75...84	0,00
85	85...94	0,00
95	95...104	0,00
105	105...114	0,00
115	115...124	0,00
125	125...134	0,00
135	135...144	0,00
145	145...154	0,00
155	155...164	0,00
	Optionale Färbungen Beschlag	
Artikelnummer	Bezeichnung/Ausstattung	Aufpreis in EUR
0	Standard, Edelstahl gebürstet	0,00
	Zubehör und Ersatzteile	
Artikelnummer	Bezeichnung/Ausstattung	Preis in Euro
343200V	ILS Außenschild, Schmalschild, als Ersatzteil, ohne Drücker	75,00
343201V	ILS Außenschild, Breitschild, als Ersatzteil, ohne Drücker	75,00
343151V	Montageplatte außen, Schmalschild	65,00
343208V	Montageplatte außen, Schmalschild, Kurzschildmontage	65,00
343153V	Montageplatte außen, Breitschild	75,00
343210V	Montageplatte außen, Breitschild, Kurzschildmontage	75,00
343202V	ILS Innenschild, Schmalschild	65,00
343203V	ILS Innenschild, Breitschild	55,00
343204V	Montageplatte innen, Schmalschild, ohne Drücker	50,00
343212V	Montageplatte innen, Schmalschild, Kurzschildmontage, ohne Drücker	50,00
343205V	Montageplatte innen, Breitschild, ohne Drücker	50,00
343213V	Montageplatte innen, Breitschild, Kurzschildmontage, ohne Drücker	50,00
343238V	ILS Batteriegehäuse extern Verwendung mit Panik-Stangengriffen zur Montage auf dem Türblatt inkl. Batteriemodul Material: Edelstahl	155,00

Elektronik-Beschläge

	OMEGA FLEX ILS Ersatzdrücker inkl. Montagematerial	
Artikelnummer	**Bezeichnung/Ausstattung**	**Preis in Euro**
343258V H11-0	Edelstahl FS-Objektdrücker U-Form, EN179, pro Stück	40,00
343258V H11-1	Edelstahl FS-Objektdrücker U-Form, EN179, leicht gekröpft, pro Stück	40,00
343258V H11-C	Edelstahl FS-Objektdrücker U-Form, gekröpft, pro Stück	95,00
343258V H12-0	Edelstahl FS-Objektdrücker gerade Form, pro Stück	40,00
343258V H12-C	Edelstahl FS-Objektdrücker gerade Form, gekröpft, pro Stück	95,00
343258V H13-0	Edelstahl FS-Objektdrücker Ulmer Klinke, pro Stück	45,00
343258V H13-C	Edelstahl FS-Objektdrücker Ulmer Klinke, gekröpft, pro Stück	100,00
343258V H14-0	Edelstahl FS-Objektdrücker gerade Form, EN 179, pro Stück	60,00
343258V H14-C	Edelstahl FS-Objektdrücker gerade Form, EN 179, gekröpft, pro Stück	105,00
343258V H15-0	Edelstahl FS-Objektdrücker halbrund, pro Stück	40,00
343258V H15-C	Edelstahl FS-Objektdrücker halbrund, gekröpft, pro Stück	auf Anfrage
343277V F12-0	Edelstahl Drehknopf, pro Stück	65,00
343258V F13-0	Edelstahl Flachdrücker, entsprechend FSB 1150. Nur außenseitig anwendbar	105,00



	Zubehör und Ersatzteile	
Artikelnummer	**Bezeichnung/Ausstattung**	**Preis in Euro**
343190V	ILS Ersatz-Kupplungsmodul, Drückerstellung rechts, Vierkant 8 mm oder 9 mm	105,00
343191V	ILS Ersatz-Kupplungsmodul, Drückerstellung links, Vierkant 8mm oder 9mm	105,00
343500V	ILS-Umrüst-Set bestehend aus Außenbeschlag Außendrücker montiert inkl. Vierkantstift und Kupplungsmodul inkl. Kabelbaum Netto-Preis	105,00
343052V	ILS Ersatz-E-Modul	245,00
343051V	ILS Ersatz-Batteriemodul	30,00
096067V	Batterie Set ILS, 4 Packs á 2 Batterien	35,00



Elektronik-Beschläge

	Zubehör und Ersatzteile	
Artikelnummer	Bezeichnung/Ausstattung	Preis in Euro
343138V	**5er Überwurfmutter-Set**	35,00
343207V	**5er CEStronics Überwurfmutter-Set Kurzausführung**	35,00
343129V	**CES-Ringschlüssel** passend zur Überwurfmutter	30,00
343302V	**Montageset OMEGA FLEX ILS / SIS** bestehend aus: CES-Ringschlüssel, verschiedene Inbusschlüssel, Mini-Maulschlüssel	35,00
343303V	**Premium Montageset OMEGA FLEX ILS/SIS** bestehend aus: CES-Ringschlüssel, Drehmoment-Schraubendreher SW8, Inbus-Schraubendreher SW2 Inbus-Schraubendreher SW3, Kreuzschlitz-Schraubendreher PH1 Schlitz-Schraubendreher 0,4 x 0,2, Mini-Maulschlüssel SW8	105,00
343257V	**Sicherungsring-Zange passend zum ILS Drücker-Sicherungsring**	35,00
343194V	**ILS Ersatzteil-Sortiment Befestigung** 10 Standard Schrauben, 5 geschlitzte Schrauben für die Kabelführung und Zubehör, Türstärke angeben	75,00
343249V	**ILS Ersatzteil-Vierkant-Stift-Set 7mm** je 5 Vierkante und Zubehör Türstärke angeben	30,00
343249V	**ILS Ersatzteil-Vierkant-Stift-Set 8mm** je 5 Vierkante und Zubehör Türstärke angeben	20,00
343249V	**ILS Ersatzteil-Vierkant-Stift-Set 9mm** 9 mm je 5 Vierkante und Zubehör Türstärke angeben	20,00
343249V	**ILS Ersatzteil-Vierkant-Stift-Set 10mm** je 5 Vierkante und Zubehör Türstärke angeben	30,00
343248V	**ILS Ersatz-Schrauben-Set Montageplatte** 30 Schrauben zur Befestigung der Außen-Montageplatte	5,00
343247V	**CEStronics-Bohrlehre mit gehärteten Bohrbuchsen für** ILS Standard-Beschläge PZ72 und PZ92	215,00

Elektronik-Beschläge
Langschild ILS-I

Langschild ILS-I



OMEGA FLEX ILS-I

- Multi-ID-System 13,56 MHz, LEGIC und MIFARE
- Variante Time
- Ausführung als Breitschild (55mm)
- Drücker in U-Form
- Renovierungsbeschlag, geeignet für den Einsatz an Innentüren
- Nur Außenbeschlag ohne Gegenbeschlag
- Mit zugelassenem Gegenbeschlag:
- Feuerschutzausführung, geeignet zum Einsatz an Brandschutztüren bis T90
- Geeignet für den Einsatz an Türen gemäß EN 179
- Außen Edelstahl mit beidseitigem Drücker in U-Form (Standard H11-0)

Bestellbeispiel: ILS-I

Art.- nummer	Multi-ID-System LEGIC und MIFARE	V	HT	HD	CS	CR	DT	CH	D	SP
		Variante	Drückerausführung	Drückerstellung	Opt. Färbung Beschlag	Opt. Färbung Leser	Türstärke	Zylinder Lochung	Entfernung	Vierkant
		/T, /TV, /NET		L, R	0, 1	B, W, S	40 ... 114 mm	PB, PO, PI	55 ... 92	7 ... 10
ILS-I		**/T**	**H11-0**	**L**	**0**	**B**	**55**	**PB**	**92**	**8**

Drückerstellung Abbildung

Geben Sie bei der Bestellung die Drückerstellung so, wie in der Darstellung beschrieben, an.

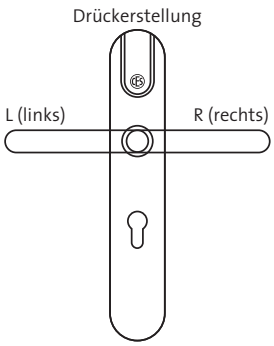

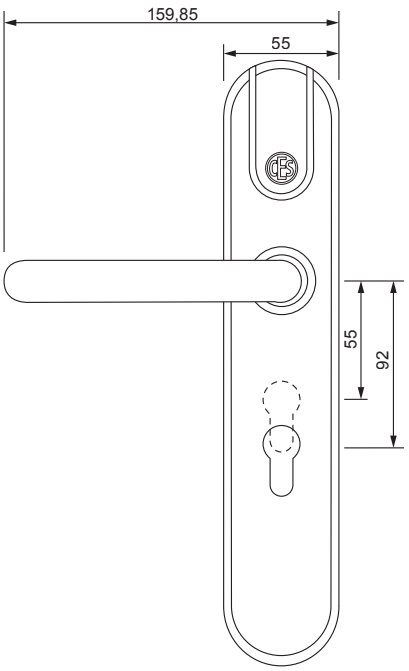

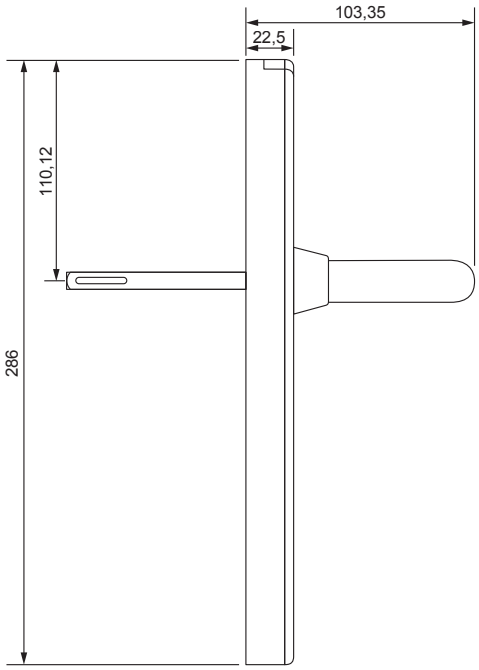

ILS-I
Elektronik-Langschild für Innentüren



	Elektronik-Langschild für Innentüren	
Artikelnummer	**Bezeichnung/Ausstattung**	**Preis in EUR**
ILS-I	**OMEGA FLEX ILS-I** Multi-ID-System 13,56 MHz, LEGIC und MIFARE Variante Time Ausführung als Breitschild Geeignet zum Einsatz an Vollblatt-Türen als Renovierungsbeschlag Bohrungsfrei verwendbar sowohl an bestehenden Rosetten- oder Langschild-Bohrungen Ausführung /T, mit Zeitprofilen und Ereignisspeicher Edelstahl mit außenseitigem Drücker in U-Form (Standard H11-o) Ohne Gegenbeschlag Programmierung über Master-Medien oder RF-Stick	425,00
	Varianten	
Artikelnummer	**Bezeichnung/Ausstattung**	**Preis in EUR**
/T	**Variante Time** mit 29 Zeitprofile und mit Ereignisspeicher für bis zu 2000 Ereignissen, optional ab Werk ohne Ereignisaufzeichnung Programmierung über Master-Medien oder RF-Stick	0,00
/TV	**Variante Time – Virtuelles Netzwerk V-NET** In Verbindung mit MIFARE Classic und DESFire Schließmedien Berechtigungen auf Schließmedium Offline, mit bis zu 29 Zeitprofile und mit Ereignisspeicher für bis zu 2000 Ereignisse. Optional ab Werk ohne Ereignisaufzeichnung Programmierung über RF-Stick.	0,00
/NET	**Variante Online** mit Zeitprofilen und Ereignisspeicher und Funkanbindung Time, Online über CEStronics RF-NET, bis zu 5000 Schließmedien mit bis zu 29 Zeitprofile und mit Ereignisspeicher für bis zu 2000 Ereignisse Optional ab Werk ohne Ereignisaufzeichnung	105,00

Elektronik-Beschläge



	ILS-I Gegenbeschlag	
Artikelnummer	**Bezeichnung/Ausstattung**	**Preis in EUR**
343417V	**Mechanische Langschild- Halbgarnitur als Gegenbeschlag zum Elektronik-Beschlag ILS-I, Drücker H11-o**	**60,00**
	Optionale Zylinderlochungen	
Artikelnummer	**Bezeichnung/Ausstattung**	**Preis in EUR**
0	keine Lochung	**0,00**
PB	Profilzylinderlochung beidseitig (Nur mit Gegenbeschlag)	**0,00**
PO	Profilzylinderlochung, nur außen	**0,00**
PI	Profilzylinderlochung, nur innen (Nur mit Gegenbeschlag)	**0,00**
	Optionale Entfernungen	
Artikelnummer	**Bezeichnung/Ausstattung**	**Preis in EUR**
	Wählbare Entfernungen: 55 mm bis 92 mm	
72	Entfernungsmaß vorgeben Entfernung 72	**0,00**
	Optionale Vierkant-Maße	
Artikelnummer	**Bezeichnung/Ausstattung**	**Preis in EUR**
	Wählbare Vierkantmaße 7; 8; 8,5; 9; 10	
8	Vierkantmaß vorgeben 8 mm Vierkant	**0,00**

Optionale Ausstattung ILS-I

	Optionale Drückerformen (Aufpreis)	
Artikelnummer	**Bezeichnung/Ausstattung**	**Preis in EUR**
H11–0	Edelstahl FS-Objektdrücker U-Form, EN179	**0,00**
H11–1	Edelstahl FS-Objektdrücker U-Form, EN179, leicht gekröpft	**0,00**
H12–0	Edelstahl FS-Objektdrücker gerade Form	**0,00**
H13–0	Edelstahl FS-Objektdrücker Ulmer Klinke	**0,00**
H14–0	Edelstahl FS-Objektdrücker gerade Form, EN 179	**0,00**
H15–0	Edelstahl FS-Objektdrücker halbrund	**0,00**


H11-0


H12-0


H13-0


H14-0


H15-0


H11-1

	Optionale Türstärken	
Artikelnummer	**Bezeichnung/Ausstattung**	**Preis in EUR**
40	40…54	**0,00**
55	55…74	**0,00**
75	75…94	**0,00**
95	95…114	**0,00**
	Optionale Färbungen Beschlag	
Artikelnummer	Bezeichnung/Ausstattung	**Preis in EUR**
0	Standard, Edelstahl gebürstet	**0,00**

Zubehör und Ersatzteile

	Zubehör und Ersatzteile	
Artikelnummer	**Bezeichnung/Ausstattung**	**Preis in EUR**
343404V	ILS-I Außenschild, als Ersatzteil, ohne Drücker	50,00
343402V	ILS-I Montageplatte außen, Entfernungen 55 - 72 mm	50,00
343403V	ILS-I Montageplatte außen, Entfernungen 78 - 92 mm	50,00
343238V	ILS Batteriegehäuse extern Verwendung mit Panik-Stangengriffen zur Montage auf dem Türblatt inkl. Batteriemodul Material: Edelstahl	155,00
343430V	ILS-I Ersatz-Kupplungsmodul, Drückerstellung rechts, Vierkant 8 mm oder 9 mm	105,00
343431V	ILS-I Ersatz-Kupplungsmodul, Drückerstellung links, Vierkant 8mm oder 9mm	105,00
343050V	ILS Ersatz-Kupplungsaktor	75,00
343052V	ILS Ersatz-E-Modul	245,00
343420V	ILS-I Ersatzteil-Sortiment Befestigung Je 10 Standard Schrauben und Montage-Hülsen M4, Türstärke angeben	39,00
343421V	ILS-I Ersatzteil-Sortiment Befestigung Je 10 Standard-Schrauben und Montage-Hülsen M5, Türstärke angeben	39,00
343432V	ILS-I Ersatzteil-Vierkant-Stift-Set 8mm je 5 Vierkante und Zubehör Türstärke angeben	30,00
343414V	ILS-I Ersatz-Schrauben-Set Montageplatte 30 Schrauben zur Befestigung der Außen-Montageplatte	15,00
	Färbungen E-Modul	
Artikelnummer	**Bezeichnung/Ausstattung**	**Preis in EUR**
B	Schwarz RAL 9011	0,00

Wandterminals
WT-I / WT-II

CES Standard Gehäuse		■ Beispiel: WT-I mit Standardgehäuse
Gira Schalterprogramm		■ Beispiel: WT-I integriert in Gira Esprit Glas
Telecom Behnke Serie 20		■ Beispiel: WT-I mit Serie 20 Blende, Abbildung mit Einbaurahmen
Siedle Vario	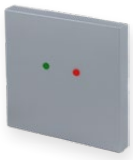	■ Beispiel: WT-I im BM-611, Silber-Metallic

Bestellangaben				
Artikelnummer	**Variante**	**Gehäuse I (Außen)**	**Gehäuse II (Innen)**	**Anzahl**
WT-I	**/T**	**CES Standard**		
WT-II	**/NET**	**IP-55-AP**	**CES Standard**	

Technische Änderungen vorbehalten

Wandterminals



	Wandterminals	
Artikelnummer	**Bezeichnung/Ausstattung**	**Preis in EUR**
WT–I	**OMEGA FLEX Wandterminal WT-I** Wandterminal kompakte Bauform ID-System LEGIC und ID-System MIFARE Ohne Gehäuse, nur Baugruppe, zur Montage auf vorhandene 60mm Schalterdosen. Programmierung über Master-Medien, Netbook und RF-Stick. Optische Rot/Grün Anzeige mit integrierten LEDs, akustische Anzeige über integrierten Beeper	**385,00**
WT–II	**OMEGA FLEX Wandterminal WT-II** Wandterminal bestehend aus Reader und Steuerung, für Sicherheitsanwendungen ID-System LEGIC und ID-System MIFARE Ohne Gehäuse, nur Baugruppe, zur Montage auf vorhandene 60mm Schalterdosen. Programmierung über Master-Medien, Netbook und RF-Stick. Optische Rot/Grün Anzeige mit integrierten LEDs, akustische Anzeige über integrierten Beeper. Kabellänge max. 20m mit JY(ST)Y2x2x0,6 ohne Verbindungskabel Außenseitig lesend	**495,00**
	OMEGA FLEX Wandterminal WT-II Aufpreis für Ausführung beidseitig lesend	**55,00**



Wandterminals

	Wandterminals	
Artikelnummer	**Bezeichnung/Ausstattung**	**Preis in EUR**
342196V	**Reader für WT-II** ID-System LEGIC und ID-System MIFARE Ohne Gehäuse, nur Baugruppe, zur Montage auf vorhandene 60mm Schalterdosen. Optische Rot/Grün Anzeige mit integrierten LEDs, akustische Anzeige über integrierten Beeper.	**265,00**
WT–ELV	**Wandterminal mit Aufzugsteuerungs-Funktion,** im neuen CES-Design, Zum Anschluss an Universal Controller (342612V) über RS485 Schnittstelle oder zur direkten Ansteuerung von NewLift Controllern über RS485 Schnittstelle. Betriebsspannung 12...24V AC/DC Unterputz-Variante	**475,00**
WT–ELV	**Wandterminal mit Aufzugsteuerungs-Funktion,** im neuen CES-Design, Zum Anschluss an Universal Controller (342612V) über RS485 Schnittstelle oder zur direkten Ansteuerung von NewLift Controllern über RS485 Schnittstelle. Betriebsspannung 12...24V AC/DC Aufputz-Variante, Wetterfest, IP 55	**515,00**
342612V	**Universal Controller** zur Realisierung von komplexen Steuerungsaufgaben mit OMEGA FLEX Wandtermials WT-ELV. 8 Relais-Outputs RS485 Schnittstelle zur Hutschienen-Montage Betriebsspannung 12-24V/DC	**345,00**
342538V	**Programmieradapter zur Konfiguration des Universal-Controllers**	**185,00**
342622V	**Zutrittskontrollzentrale TSG1** zum direkten Anschluss eines OMEGA FLEX WT-U-F zur Aufputz-Wand-Montage Typ OMEGA FLEX TSG1	**795,00**
WT–U–F	**TSG Update Terminal** ID-System LEGIC und ID-System MIFARE ohne Gehäuse, nur Baugruppe, zur Montage auf vorhandene 60mm Schalterdosen. Optische Rot/Grün Anzeige mit integrierten LEDs. akustische Anzeige über integrierten Beeper zum direkten Anschluss an die TSG1. Alle Wandterminal-Gehäuse lt. Preisliste sind verwendbar.	**355,00**

Wandterminals

	Wandterminal- Varianten	
Varianten	**Bezeichnung/Ausstattung**	**Aufpreis in EUR**
/T	**Variante Time,** mit Zeitprofilen und Ereignisspeicher Time, Offline, bis zu 5000 Schließmedien mit bis zu 29 Zeitprofile und mit Ereignisspeicher für bis zu 2000 Ereignisse. Optional ab Werk ohne Ereignisaufzeichnung Programmierung über Master-Medien und RF-Stick.	**ohne Aufpreis**
/TV **Nur ID-System MIFARE**	**Variante Time – Virtuelles Netzwerk V-NET** Berechtigungen auf Schließmedium Offline, mit bis zu 29 Zeitprofile und mit Ereignisspeicher für bis zu 2000 Ereignisse. Optional ab Werk ohne Ereignisaufzeichnung Programmierung über RF-Stick.	**ohne Aufpreis**
/NET	**Variante Online** mit Zeitprofilen und Ereignisspeicher und Funkanbindung Time, Online über CEStronics RF-NET, bis zu 5000 Schließmedien mit bis zu 29 Zeitprofile und mit Ereignisspeicher für bis zu 2000 Ereignisse Optional ab Werk ohne Ereignisaufzeichnung Programmierung über Master-Medien und RF-Stick oder Access-Points.	**105,00**
	Wandterminal-Gehäuse	
Artikelnummer	**Bezeichnung/Ausstattung**	**Aufpreis in EUR**
	Die verschiedenen Gehäuse können sowohl bei WT-I als auch bei WT-II verwendet werden. **Aufpreise gelten für ein Stück Gehäuse.** **Wählen Sie beim WT-I ein Gehäuse aus** **Wählen Sie beim WT-II für jede Seite je ein Gehäuse aus.**	
	Alternative Färbungen zum CES Standardgehäuse	
Standard	**WT im CES Standardgehäuse,** Silber-Anthrazit, inkl. Montagerahmen zur Montage ohne vorhandene Schalterdose Abgekündigt	**ohne Aufpreis**
	Lichtgrau	**35,00**
	Anthrazit	**35,00**
Standard Unterputz	**CES Design-Gehäuse** Blende mit Metallrahmen inkl. Befestigungsschraube Ausführung Unterputz Schwarz oder Weiß	**ohne Aufpreis**
Standard Aufputz	**CES Design-Gehäuse** Blende mit Metallrahmen inkl. Befestigungsschraube und Aufputzrahmen Ausführung Aufputz-Wetterfest, IP55 Schwarz	**45,00**
345001V	**CES Design-Gehäuse als Ersatzteil** Blende mit Metallrahmen inkl. Befestigungsschraube Schwarz	**45,00**
345120V	**Montagerahmen für CES Wandterminals im Design-Gehäuse** zur Montage auf Schalterdosen als Ersatzteil inkl. Befestigungsschrauben	**5,80**
345103V	**Montagerahmen für CES Wandterminals und Reader** im Design-Gehäuse, zur Aufputz-Montage oder auf Flächen ohne vorhandene Schalterdos als Ersatzteil. Zur Erreichung der Wetterfestigkeit (IP55) von Wandterminals	**40,00**

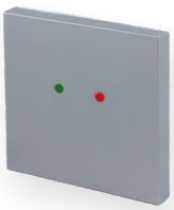



Wandterminals

	Gehäuse für Türsprechanlagen	
Artikelnummer	Bezeichnung/Ausstattung	Aufpreis in EUR
Siedle Vario	WT im Siedle Vario Gehäuse Silber-Metallic (RAL 9006)	125,00
	Alternative Siedle Färbungen Siedle Vario	
	Dunkelgrau-Glimmer (DB703)	140,00
	Weiß (RAL 9016)	140,00
	Antrazithgrau (RAL 7016) / Basaltgrau (RAL7012) / Grau-Aluminium (RAL 9007)	160,00
	Weitere Farben / Sonderfarben, bitte RAL-Kennzeichnung und Farbe angeben	auf Anfrage
Artikelnummer	Bezeichnung/Ausstattung	Aufpreis in EUR
Telecom-Behnke	WT mit Telecom Behnke Blende im „Serie 20“ Design	15,00
-ALOP	Metall-Optik-Blende, ohne Rahmen	145,00
345135V	Wandterminal Montage-Adapter ELCOM zur Montage von OMEGA FLEX WT-I und WT-Reader-Modulen an ELCOM Modesta Blind-Modulen vom Typ KPM-900 inkl. Befestigungsschrauben-Set	105,00
	Gehäuse für Schalterprogramme	
Artikelnummer	Bezeichnung/Ausstattung	Aufpreis in EUR
WT-G	GIRA: S 55, reinweiß glänzend, weitere Farben auf Anfrage	95,00
WT-G	GIRA: Serie Flächenschalter, reinweiß glänzend	95,00
	TX44, alle Gira Farben	115,00
	Busch-Jäger: Futur Linear / Solo / Carat / Axcent, Studioweiß glänzend	95,00
	Merten: M, Polarweiß hochglanz, weitere Farben auf Anfrage	95,00
	Jung AS500 / A594-0 WW / CD 500 / Alpinweiß	95,00
342283V	Gehäuse / Blindmodul eines Schalterprogramms wird bauseits gestellt, bohren und Lichtleiter einsetzen	85,00
342194V	Bohrschablone und Lichtleiter werden von CEStronics bei Bestellung eines Wandterminals beigestellt	35,00

Wandterminals
Gehäuse



	Zubehör	
Artikelnummer	Bezeichnung/Ausstattung	Aufpreis in EUR
247724V	**Netzteil für Wandterminals WT** Netzteil zur Hutschienen-Montage im gesicherten Bereich 230V AC / 12 V DC (max. 800 mA) geeignet für den Anschluss zusätzlicher Verbraucher (z.B. Elektro-Türöffner) Farbe: Lichtgrau	95,00
340036V	**USB-Programmierkabel für Firmware-Updates**	105,00

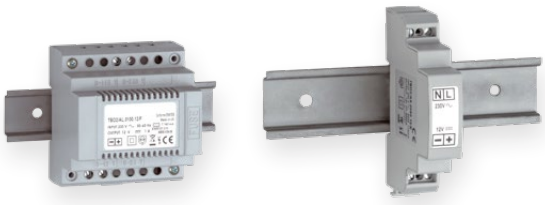

Bestellangaben Schalterprogramme				
Hersteller	Programm (Serie)	Artikelnummer und Bezeichnung	Farbbezeichnung des Herstellers	Anzahl
Jung	AS 500	A594-0- WW, Blindabdeckung	Alpinweiß	2
Busch Jäger				
Merten				
Jung				

OMEGA FLEX Funkschalter

	OMEGA FLEX Funkschalter	
Artikelnummer	**Bezeichnung/Ausstattung**	**Preis in EUR**
342398V	**Funkschalter** zum Schalten von Schließgeräten durch Fremdsysteme	**290,00**
342397V	**Funkmodul-EMA** zur Anbindung und zum Sperren von Schließgeräten an bzw. durch Einbruchmeldeanlagen	**290,00**
342494	**URC Master** zum Einschalten des URC-Modes bei OMEGA FLEX Schließgeräten	**27,50**
248583V	**SMA - Stabantenne für OMEGA FLEX Funkschalter und Funkmodul-EMA**	**45,00**

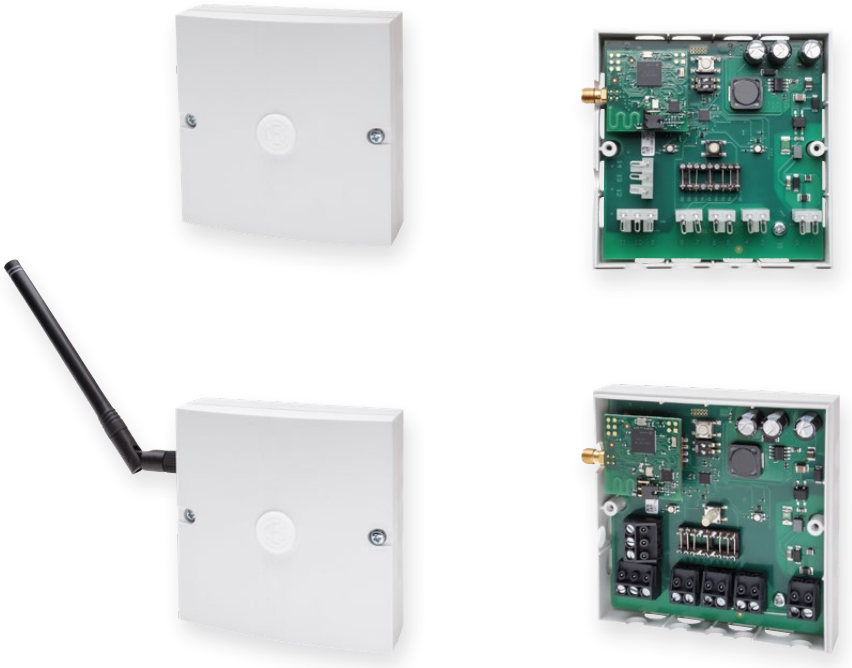

Die OMEGA FLEX Schließmedien

OMEGA FLEX ist kompatibel zu LEGIC und MIFARE 13,56 MHz-RFID-Systemen.
Zur Fernbedienung von Schranken oder Automatik-Türen nutzen sie unsere Funkschlüssel mit kombinierter 868 MHz- und 13,56MHz-Technik.



CES Elektronik-Schlüssel
Alle ID-Systeme 13,56MHz



OMEGA FLEX Premium
Schlüsselanhänger
Mit Edelstahlbügel



OMEGA FLEX SlimLine
Schlüsselanhänger
Kunstoff-Gehäuse

OMEGA FLEX Ausweiskarte
Im ISO Format, neutral, weiß

Technische Änderungen vorbehalten

Schließmedien 886 MHz / 13,56 MHz



	Schlüssel	
Artikelnummer	**Bezeichnung/Ausstattung**	**Preis in EUR**
ESL-C	**CES Elektronik-Schlüssel LEGIC** einfarbig schwarz, Transponder: LEGIC advant ATC 4096 für alle verfügbaren CES Schließsysteme, inklusive Kennzeichnung durch fortlaufende Nummerierung	
	mit der Neuanlage geliefert	**45,00**
	als Nachschlüssel geliefert	**55,00**
	Aufpreis LEGIC prime Ausführung mit Transponder LEGIC prime MIM 1024	**0,00**
ESM-C	**CES Elektronik-Schlüssel Mifare DESFire** einfarbig schwarz, Transponder: EV2 8k für alle verfügbaren CES Schließsysteme, inklusive Kennzeichnung durch fortlaufende Nummerierung	
	mit der Neuanlage geliefert	**45,00**
	als Nachschlüssel geliefert	**55,00**
	Aufpreis Ausführung MIFARE Classic 4K	**0,00**
	Aufpreis für Farbkombinationen bei Schlüsselreiden Rückseite schwarz, Korpus: Blau, Rot, Grün, Gelb, Grau	**5,00**



342558V	**CES Elektronik-Transponderclip** Transponder Mifare Classic 4k Auswahl Farbe Auslieferungszustand: Unmontiert, zum Aufklipsen auf bestehenden CES-Schlüssel mit runder Reide. Nicht verwendbar ohne Schlüssel. 1 VE = 5 Stück	**150,00**
342559V	**CES Elektronik-Transponderclip** Transponder Mifare DESFire EV2 8k Auswahl Farbe Auslieferungszustand: Unmontiert, zum Aufklipsen auf bestehende CES-Schlüssel mit runder Reide. Nicht verwendbar ohne Schlüssel. 1 VE = 5 Stück	**150,00**
342560V	**CES Elektronik-Transponderclip** Transponder LEGIC prime MIM 1024 Auswahl Farbe Auslieferungszustand: Unmontiert, zum Aufklipsen auf bestehenden CES-Schlüssel mit runder Reide. Nicht verwendbar ohne Schlüssel. 1 VE = 5 Stück	**150,00**
342561V	**CES Elektronik-Transponderclip** Transponder LEGIC advant ATC 4096 Auswahl Farbe Auslieferungszustand: Unmontiert, zum Aufklipsen auf bestehenden CES-Schlüssel mit runder Reide. Nicht verwendbar ohne Schlüssel. 1 VE = 5 Stück	**150,00**
	Aufpreis für Kennzeichnung	**0,50**



Schließmedien 13,56 MHz

	OMEGA FLEX SlimLine Schlüsselanhänger	
Artikelnummer	**Bezeichnung/Ausstattung**	**Preis in EUR**
247652V	**Schlüsselanhänger LEGIC SlimLine** Schwarz, inklusive Kennzeichnung durch fortlaufende Nummerierung Transponder: LEGIC MIM256 Farbvarianten: Blau und Rot 1 VE = 5 Stück	**47,50**
342356V	**Schlüsselanhänger LEGIC SlimLine** Ausführung LEGIC advant ATC4096-MP 1VE = 5 Stück	**47,50**
342410V	**Schlüsselanhänger MIFARE SlimLine** Blau, inklusive Kennzeichnung durch fortlaufende Nummerierung Transponder: MIFARE Classic 4k Farbvarianten: Schwarz und Rot 1 VE = 5 Stück	**55,00**
342540V	**SlimLine Schlüsselanhänger DESFire** Transponder: DESFire inklusive Kennzeichnung durch fortlaufende Nummerierung 1 VE = 5 Stück Farben: Schwarz, Rot, Grün, Blau, Gelb und Weiß.	**55,00**
342238V	**Hybrid-Schlüsselanhänger MIFARE Classic 4k und EM4200, SlimLine** Mindestbestellmenge = 50 Stück 1 VE = 5 Stück	**92,50**
342354V	**Hybrid-Schlüsselanhänger DESFire EM4200, SlimLine** Mindestbestellmenge = 50 Stück 1 VE = 5 Stück	**92,50**
342610V	**Hybrid-Schlüsselanhänger DESFire Hitag 1, SlimLine** Mindestbestellmenge = 50 Stück 1 VE = 5 Stück	**97,50**
342618V	**Hybrid-Schlüsselanhänger DESFire Hitag 2,SlimLine** Mindestbestellmenge = 50 Stück 1 VE = 5 Stück	**97,50**
342620V	**Hybrid-Schlüsselanhänger MIFARE Classic 1k 4 Byte NUID, und LEGIC prime MIM1024, SlimLine, Schwarz** Mindestbestellmenge = 50 Stück 1 VE = 5 Stück	**92,50**

Schließmedien 13,56 MHz



	OMEGA FLEX Premium Schlüsselanhänger	
Artikelnummer	**Bezeichnung/Ausstattung**	**Preis in EUR**
342346V	**Premium Schlüsselanhänger MIFARE** Weiß mit Edelstahlbügel Transponder: MIFARE Classic 4k inklusive Kennzeichnung durch fortlaufende Nummerierung 1 VE = 5 Stück	**100,00**
342563V	**Premium Schlüsselanhänger LEGIC prime** Schwarz mit Edelstahlbügel Transponder: MIM1024 inklusive Kennzeichnung durch fortlaufende Nummerierung 1 VE = 5 Stück, Farben: Rot, Grün, Blau, Gelb und Weiß	**95,00**
340203V		**100,00**
340236V	**Ausführung DESFire EV1 8k**	**100,00**
342541V	**Premium Schlüsselanhänger DESFire** Schwarz mit Edelstahlbügel Transponder: DESFire inklusive Kennzeichnung durch fortlaufende Nummerierung 1 VE = 5 Stück, Farben: Rot, Grün, Blau, Gelb und Weiß	**100,00**
342505V	**Hybrid-Schlüsselanhänger DESFire und EM4200,** Schwarz mit Edelstahlbügel Mindestbestellmenge = 50 Stück 1 VE = 5 Stück	**97,50**
	OMEGA FLEX Ausweiskarten	
Artikelnummer	**Bezeichnung/Ausstattung**	**Preis in EUR**
247649V	**Ausweiskarte LEGIC prime** neutral weiß, Transponder MIM 256, inklusive Kennzeichnung durch fortlaufende Nummerierung 1 VE = 5 Stück	**50,00**
342237V	**Ausweiskarte LEGIC advant** Ausführung mit Transponder ATC4096-MP 1 VE = 5 Stück	**50,00**
342411V	**Ausweiskarte als MIFARE Classic 4K** 1 VE = 5 Stück	**55,00**
342545V	**Ausführung DESFire** 1 VE = 5 Stück	**50,00**

Das Programmier-Equipment / die Software

Offline Master-Programmierung, Berechtigungen im Schließgerät

Das Programmieren mit Master-Medien bietet kleinen Unternehmen oder Privatanwendern mit wenigen Türen und Schließmedien die günstigste Möglichkeit der Schließanlagenverwaltung. Ohne zusätzliches Equipment können alle Schließgeräte schnell und komfortabel gemanagt werden. Verlorene Schlüssel sind schnell und einfach zu ersetzen.

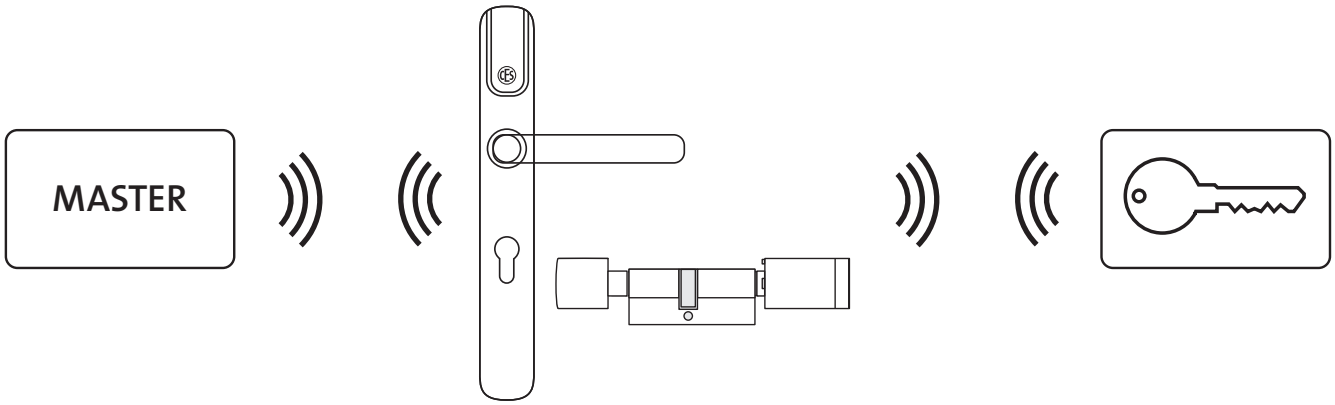

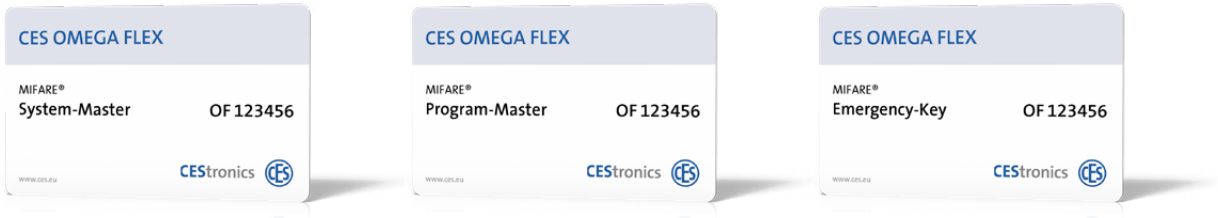

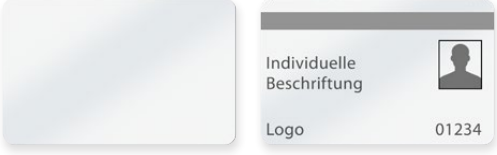

Offline Master-Programmierung

	Offline Master-Programmierung	
Artikelnummer	**Bezeichnung/Ausstattung**	**Preis in EUR**
342480	**OMEGA FLEX System-Master** Ausführung MIFARE Classic, DESFire EV1 oder LEGIC	**27,50**
342481	**OMEGA FLEX Program-Master** Ausführung MIFARE Classic, DESFire EV1 oder LEGIC	**27,50**
342482	**OMEGA FLEX Time-Master** zum Einstellen der Öffnungsdauer am Schließgerät Ausführung MIFARE Classic, DESFire EV1 oder LEGIC	**27,50**
342483	**OMEGA FLEX Release-Master** zum Einstellen des Freischaltmodus am Schließgerät Ausführung MIFARE Classic, DESFire EV1 oder LEGIC	**27,50**
342484	**OMEGA FLEX Block-Master** zum Einstellen des Sperrmodus am Schließgerät Ausführung MIFARE Classic, DESFire EV1 oder LEGIC	**27,50**
	Ausführung als Schlüsselanhänger Farbe rot	**27,50**
342485	**OMEGA FLEX RF-Ini-Master** zur Online-Initialisierung des Schließgeräts Ausführung MIFARE Classic, DESFire EV1 oder LEGIC	**27,50**
342486	**OMEGA FLEX RF-Trace-Master** zum Einschalten der Funk-Suchfunktion der OMEGA FLEX Geräte Ausführung MIFARE Classic, DESFire EV1 oder LEGIC	**27,50**
342562	**OMEGA FLEX Battery-Master** zum Setzen des Ereignis „Batteriewechsel“ für Schließgeräte Ausführung MIFARE Classic, DESFire EV1 oder LEGIC	**27,50**
342487	**OMEGA FLEX RF-Stick-Master** zum Starten der Offline-Funkprogrammierung Ausführung MIFARE Classic, DESFire oder LEGIC	**27,50**
342490	**OMEGA FLEX Emergency-Key** CES Schlüssel zum uneingeschränkten Dauer-Auf-Schalten im Notfall Ausführung MIFARE Classic, DESFire EV1 oder LEGIC	**65,00**
342488	**OMEGA FLEX Emergency-Key** Ausweis zum uneingeschränkten Dauer-Auf-Schalten im Notfall Ausführung MIFARE Classic, DESFire EV1 oder LEGIC	**27,50**
342489	**OMEGA FLEX Emergency-Key** CES Schlüsselanhänger zum uneingeschränkten Dauer-Auf-Schalten im Notfall Ausführung MIFARE Classic, DESFire EV1 oder LEGIC	**27,50**
342490	**OMEGA FLEX Emergency-Key** CES Schlüssel zum uneingeschränkten Dauer-Auf-Schalten im Notfall Ausführung MIFARE Classic, DESFire EV1 oder LEGIC	**65,00**



Programmierung

Offline-Programmierung mit RF-Stick: Berechtigungen im Schließgerät

Für kleine und mittlere Unternehmen Mit einem handlichen Laptop werden die Berechtigungen zu den Türen transportiert, die Programmierung erfolgt komfortabel und schnell über Funk mit dem RF-Stick.

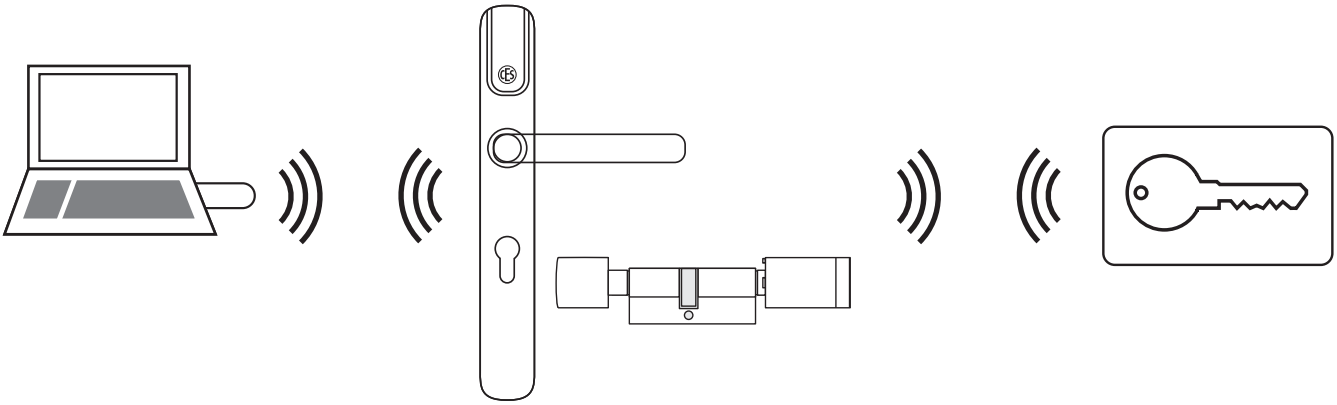

	Offline-Programmierung; Berechtigungen im Schließgerät	
Artikelnummer	**Bezeichnung/Ausstattung**	**Preis in EUR**
342185V	**OMEGA FLEX RF-Stick Programmierpaket** ID-System LEGIC bestehend aus: 1 CEStronics Notebook, vorkonfiguriert für den Betrieb mit der CEStronics Suite 1 CEStronics RF-Stick 1 CES USB Stick (1 GB) mit Schließanlagendatei und Lizenzdatei Software-Einzelplatz-Lizenz 1 System-Master 1 RF-Stick Master Hinweis: Netbooks für Programmierpakete sind ausschließlich zur Verwendung in Anlagen mit wenigen Türen und Schließmedien oder als Programmiergerät geeignet. Online-Anlagen oder Anlagen, die über die Größe einer Basislizenz hinaus gehen, sollten mit leistungsstarken Rechnern unter Verwendung eines ausreichend großen Bildschirms verwaltet werden.	**1.980,00**
	Ausführung MIFARE	**1.980,00**
342189V	**OMEGA FLEX RF-Stick Set** ID-System LEGIC bestehend aus: 1 CEStronics RF-Stick 1 CES USB Stick (1 GB) mit Schließanlagendatei und Lizenzdatei Software-Einzelplatz-Lizenz 1 System-Master 1 RF-Stick Master	**1.180,00**
	Ausführung MIFARE	**1.180,00**

Programmierung



V-NET Offline-Programmierung; Berechtigungen auf dem Schließmedium

Für kleine und mittlere Unternehmen Über den Desktop-Writer erfolgt komfortabel und einfach die Programmierung der Schließmedien. Die Schließmedien transportieren die Berechtigungen zu den Türen.

Eine Programmierung der Schließgeräte an der Tür ist nicht erforderlich. Sperr-, Lösch- oder Ereignisdaten werden ebenfalls über die Schließmedien programmiert.

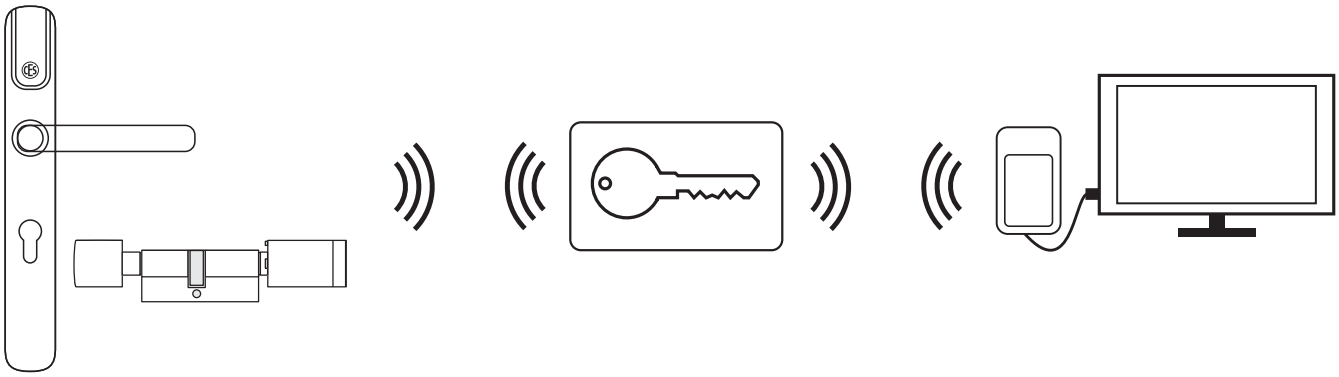

	Offline-Programmierung; Berechtigungen auf dem Schließmedium	
Artikelnummer	**Bezeichnung/Ausstattung**	**Preis in EUR**
342424V	**OMEGA FLEX RF-Stick Programmierpaket** Ausführung MIFARE V-NET bestehend aus: 1 CEStronics Notebook, vorkonfiguriert für den Betrieb mit der CEStronics-Suite 1 CEStronics RF-Stick 1 Desktop-Writer 1 CES USB Stick (1 GB) mit Schließanlagendatei und Lizenzdatei Software-Anlagenlizenz V-NET 1 System-Master 1 RF-Stick Master Hinweis: Notebooks für Programmierpakete sind ausschließlich zur Verwendung in Anlagen mit wenigen Türen und Schließmedien oder als Programmiergerät geeignet. Online Anlagen oder Anlagen, die über die Größe einer Basislizenz hinaus gehen, sollten mit leistungsstarken Rechnern unter Verwendung eines ausreichend großen Bildschirms verwaltet werden.	**2.220,00**
342425V	**OMEGA FLEX RF-Stick Set** Ausführung MIFARE V-NET bestehend aus: 1 CEStronics RF-Stick 1 Desktop-Writer 1 CES USB Stick (1 GB) mit Schließanlagendatei und Lizenzdatei Software-Anlagenlizenz V-NET 1 System-Master 1 RF-Stick Master	**1.450,00**



Programmierung

	Offline-Programmierung; Berechtigungen auf dem Schließmedium	
Artikelnummer	**Bezeichnung/Ausstattung**	**Preis in EUR**
342080V	**OMEGA FLEX Neuanlagen-Set V-NET** bestehend aus: 1 CEStronics RF-Stick 1 Desktop-Writer 1 CES USB Stick (1 GB) mit Schließanlagendatei und Lizenzdatei 1 Software-Anlagenlizenz V-NET 1 System-Master 1 RF-Stick Master 1 Emergency-Master	**1.450,00**
342081V	**OMEGA FLEX Neuanlagen-Set V-NET-Online** bestehend aus: 1 CEStronics RF-Stick 1 Desktop-Writer 1 CES USB Stick (1 GB) mit Schließanlagendatei und Lizenzdatei 1 Software-Anlagenlizenz V-NET 1 Online-Lizenz 1 System-Master 1 RF-Stick Master 1 RF-INI-Master 1 RF-TRACE-Master 1 Emergency-Master	**2.500,00**
342186V	**OMEGA FLEX Anlagenset** ID-System MIFARE (nur für Händler oder Partner) Zur Erweiterung um eine neue Kundenanlage bestehend aus: 1 Anlagenlizenz 1 System-Master 1 RF-Stick Master	**150,00**
	Zubehör Programmierung	
Artikelnummer	**Bezeichnung/Ausstattung**	**Preis in EUR**
342208V	**CEStronics RF-Stick**	**450,00**
342258V	**OMEGA FLEX Desktop-Reader** ID-System LEGIC zum Einlesen von LEGIC prime und advant Schließmedien in die CEStronics Suite inklusive USB Anschlusskabel zum Anschluss an den PC	**450,00**
342239V	**OMEGA FLEX Desktop-Writer** ID-System MIFARE Zum Einlesen aller Schließmedien nach ISO14443 und zum Beschreiben von Schließmedien im CEStronics V-NET inklusive USB Anschlusskabel zum Anschluss an den PC	**425,00**
348133V	**Key Transport Card nach OSS Standard** zum Übertragen von anlagenspezifischem Schlüsselmaterial nach BSI-Leitlinie und OSS Standard	**30,00**

Programmierung



Online-Programmierung und Netzwerk: Berechtigungen im Schließgerät

Für mittlere und große Unternehmen mit vielen Zutrittspunkten und komplexem Berechtigungsmanagement.
Sichere, komfortable und zentrale Organisation der Zutrittskontrolle.

Die Programmierung der Schließgeräte erfolgt über Access-Points in Echtzeit oder auf Anforderung mit 868MHz Funk.

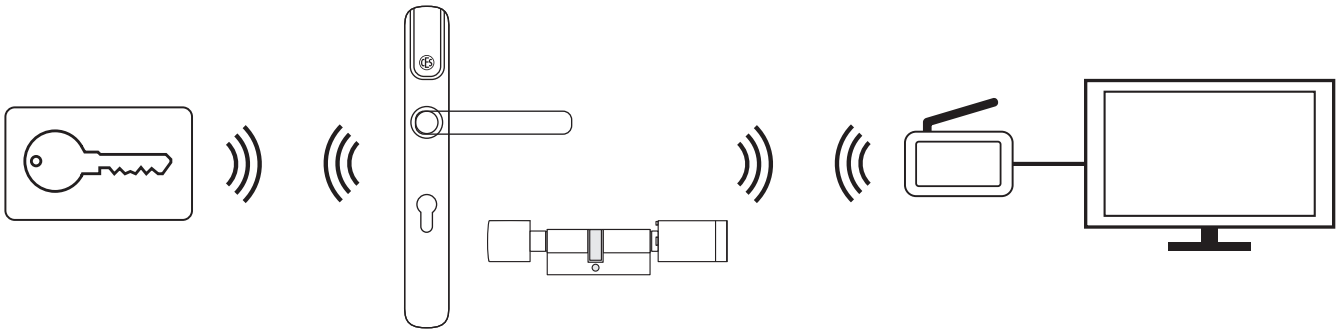

	Online-Programmierung und Netzwerk	
Artikelnummer	**Bezeichnung/Ausstattung**	**Preis in EUR**
342207V	**CEStronics RF-NET Access-Point** zur Online-Anbindung von bis zu 10 Zutrittspunkten (Zylinder/Wandterminals) über Funkschnittstelle 868MHz und Ethernet-Schnittstelle. Funkreichweite und Anzahl der Zutrittspunkte richten sich nach den örtlichen und baulichen Gegebenheiten. Gerät zur Wandmontage, inklusive Steckernetzteil	**550,00**
342209V	**CEStronics RF-NET Access-Point PoE** wie 342207V jedoch zum direkten Anschluss an Power over Ethernet nach IEEE 802.3AF, Klasse 1	**570,00**
340202V	**Außenantenne Set Access-Point** Externe Antenne für den Einsatz im Freien inklusive Wandhalterung und Anschlusskabel	**195,00**
340256V	**Stecker-Netzteil für Access-Points und Repeater**	**35,00**

Software

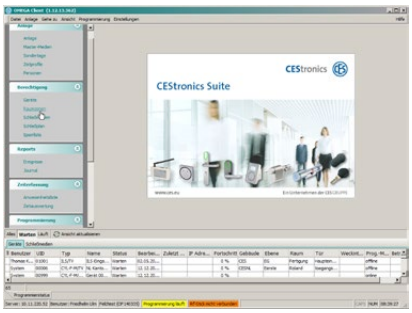

OMEGA FLEX Software bietet perfekt angepasste Lösungen vom kleinen Unternehmen bis zur komplexen Zutrittskontrolle.
Die individuelle Anpassung der Anlagengröße und der Funktionalität über Lizenzen ermöglicht eine maßgeschneiderte Software für jede Anwendung.

	SOFTWARE	
Artikelnummer	**Bezeichnung/Ausstattung**	**Preis in EUR**
350004	**OMEGA FLEX Anlagenlizenz** zur Verwaltung der Elektronik-Schließpläne am PC inklusive Datenbank für 25 Geräte/100 Medien (Mitarbeiter)	**765,00**
350006	**OMEGA FLEX Anlagenlizenz V-NET** zur Verwaltung der Elektronik-Schließpläne am PC inklusive Datenbank für 25 Geräte/100 Medien (Mitarbeiter)	**765,00**
350100	**Datenbankerweiterung** Erweiterung der Datenbank um 25 Geräte/100 Medien (Mitarbeiter)	**170,00**
350106	**Mehrplatz-Lizenz** zum Ausbau der Software als Client-Server Anwendung inklusive 3 Clients	**495,00**
350107	**Mehrplatzlizenz-Erweiterung** um zusätzliche Clients/pro Client	**115,00**
350105	**Online-Lizenz** Erweiterung der Anlagenlizenz mit Online Funktionalität	**795,00**
350109	**V-NET-Lizenz** Erweiterung der Anlagenlizenz mit V-NET Funktionalität	**495,00**
350108	**Remote-Lizenz** Erweiterung der Software um die Lauffähigkeit in z.Bsp. CITRIX Umgebungen	**170,00**
350101	**Modul Mandanten** Erweiterung der Software auf Mandantenfähigkeit	**360,00**
350112	**Geräte-Upgrade / Geräte-Downgrade** Lizenz zum upgraden oder downgraden der Geräte-Variante. Beispiel: /T nach /NET = 1 upgrade; /NET nach /T = 1 downgrade, /T nach /TV = 1 upgrade etc. Preis pro up-/downgrade	**95,00**
350103	**Modul Anwesenheitsprüfung** Erweiterung der Software zur Prüfung auf anwesende und abwesende Personen	**115,00**
350113	**Modul Zeitauswertung** Erweiterung der Software zur Erfassung von Anwesenheitszeiten. Die Zeiten werden pro Person saldiert und können über einen Excel-Export zur weiteren Verarbeitung ausgegeben werden	**495,00**

Software

	SOFTWARE	
Artikelnummer	**Bezeichnung/Ausstattung**	**Preis in EUR**
350117	**Active Directory Autorisierung** Lizenz zur Erweiterung um System-Anmeldung mit AD-User Namen und Kennwort Mehrplatz-Lizenz erforderlich	**95,00**
350118	**Active Directory Synchronisation** Lizenz zur Erweiterung um die Funktion Personen-Daten aus dem Active Directory in die OMEGA Personen-Datenbank zu integrieren und abzugleichen.	**355,00**
350119	**Modul Aufzugsteuerung** Erweiterung der Anlagenlizenz um die Funktion Aufzugsteuerung	**495,00**
350120	**Modul Möbelschloss** Erweiterung der Anlagenlizenz um die Funktion Möbelschloss-Verwaltung	**495,00**



CEMO Motorzylinder Komplettpakete

	Komplettpakete	
Artikelnummer	**Bezeichnung/Ausstattung**	**Preis in EUR**
CEMO-XXX*	**CEMO Komplettpaket** bestehend aus: Zylinder in Grundlänge 27,5/31,5 mm (A/I) mit Motorgetriebeeinheit, Färbung matt verchromt 1 Schlüssel Steuerung im Kunststoffgehäuse inklusive Netzteil Anschlussleitung 7 m Türkontakt Kabelübergang	**1.350,00**
	*** xxx steht stellvertretend für das benötigte Schließsystem**	
	Optionen/Aufpreise	
Artikelnummer	**Bezeichnung/Ausstattung**	**Preis in EUR**
	CEMO mit Blindzylinder Ausführung wie CEMO Komplettpaket, jedoch mit Zylinder außenseitig ohne Schließfunktion	**ohne Aufpreis**
	CEMO ohne Drehknauf Ausführung wie CEMO Komplettpaket, jedoch ohne Drehknauf auf der Innenseite	**ohne Aufpreis**
	Verlängerungen CEMO pro Zylinderseite, je angefangene 5 mm bis zu 111 mm Gesamtlänge	**8,00**
	Verlängerungen CEMO pro Zylinderseite, je angefangene 5 mm über 111 mm bis zu 151mm Gesamtlänge	**16,00**
	Zusätzliche Schlüssel Mehrschlüssel zur Grundausstattung	**Lt. CES-Preisliste u. Rabatt**
	Abweichende Färbungen Motorgetriebe F1 ähnlich, Messing poliert etc.	**95,00**

CEMO Motorzylinder



	CEMO Einzelkomponenten und Zubehör	
Artikelnummer	**Bezeichnung/Ausstattung**	**Preis in EUR**
CEMO-Z-XXX	**Zylinder zu CEMO** Zylinder in Grundlänge 27,5/31,5 mm (A/I)	**135,00**
	Blindzylinder zu CEMO Zylinder in Grundlänge 27,5/31,5 mm (A/I) außenseitig ohne Schließfunktion	**95,00**
CEMO-Z-1/2	**Halbzylinder zu CEMO** Länge 10/31,5 mm (A/I) außenseitig ohne Schließfunktion Einsatz z.B. in Panzerriegel Schlössern.	**95,00**
CEMO-CM	**Motorgetriebeeinheit mit oder ohne Drehknauf**	**595,00**
CEMO-STEU	**CEMO-Steuerung inklusive Netzteil** integriert in Kunststoffgehäuse	**560,00**
CEMO-STLT	**Anschlusskabel 7 m** abgeschirmtes Anschlusskabel zwischen Motorgetriebeeinheit und Steuerung, türseitig mit Stecker, steuerungsseitig mit offenen Kabelenden	**60,00**
CEMO-KABU	**Kabelübergang** offene Montage, vernickelt	**25,00**
CEMO-TKON	**Türkontakt** Aufbaukontakt, offene Montage, weiß	**27,50**

C.Ed. Schulte GmbH
Zylinderschlossfabrik
Friedrichstraße 243
D-42551 Velbert
+49 2051 204 0
+49 2051 204 229
info@ces.eu

Technische Änderungen ohne Vorankündigung vorbehalten · DE · V21 · 11.26